ՀԱՅԱՍՏԱՆԻ ՀԱՆՐԱՊԵՏՈՒԹՅՈՒՆ

«ԱՄԷԼԻ» ՍՊԸ

ՊԱՏՎԻՐԱՏՈՒ՝ ՆԱԻՐԻ ՀԱՄԱՅՆՔԱՊԵՏԱՐԱՆ

ՊԱՅՄԱՆԱԳԻՐ՝ N ԿՄՆՀ-ԳՀԾՁԲ-24/18

ԱՇԽԱՏԱՆՔԱՅԻՆ ՆԱԽԱԳԻԾ

ԳԻՐՔ 1
ԱՇԽԱՏԱՆՔԱՅԻՆ ԳԾԱԳՐԵՐ

«ՀՀ Կոտայքի մարզի Նաիրի համայնքի Զովունի բնակավայրում սգո սրահի կառուցման աշխատանքներ»

ԵՐԵՎԱՆ 2024

Օբյեկտ՝ «ՀՀ Կոտայքի մարզի Նաիրի համայնքի Զովունի բնակավայրում սգո սրահի կառուցման աշխատանքներ»

Ա Շ Խ Ա Տ Ա Ն Ք Ա Յ Ի Ն Ն Ա Խ Ա Գ Ի Ծ

ԳԻՐՔ 1
ԱՇԽԱՏԱՆՔԱՅԻՆ ԳԾԱԳՐԵՐ

«ԱՄԷԼԻ» ՍՊԸ ՏՆՕՐԵՆ՝ Ա. Դավթյան

ՃԱՐՏԱՐԱՊԵՏԱԿԱՆ ԳԾԱԳՐԵՐԻ ԱՆՎԱՆԱՑԱՆԿ

№N	ԱՆՎԱՆՈՒՄԸ	ԹԵՐԹ
1	Բացատրագիր, գծագրերի անվանացանկ	1
2	Հատակագիծ - կահավորում	2
3	Հատակագիծ	3
4	Տանիքի հատակագիծ	4
5	Ճակատներ Ա-Դ, Դ-Ա	5
6	Ճակատներ 1-3 , 3-1	6
7	Կտրվածքներ	7
8	Դռներ և պատուհաններ	8
9	Հանգույցներ	9
10	Հանգույցներ	10
10/1	ԾԱԾԿԱՐԱՆ	10/1
10/2	ԲԱՐԵԿԱՐԳՄԱՆ ԱՇԽԱՏԱՆՔՆԵՐ	10/2
10/3	ԲԱՐԵԿԱՐԳՄԱՆ ԱՇԽԱՏԱՆՔՆԵՐ ԼԱՅՆԱԿԱՆ ԿՏՐՎԱԾՔ	10/3
10/4	ԱՇԽԱՏԱՆՔԱՅԻՆ ԾԱՎԱԼՆԵՐ	10/4

ԲԱՑԱՏՐԱԳԻՐ

<<Սգո սրահի կառուցման նախագիծ՝ ՀՀ Կոտայք մարզ, Նաիրիի համայնք>> նախագծի համար ելակետային տվյալներ են հանդիսանում.

- Տեղում կատարված ուսումնասիրությունը և լուսանկարները

Կառույցը գտնվում է ՀՀ Կոտայք մարզ, Նաիրիի համայնքում:

Սրահը իրականացված է մի հարկով, դասական ուղղանկյուն բազիլիկի փորմայով, կամարաձև պատուհաններով և երկթեք տանիքով: Արտաքին հատակագծային չափերն են՝ 18.56x9.56մ, իսկ առավելագույն բարձրությունը համահարթեցման նիշից 5.92մ:

Սրահի օգտագործվող մակերեսը 146.5մ^2 է, որից՝ նախամուտք - 27.5մ^2, ընդհանուր սրահ - 88.7մ^2, սենյակ-սառնարան - 7.8մ^2, ադմինիստրատիվ սենյակ - 11.5մ^2, սանհանգույցներ - 11մ^2:

Կառույցը նախագծված է երկաթ-բետոնե կարկասով, հիմքերը ՝ ժապավենաձև, պատերը եկտակ տուֆի շարվածքով, տանիքը մեծաթռիչք ֆերմաներով: Պատերը նախատեսված է երեսպատել տրավերտինե սալիկներով, մուտքը, պատուհանների կամարձև շրջանակները և քիվը բազալտե սալիկներով, իսկ համահարթեցման նիշից 0.9մ սրբատաշ բազալտի քարով: Տանիքը նախատեսված է իրականացնել ճկուն կղմինդրով: Նախատեսված է ազատ ջրահեռացում (առանց ջրհորդանների): Բակը, ասֆալտից դեպի բակ մուտքերը և շենքի հետևի մայթերը նախատեսված է սալիկապատել բազալտի չեչոտ երեսով 120x120մմ սալիկներով: Պատուհանների տակ նախատեսված են տրավերտինե ծաղկամաններ և խաչքար:

ՆԱԽԱԳԾԱՅԻՆ ԸՆԿԵՐՈՒԹՅՈՒՆ՝		
«ԱՄԵԼԻ» ՍՊԸ "AMELI" LLC		
ՆԱԽԱԳԾԻ ՀԱՍՑԵ՝		
ՀՀ Նաիրի համայնքի Զովունի բնակավայրում սգո սրահի կառուցման աշխատանքներ		
ՆԱԽԱԳԾԻ ԱՆՎԱՆՈՒՄԸ՝		
Բացատրագիր, գծագրերի անվանացանկ		
ԹԵՐԹ՝	ԹԵՐԹԵՐ՝	ՄԱՍՇՏԱԲ՝
1	10	1:100
ՏՆՕՐԵՆ՝	Ա.ԴԱՎԹՅԱՆ	
ՆԱԽԱԳԾՈՂ՝	Ա. ԹԱԴԵՎՈՍՅԱՆ	
ՍՏՈՒԳԵՑ՝	Ա.ԴԱՎԹՅԱՆ	

ՀԱՏԱԿԱԳԻԾ ԿԱՀԱՎՈՐՈՒՄ

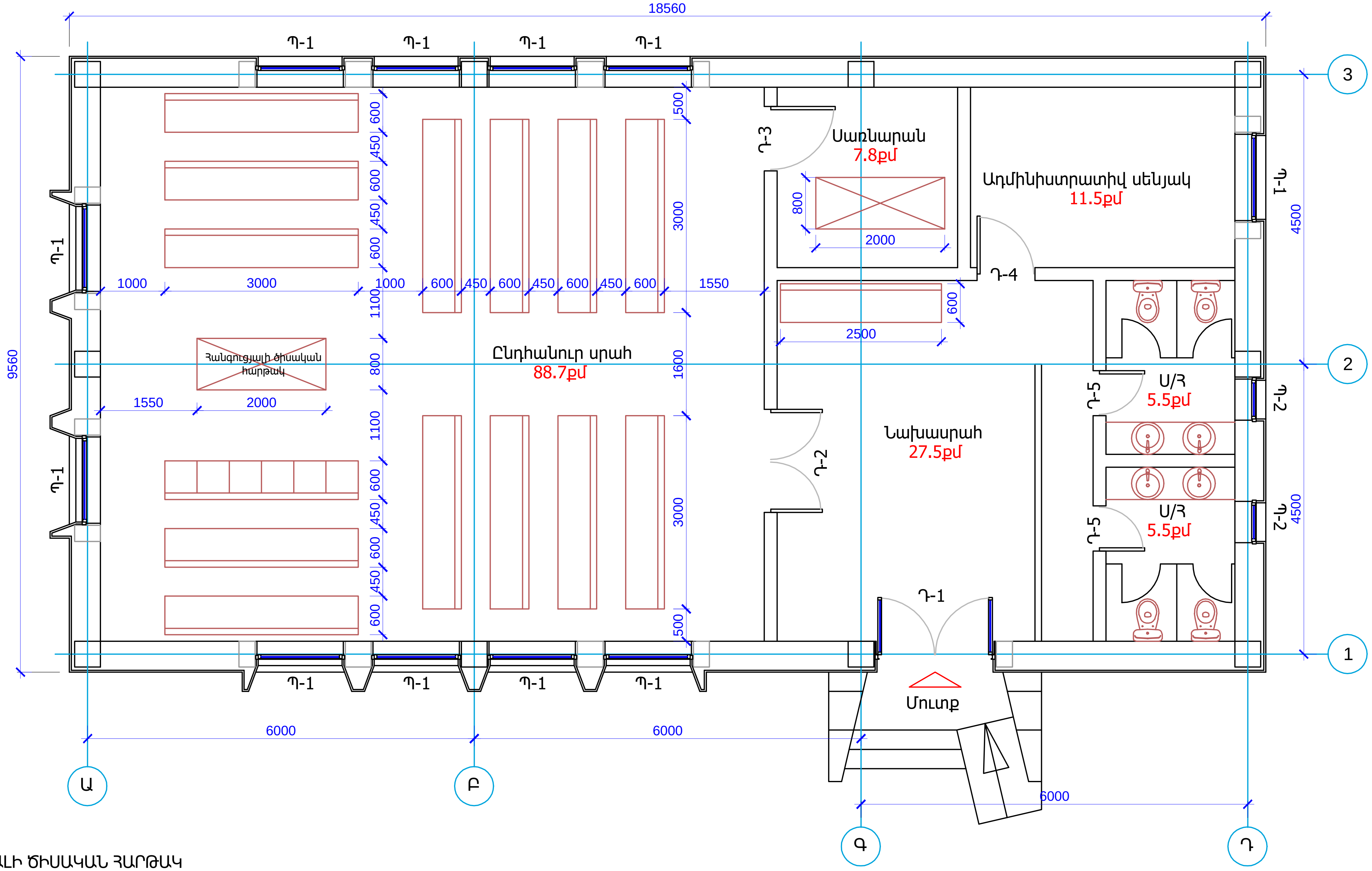

ՀԱՆԳՈՒՑՅԱԼԻ ԾԻՍԱԿԱՆ ՀԱՐԹԱԿ

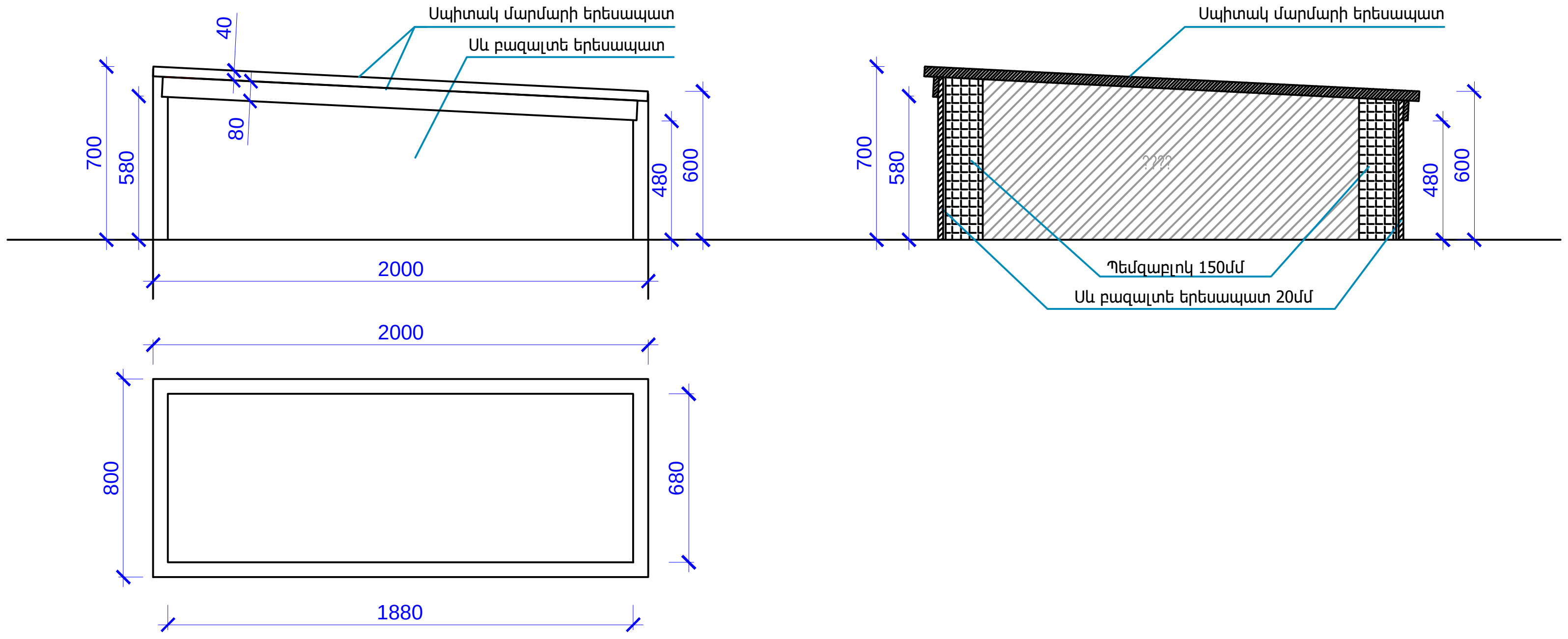

ՆԱԽԱԳԾԱՅԻՆ ԸՆԿԵՐՈՒԹՅՈՒՆ՝		
«ԱՄԵԼԻ» ՍՊԸ "AMELI" LLC		
ՆԱԽԱԳԾԻ ՀԱՍՑԵ՝		
ՀՀ Նաիրի համայնքի Զովունի բնակավայրում սգո սրահի կառուցման աշխատանքներ		
ՆԱԽԱԳԾԻ ԱՆՎԱՆՈՒՄԸ՝		
Հատակագիծ - կահավորում		
ԹԵՐԹ՝	ԹԵՐԹԵՐ՝	ՄԱՍՇՏԱԲ՝
2	10	1:75
ՏՆՕՐԵՆ՝	Ա.ԴԱՎԹՅԱՆ	
ՆԱԽԱԳԾՈՂ՝	Լ.ԹԱԴԵՎՈՍՅԱՆ	
ՍՏՈՒԳԵՑ՝	Ա.ԴԱՎԹՅԱՆ	

ՀԱՏԱԿԱԳԻԾ

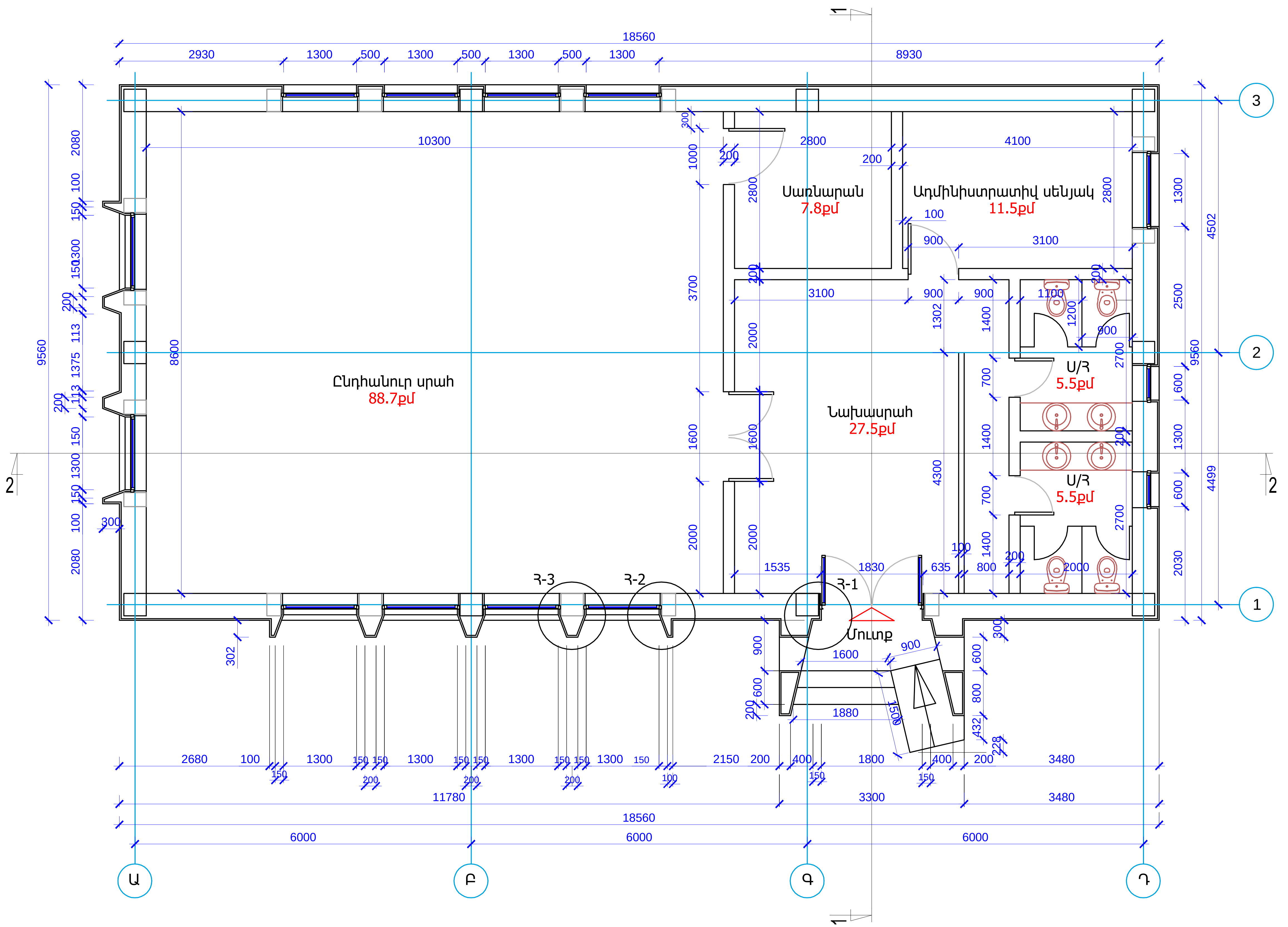

ՆԱԽԱԳԾԱՅԻՆ ԸՆԿԵՐՈՒԹՅՈՒՆ՝

«ԱՄԵԼԻ» ՍՊԸ
"AMELI" LLC

ՆԱԽԱԳԾԻ ՀԱՍՑԵ՝

ՀՀ Նաիրի համայնքի Զովունի բնակավայրում սգո սրահի կառուցման աշխատանքներ

ՆԱԽԱԳԾԻ ԱՆՎԱՆՈՒՄԸ՝

Հատակագիծ

ԹԵՐԹ՝	ԹԵՐԹԵՐ՝	ՄԱՍՇՏԱԲ՝
3	10	1:75

ՏՆՕՐԵՆ՝	Ա.ԴԱՎԹՅԱՆ	
ՆԱԽԱԳԾՈՂ՝	Ա.ԹԱԴԵՎՈՍՅԱՆ	
ՍՏՈՒԳԵՑ՝	Ա.ԴԱՎԹՅԱՆ	

ՏԱՆԻՔԻ ՀԱՏԱԿԱԳԻԾ

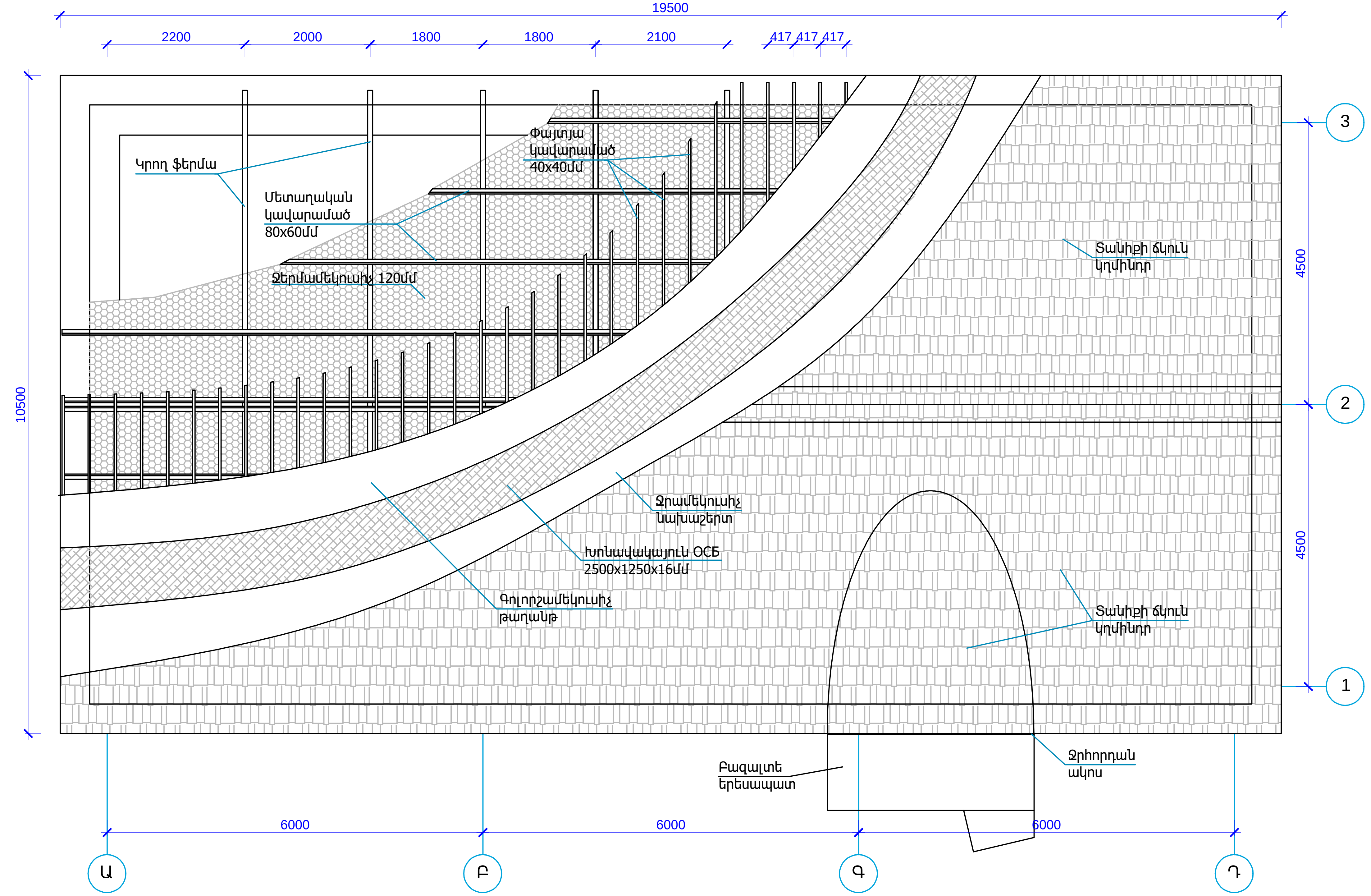

ՆԱԽԱԳԾԱՅԻՆ ԸՆԿԵՐՈՒԹՅՈՒՆ՝		
«ԱՄԷԼԻ» ՍՊԸ "AMELI" LLC		
ՆԱԽԱԳԾԻ ՀԱՍՑԵ՝		
ՀՀ Նաիրի համայնքի Զովունի բնակավայրում սգո սրահի կառուցման աշխատանքներ		
ՆԱԽԱԳԾԻ ԱՆՎԱՆՈՒՄԸ՝		
Տանիքի հատակագիծ		
ԹԵՐԹ՝	ԹԵՐԹԵՐ՝	ՄԱՍՇՏԱԲ՝
4	10	1:75
ՏՆՕՐԵՆ՝	Ա.ԴԱՎԹՅԱՆ	
ՆԱԽԱԳԾՈՂ՝	Ա.ԹԱԴԵՎՈՍՅԱՆ	
ՍՏՈՒԳԵՑ՝	Ա.ԴԱՎԹՅԱՆ	

ՃԱԿԱՏՆԵՐ Ա-Դ, Դ-Ա

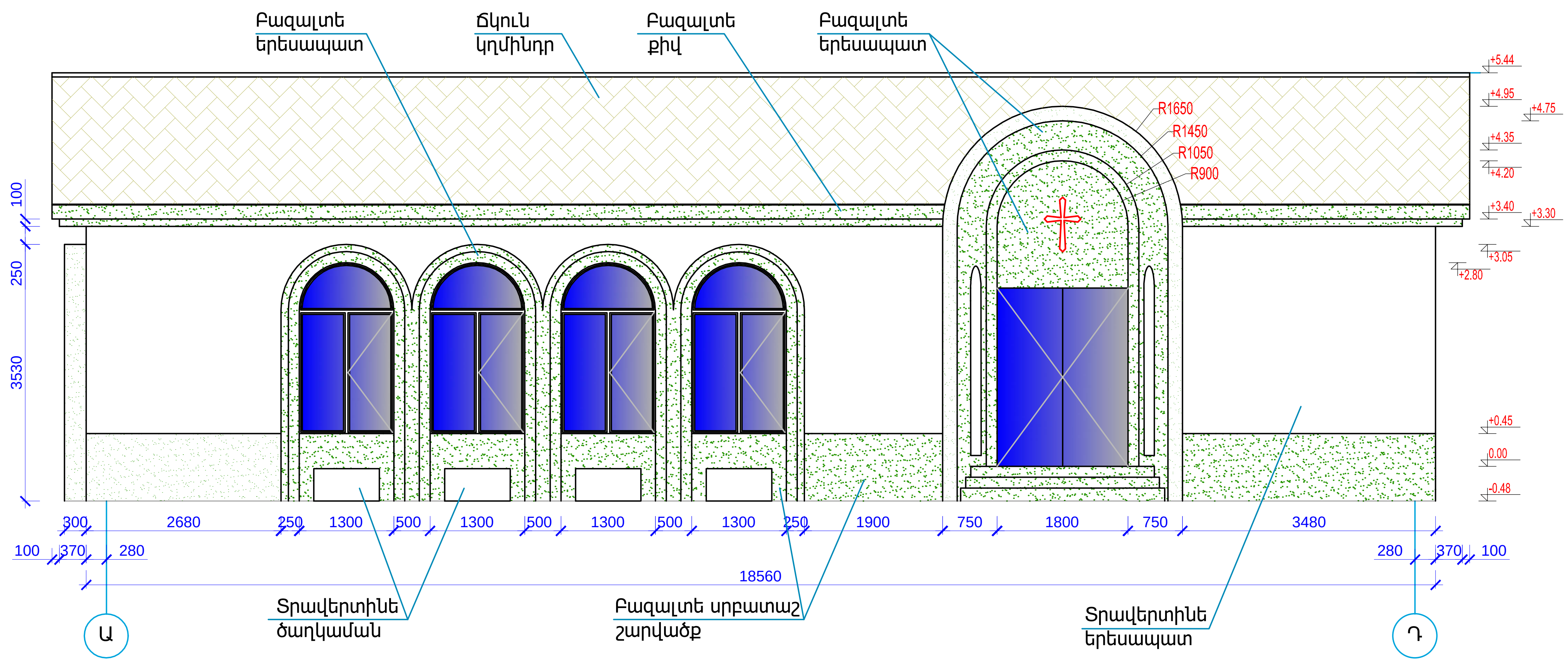

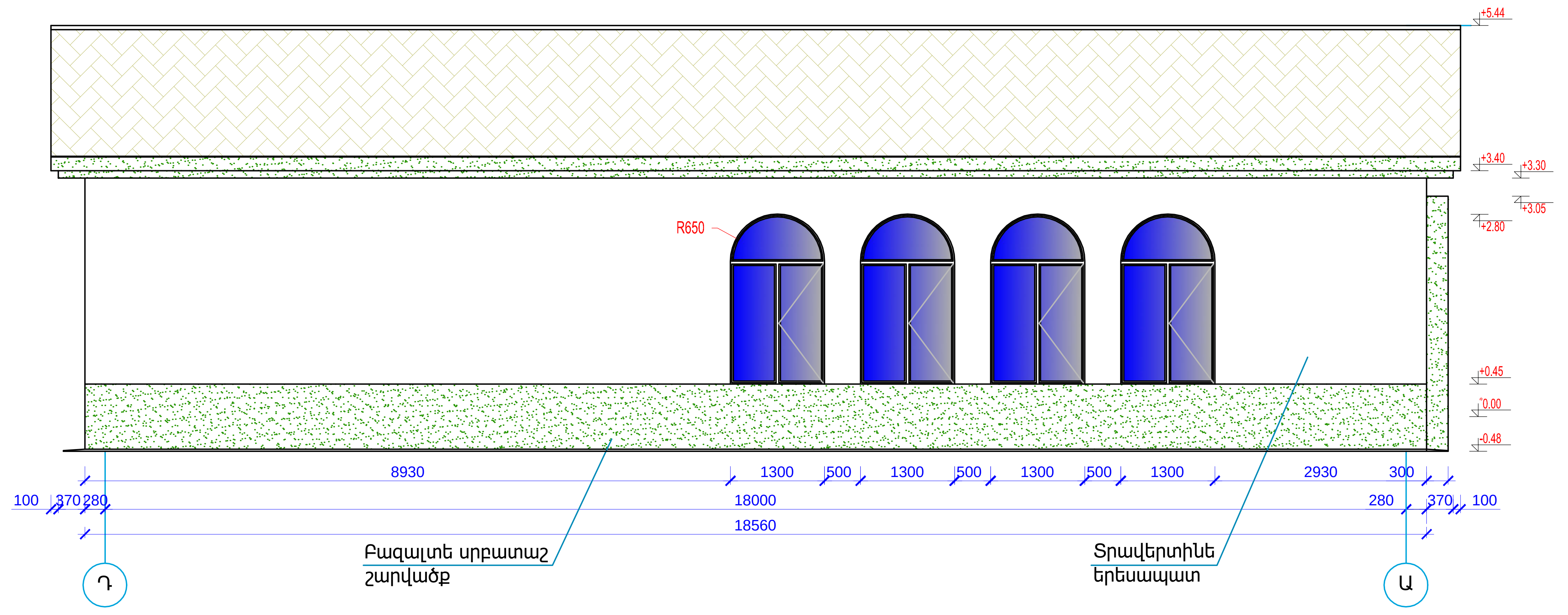

ՆԱԽԱԳԾԱՅԻՆ ԸՆԿԵՐՈՒԹՅՈՒՆ՝
«ԱՄԵԼԻ» ՍՊԸ "AMELI" LLC
ՆԱԽԱԳԾԻ ՀԱՍՑԵ՝
ՀՀ Նաիրի համայնքի Զովունի բնակավայրում սգո սրահի կառուցման աշխատանքներ
ՆԱԽԱԳԾԻ ԱՆՎԱՆՈՒՄԸ՝
Ճակատներ Ա-Դ, Դ-Ա

ԹԵՐԹ՝	ԹԵՐԹԵՐ՝	ՄԱՍՇՏԱԲ՝
5	10	1:75

ՏՆՕՐԵՆ՝	Ա.ԳԱՎԹՅԱՆ	
ՆԱԽԱԳԾՈՂ՝	Ա.ԹԱՐԵՎՈՍՅԱՆ	
ՍՏՈՒԳԵՑ՝	Ա.ԳԱՎԹՅԱՆ	

ՃԱԿԱՏՆԵՐ 1-3, 3-1

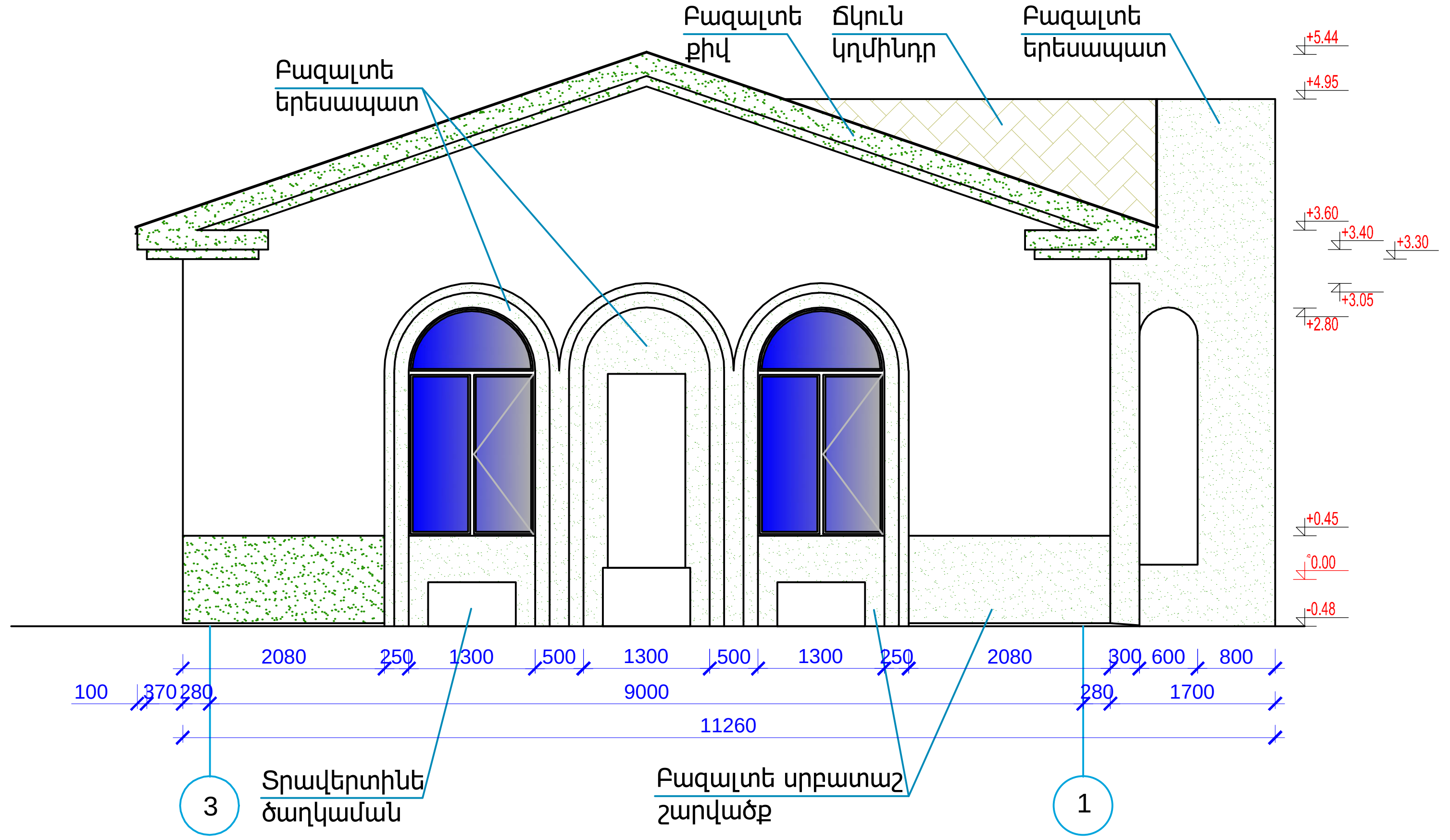

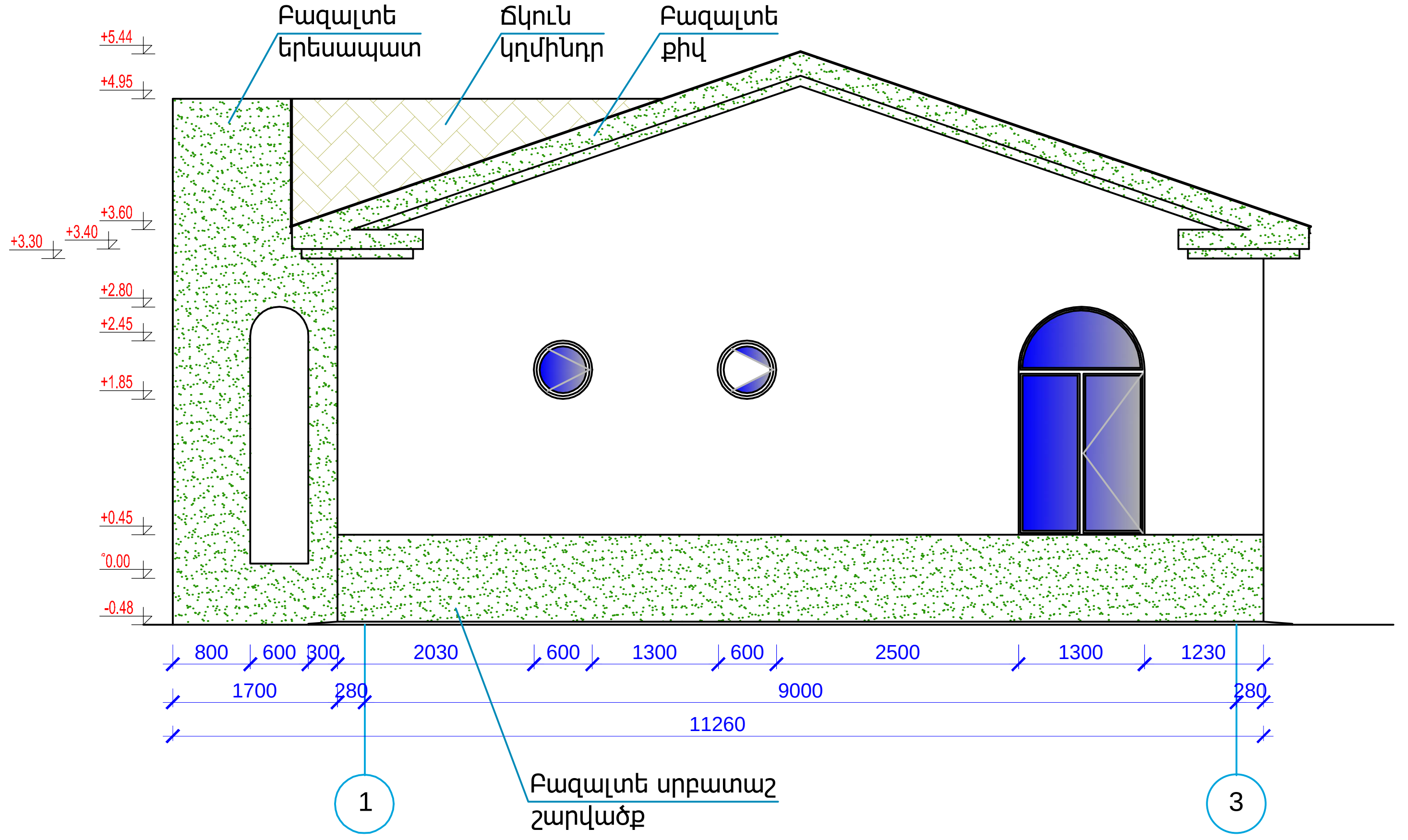

ՆԱԽԱԳԾԱՅԻՆ ԸՆԿԵՐՈՒԹՅՈՒՆ՝

«ԱՄԵԼԻ» ՍՊԸ
"AMELI" LLC

ՆԱԽԱԳԾԻ ՀԱՍՑԵ՝

ՀՀ Նաիրի համայնքի Զովունի բնակավայրում սգո սրահի կառուցման աշխատանքներ

ՆԱԽԱԳԾԻ ԱՆՎԱՆՈՒՄԸ՝

Ճակատներ 1-3 , 3-1

ԹԵՐԹ՝	ԹԵՐԹԵՐ՝	ՄԱՍՇՏԱԲ՝
6	10	1:75

ՏՆՕՐԵՆ՝	Ա.ԴԱՎԹՅԱՆ	
ՆԱԽԱԳԾՈՂ՝	Ա.ԹԱՂԵՎՈՍՅԱՆ	
ՍՏՈՒԳԵՑ՝	Ա.ԴԱՎԹՅԱՆ	

ԿՏՐՎԱԾՔ 1-1

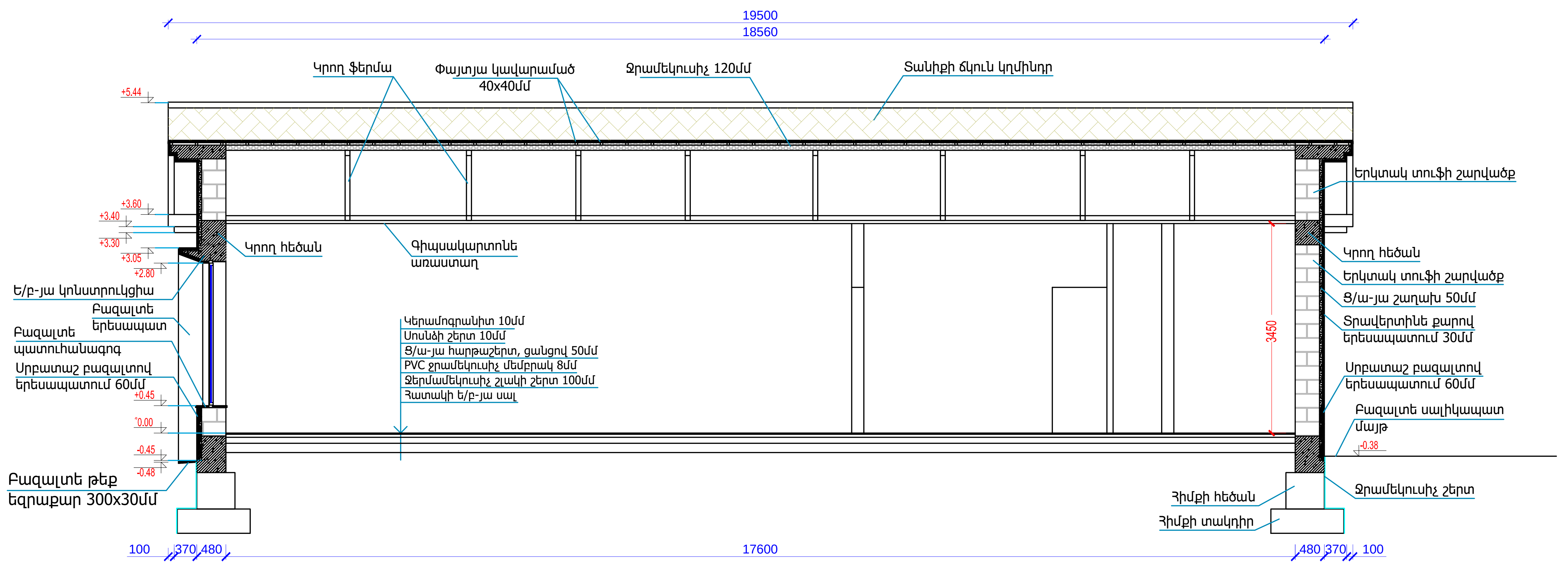

ԿՏՐՎԱԾՔ 2-2

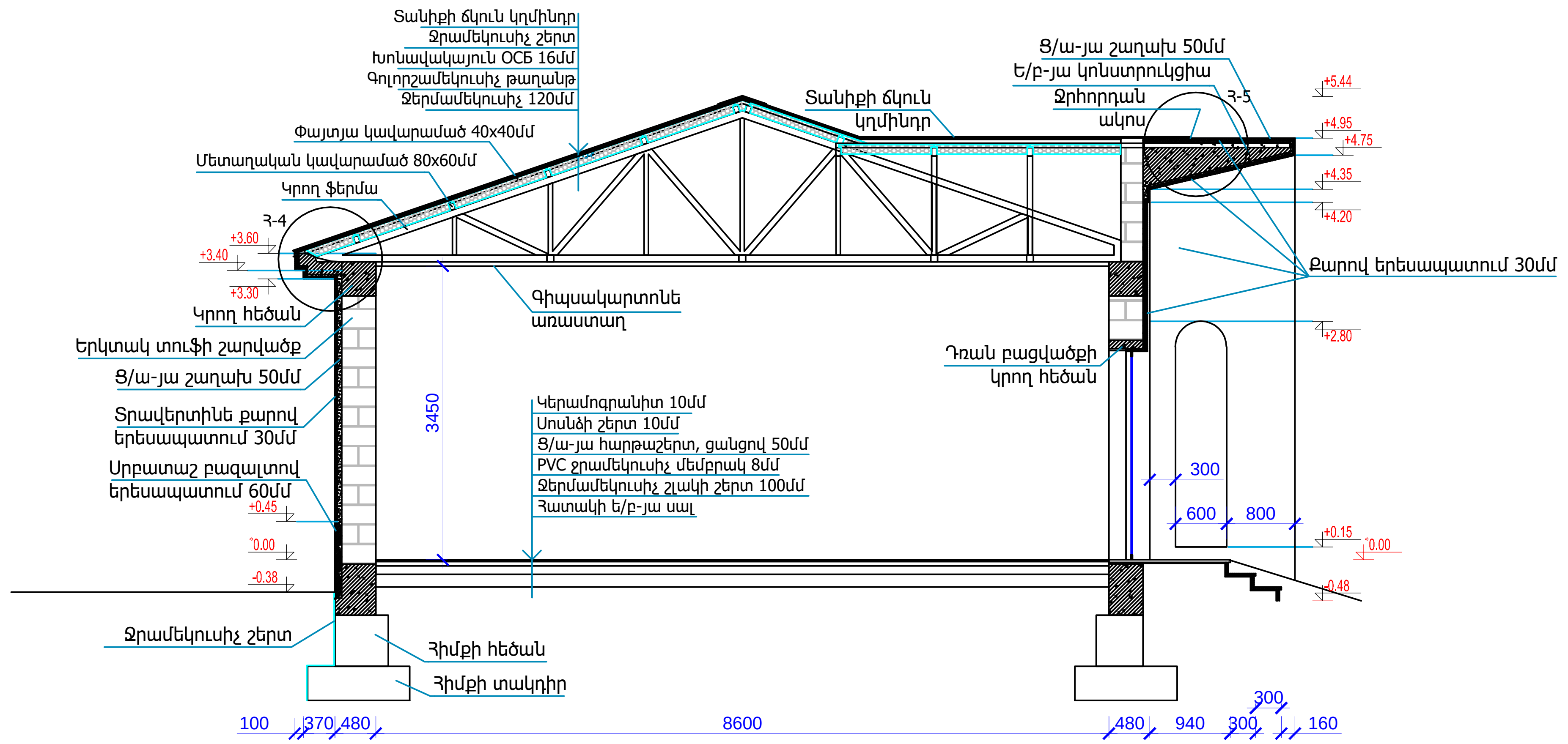

ՆԱԽԱԳԾԱՅԻՆ ԸՆԿԵՐՈՒԹՅՈՒՆ՝		
«ԱՄԵԼԻ» ՍՊԸ "AMELI" LLC		
ՆԱԽԱԳԾԻ ՀԱՍՑԵ՝		
ՀՀ Նաիրի համայնքի Զովունի բնակավայրում սգո սրահի կառուցման աշխատանքներ		
ՆԱԽԱԳԾԻ ԱՆՎԱՆՈՒՄԸ՝		
Կտրվածքներ		
ԹԵՐԹ՝	ԹԵՐԹԵՐ՝	ՄԱՍՇՏԱԲ՝
7	10	1:75
ՏՆՕՐԵՆ՝	Ա.ԴԱՎԹՅԱՆ	[signature]
ՆԱԽԱԳԾՈՂ՝	Ա.ԹԱԴԵՎՈՍՅԱՆ	[signature]
ՍՏՈՒԳԵՑ՝	Ա.ԴԱՎԹՅԱՆ	[signature]

ԴՌՆԵՐ ԵՎ ՊԱՏՈՒՀԱՆՆԵՐ

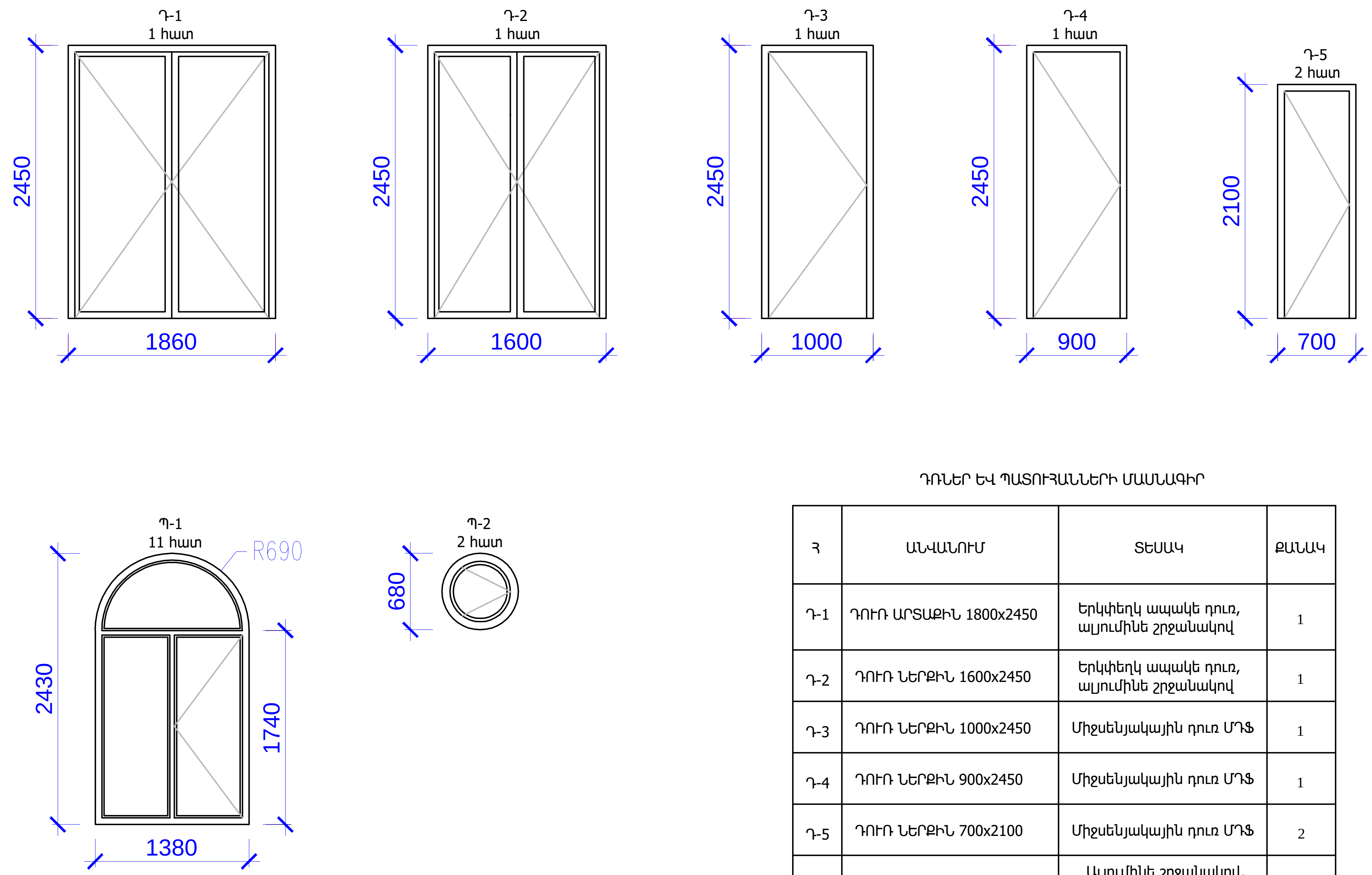

ԴՌՆԵՐ ԵՎ ՊԱՏՈՒՀԱՆՆԵՐԻ ՄԱՍՆԱԳԻՐ

Հ	ԱՆՎԱՆՈՒՄ	ՏԵՍԱԿ	ՔԱՆԱԿ
Դ-1	ԴՈՒՌ ԱՐՏԱՔԻՆ 1800x2450	Երկփեղկ ապակե դուռ, ալյումինե շրջանակով	1
Դ-2	ԴՈՒՌ ՆԵՐՔԻՆ 1600x2450	Երկփեղկ ապակե դուռ, ալյումինե շրջանակով	1
Դ-3	ԴՈՒՌ ՆԵՐՔԻՆ 1000x2450	Միջսենյակային դուռ ՄԴՖ	1
Դ-4	ԴՈՒՌ ՆԵՐՔԻՆ 900x2450	Միջսենյակային դուռ ՄԴՖ	1
Դ-5	ԴՈՒՌ ՆԵՐՔԻՆ 700x2100	Միջսենյակային դուռ ՄԴՖ	2
Պ-1	ՊԱՏՈՒՀԱՆ ԿԱՄԱՐ 1380x2430	Ալյումինե շրջանակով, ապակեփաթեթով	11
Պ-1	ՊԱՏՈՒՀԱՆ ԿԼՈՐ D=680	Ալյումինե շրջանակով, ապակեփաթեթով	2

ՆԱԽԱԳԾԱՅԻՆ ԸՆԿԵՐՈՒԹՅՈՒՆ՝

«ԱՄԵԼԻ» ՍՊԸ
"AMELI" LLC

ՆԱԽԱԳԾԻ ՀԱՍՑԵ՝

ՀՀ Նաիրի համայնքի Զովունի բնակավայրում սգո սրահի կառուցման աշխատանքներ

ՆԱԽԱԳԾԻ ԱՆՎԱՆՈՒՄԸ՝

Դռներ և պատուհաններ

ԹԵՐԹ՝	ԹԵՐԹԵՐ՝	ՄԱՍՇՏԱԲ՝
8	10	1:50

ՏՆՕՐԵՆ՝	Ա.ԴԱՎԹՅԱՆ	[signature]
ՆԱԽԱԳԾՈՂ՝	Ա.ԹԱԴԵՎՈՍՅԱՆ	[signature]
ՍՏՈՒԳԵՑ՝	Ա.ԴԱՎԹՅԱՆ	[signature]

ՀԱՆԳՈՒՅՑՆԵՐ

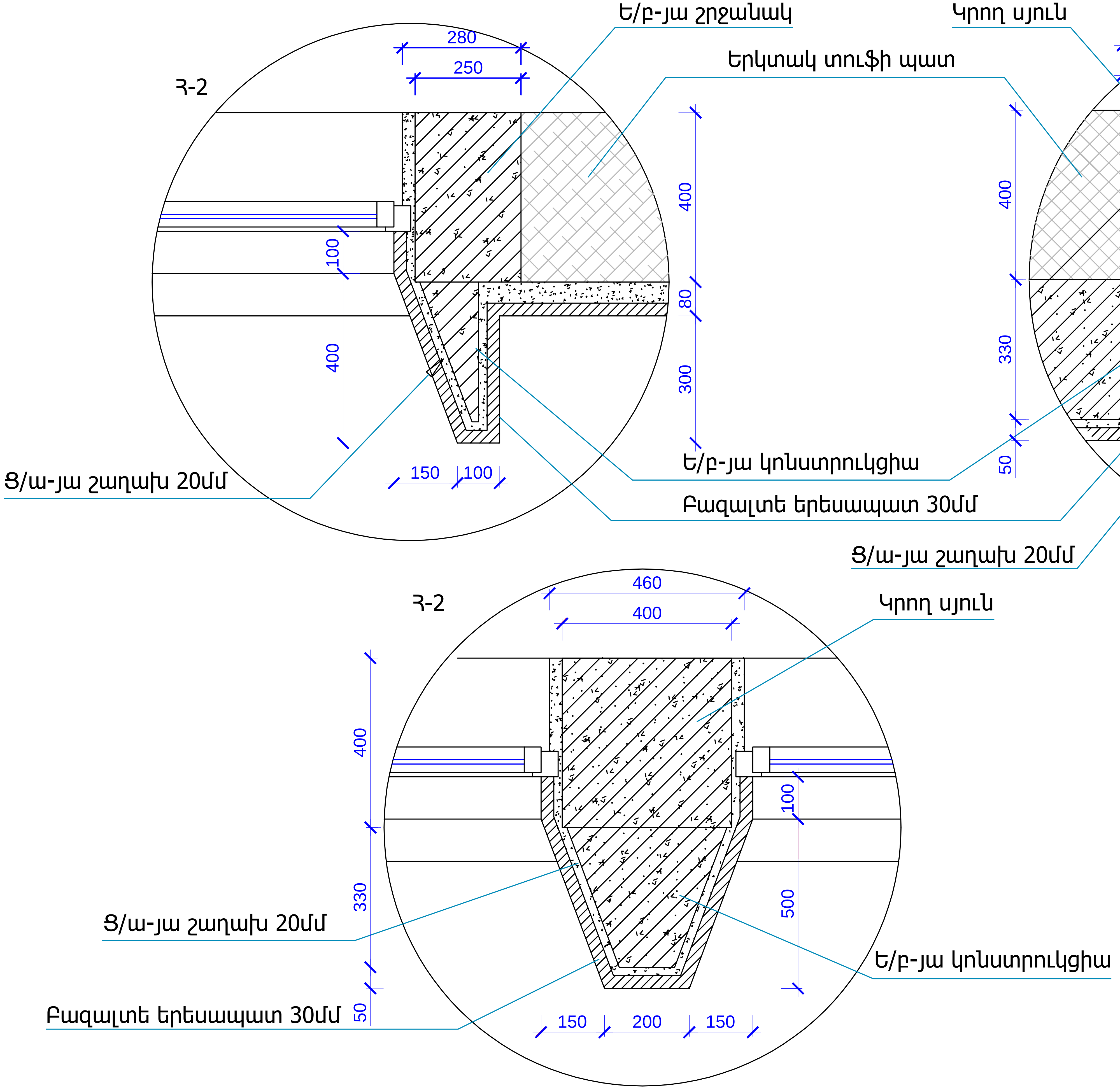

ՆԱԽԱԳԾԱՅԻՆ ԸՆԿԵՐՈՒԹՅՈՒՆ՝		
«ԱՄԵԼԻ» ՍՊԸ "AMELI" LLC		
ՆԱԽԱԳԾԻ ՀԱՍՑԵ՝		
ՀՀ Նաիրի համայնքի Զովունի բնակավայրում սգո սրահի կառուցման աշխատանքներ		
ՆԱԽԱԳԾԻ ԱՆՎԱՆՈՒՄԸ՝		
Հանգույցներ		
ԹԵՐԹ՝	ԹԵՐԹԵՐ՝	ՄԱՍՇՏԱԲ՝
9	10	1:50
ՏՆՕՐԵՆ՝	Ա.ՂԱՎԹՅԱՆ	
ՆԱԽԱԳԾՈՂ՝	Ա.ԹԱԴԵՎՈՍՅԱՆ	
ՍՏՈՒԳԵՑ՝	Ա.ՂԱՎԹՅԱՆ	

ՀԱՆԳՈՒՅՑՆԵՐ

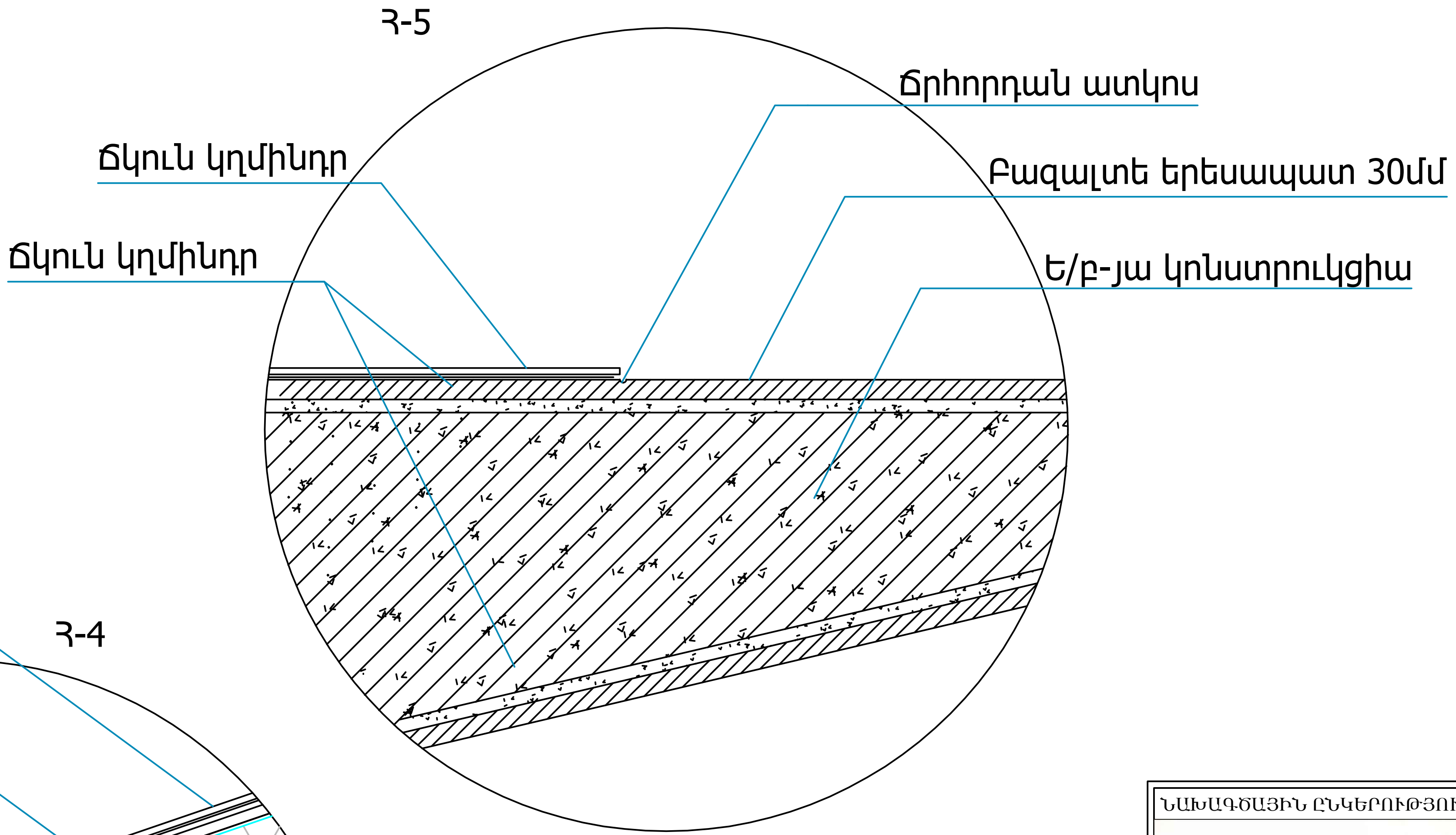

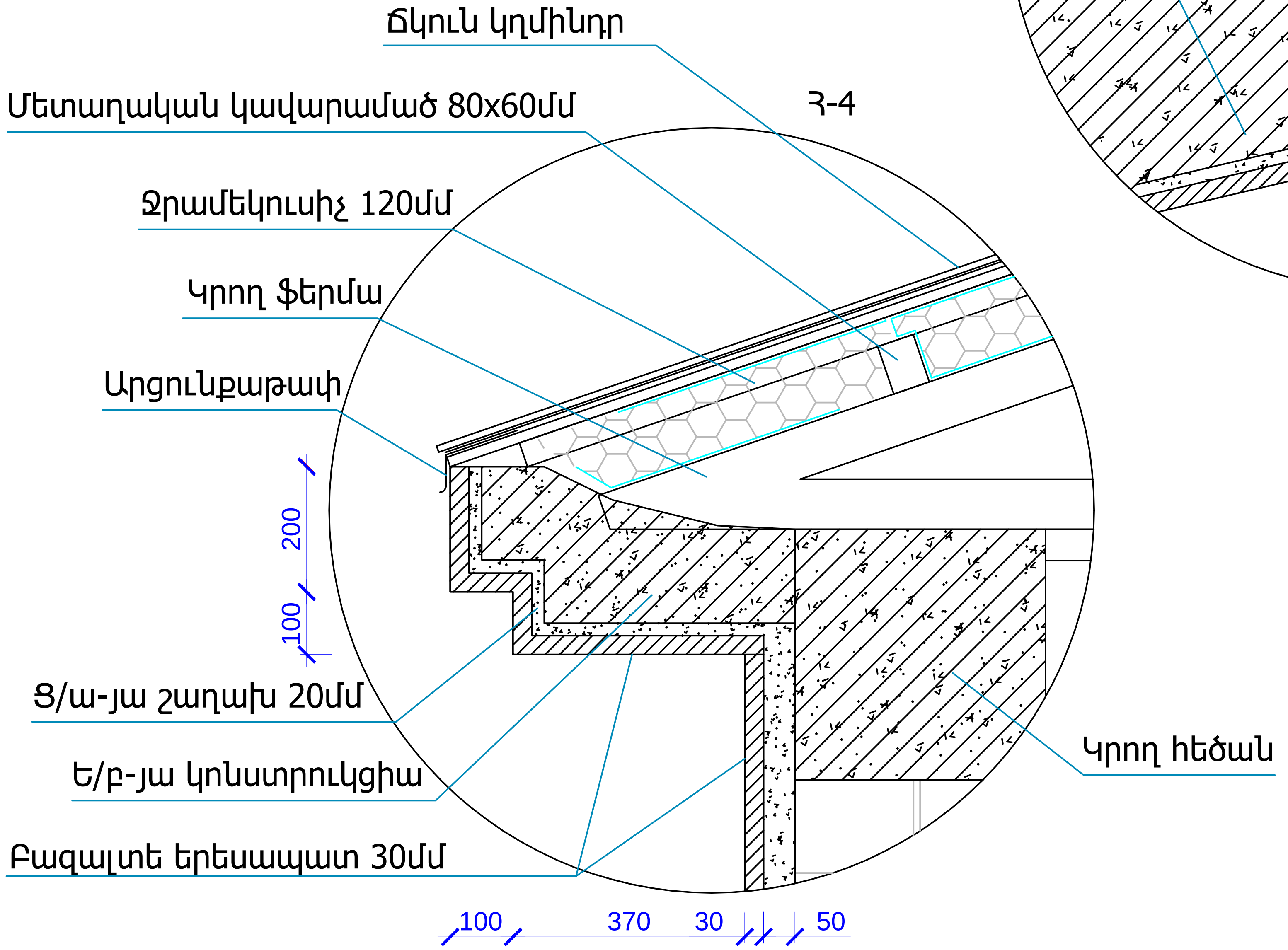

ՆԱԽԱԳԾԱՅԻՆ ԸՆԿԵՐՈՒԹՅՈՒՆ՝		
«ԱՄԵԼԻ» ՍՊԸ "AMELI" LLC		
ՆԱԽԱԳԾԻ ՀԱՍՑԵ՝		
ՀՀ Նաիրի համայնքի Զովունի բնակավայրում սգո սրահի կառուցման աշխատանքներ		
ՆԱԽԱԳԾԻ ԱՆՎԱՆՈՒՄԸ՝		
Հանգույցներ		
ԹԵՐԹ՝	ԹԵՐԹԵՐ՝	ՄԱՍՇՏԱԲ՝
10	10	1:50
ՏՆՕՐԵՆ՝	Ա.ԴԱՎԹՅԱՆ	[signature]
ՆԱԽԱԳԾՈՂ՝	Ա.ԹԱԴԵՎՈՍՅԱՆ	[signature]
ՍՏՈՒԳԵՑ՝	Ա.ԴԱՎԹՅԱՆ	[signature]

ԾԱԾԿՈՑԻ ՀԱՏԱԿԱԳԻԾ Մ1:100

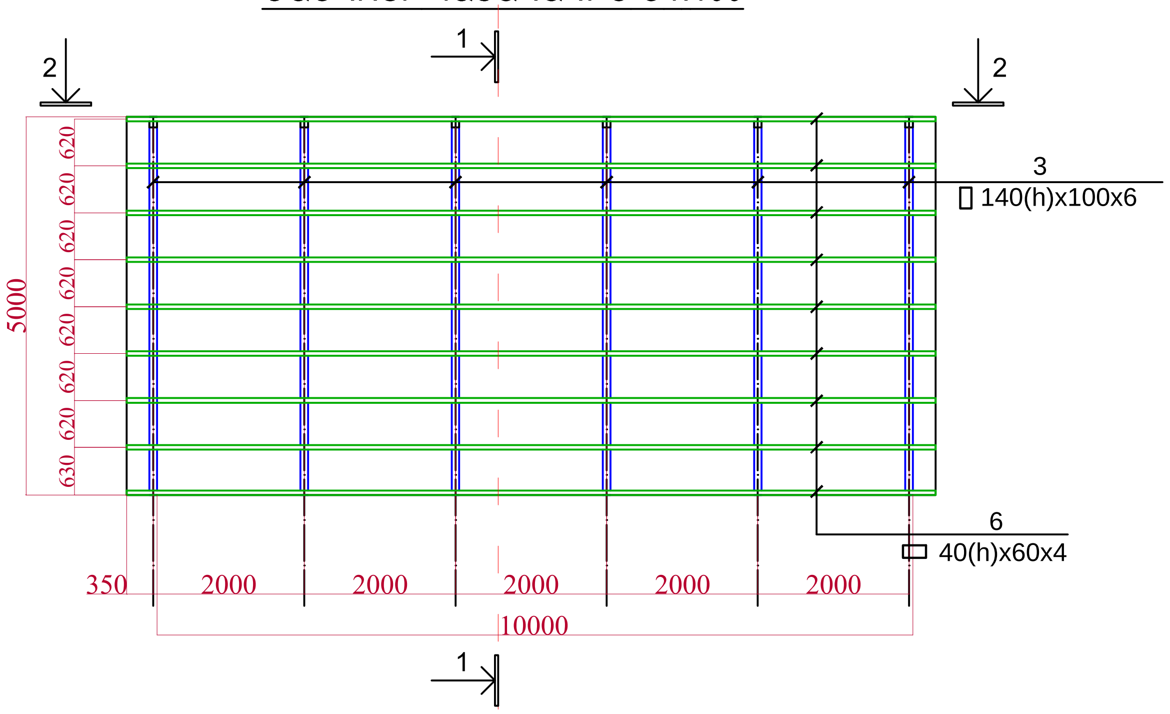

ԾԱԾԿՈՑԻ ՄԵՏԱՂԱԿԱՆ ՏԱՐՐԵՐԻ ՄԱՍՆԱԳԻՐ

ԴԻՐՔ	ՆՇԱՆԱԿՈՒՄ	ԱՆՎԱՆՈՒՄ	ԵՐԿԱՐՈՒԹՅՈՒՆ	ՔԱՆ. ՀԱՏ	1ԳԾՄ. ՔԱՇԸ ԿԳ	ԸՆԴ. ԿԳ
1	ԳՕՍՏ 8645-68	□ 140x80x6	L= 3.75	6	19.11	430.0
2	——"——	□ 140x80x6	L= 33.0	գծմ	19.11	630.6
3	——"——	□ 140(h)x80x6	L= 5.0	6	19.11	573.3
4	——"——	□ 140(h)x80x6	L= 0.96	6	19.11	110.1
5	——"——	□ 140(h)x80x6	L= 0.2	12	19.11	45.86
6	——"——	□ 60x40(h)x4	L= 10.7	11	5.56	654.4
7	——"——	□ 80x60(h)x5	L= 1.9	5	9.87	93.8
8	ԳՕՍՏ 53383-2009	O 60x3	L= 1.9	10	4.22	80.2
9	ԳՕՍՏ 19903-2015	— 300X450X8		6	8.5 1 հատի քաշը	51.2
	Ընդամենը □ 140x80x6 +5% կորուստ					**1879.3**
	Ընդամենը □ 80x60(h)x5+5% կորուստ					**98.5**
	Ընդամենը □ 60x40(h)x4 +5% կորուստ					**687.4**
	Ընդամենը O 60x3 +5% կորուստ					**84.2**
	Թիթեղ — 450X450X8					**51.2**
	Խիճ 10սմ հաստ.					**0,25 խմ**
	Բետոն B15 դասի					**1,3 խմ**
	Պողպատե տարրերի երկշերտ յուղաներկում					**58,0 քմ**
	Պրոֆիլավոր ցինկապատ թիթեղ					**62,0 քմ**
	Ջրհորդան ցինկապատ թիթեղից 0,55մմ հաստ իր փականներով					**11,0 գծմ**
	Ջրհոս խողովակ					**6,0 գծմ**
	Արմունկ					**4,0 հատ**

ԾԱԾԿՈՑԻ ՀԱՏԱԿԱԳԻԾ Մ1:100

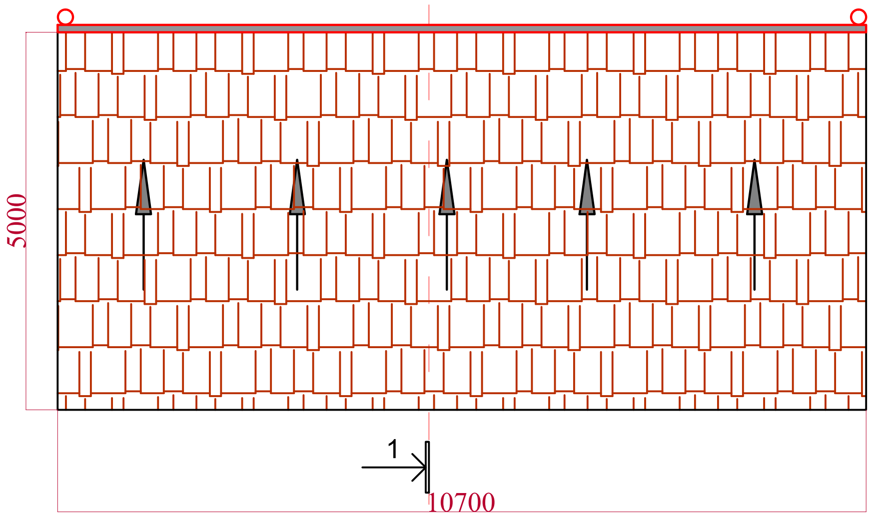

ԿՏՐՎԱԾՔ 1-1 Մ1:50

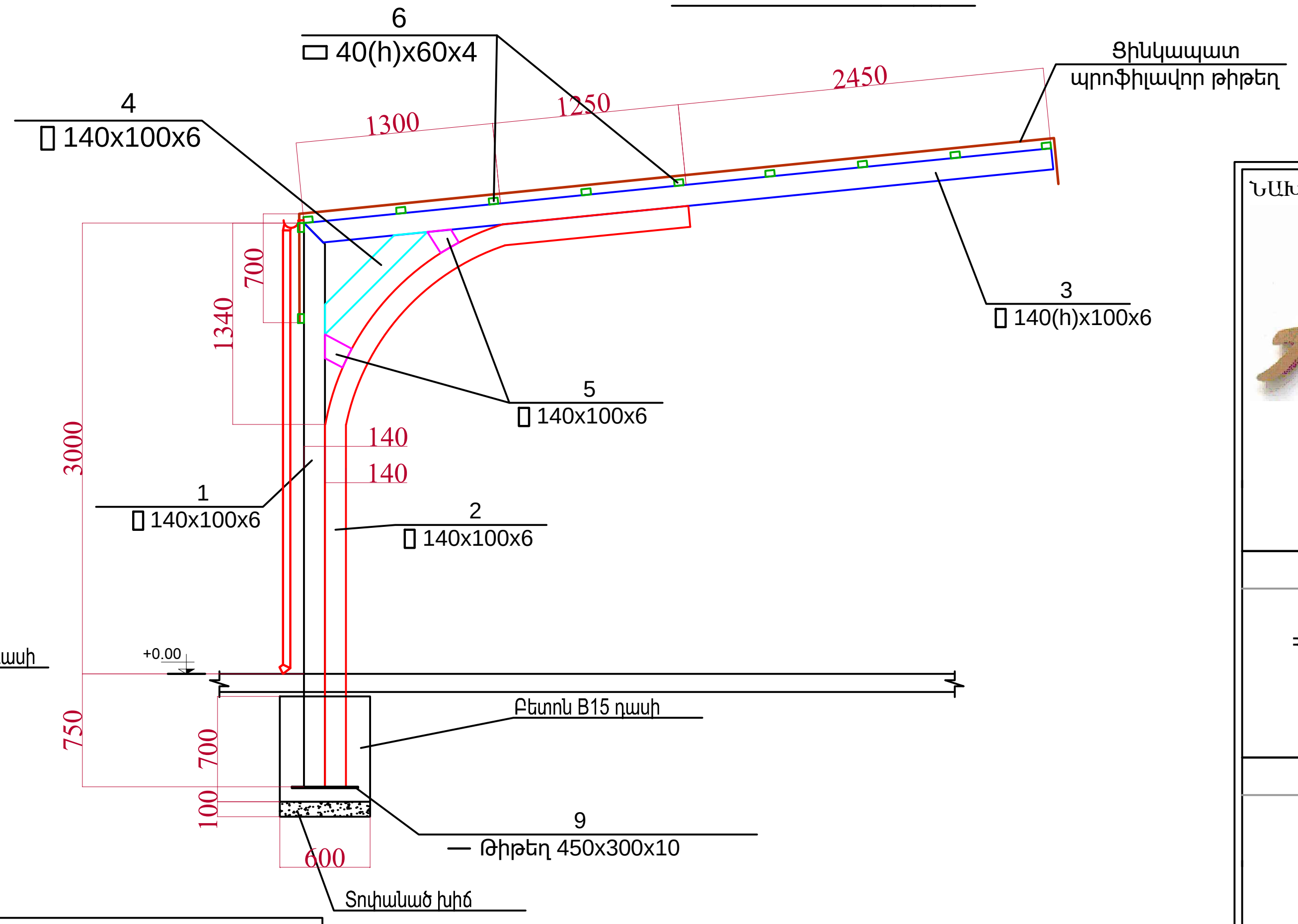

ԲԵՏՈՆԵ ՀԻՄՔԻ ՀԱՏԱԿԱԳԻԾ Մ1:25

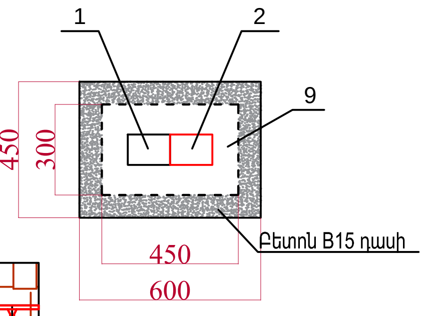

ԿՏՐՎԱԾՔ 2-2 Մ1:100

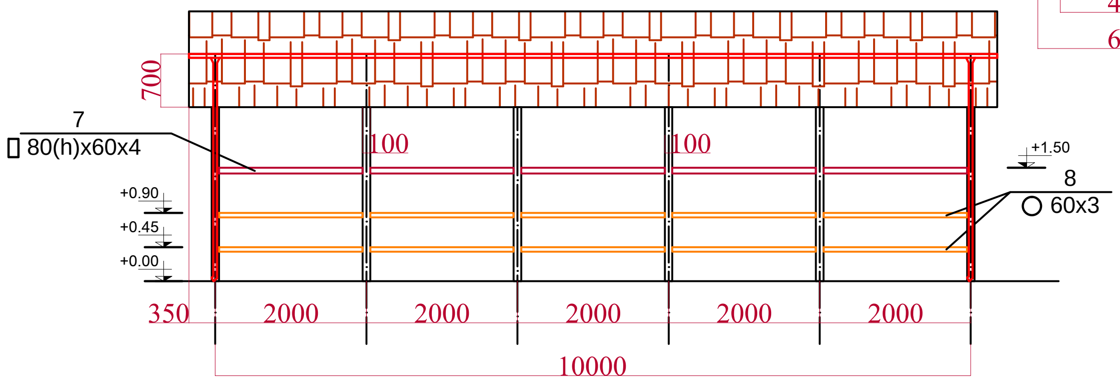

ԾԱՆՈԹՈՒԹՅՈՒՆ

1. Եռակցումը կատարել Э-46 (ГОСТ 9467-75) մակնիշի էլեկտրոդներով
2. Բոլոր չափերը տրված են մմ-ով
3. Բոլոր մետաղե տարրերը ենթակա են երկշերտ յուղաներկման

ՆԱԽԱԳԾԱՅԻՆ ԸՆԿԵՐՈՒԹՅՈՒՆ՝

«ԱՄԵԼԻ» ՍՊԸ
"AMELI" LLC

ՆԱԽԱԳԾԻ ՀԱՍՑԵ՝

ՀՀ Նաիրի համայնքի Զովունի բնակավայրում սգո սրահի կառուցման աշխատանքներ

ՆԱԽԱԳԾԻ ԱՆՎԱՆՈՒՄԸ՝

Ծածկարան

ԹԵՐԹ՝	ԹԵՐԹԵՐ՝	ՄԱՍՇՏԱԲ՝
10/1	10/1	1:100

ՏՆՕՐԵՆ՝	Ա.ԴԱՎԹՅԱՆ	[signature]
ՆԱԽԱԳԾՈՂ՝	Լ.ԹԱԴԵՎՈՍՅԱՆ	[signature]
ՍՏՈՒԳԵՑ՝	Ա.ԴԱՎԹՅԱՆ	[signature]

ԲԱՐԵԿԱՐԳՄԱՆ ԱՇԽԱՏԱՆՔՆԵՐ

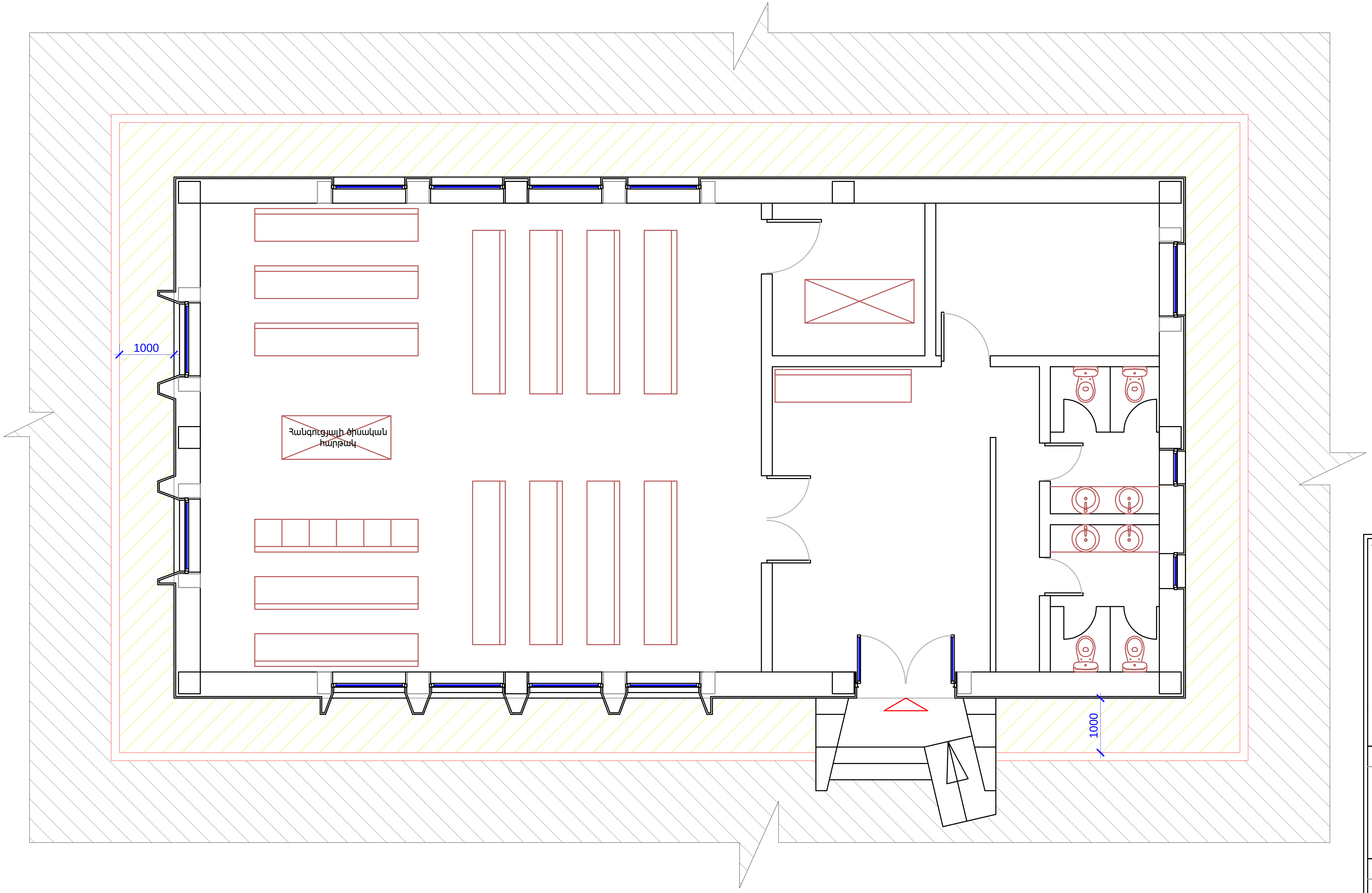

Նոր բազալտե եզրաքարեր 150*300մմ

Նոր ա/բ-յա մայթ

Նոր ա/բ-յա ճանապարհ

ՆԱԽԱԳԾԱՅԻՆ ԸՆԿԵՐՈՒԹՅՈՒՆ՝

«ԱՄԵԼԻ» ՍՊԸ
"AMELI" LLC

ՆԱԽԱԳԾԻ ՀԱՍՑԵ՝

ՀՀ Նաիրի համայնքի Զովունի բնակավայրում սգո սրահի կառուցման աշխատանքներ

ՆԱԽԱԳԾԻ ԱՆՎԱՆՈՒՄԸ՝

ԲԱՐԵԿԱՐԳՄԱՆ ԱՇԽԱՏԱՆՔՆԵՐ

ԹԵՐԹ՝	ԹԵՐԹԵՐ՝	ՄԱՍՇՏԱԲ՝
10/2	10/2	1:100

ՏՆՕՐԵՆ՝	Ա.ԴԱՎԹՅԱՆ	
ՆԱԽԱԳԾՈՂ՝	Ա.ԹԱԴԵՎՈՍՅԱՆ	
ՍՏՈՒԳԵՑ՝	Ա.ԴԱՎԹՅԱՆ	

ԼԱՅՆԱԿԱՆ ԿՏՐՎԱԾՔ

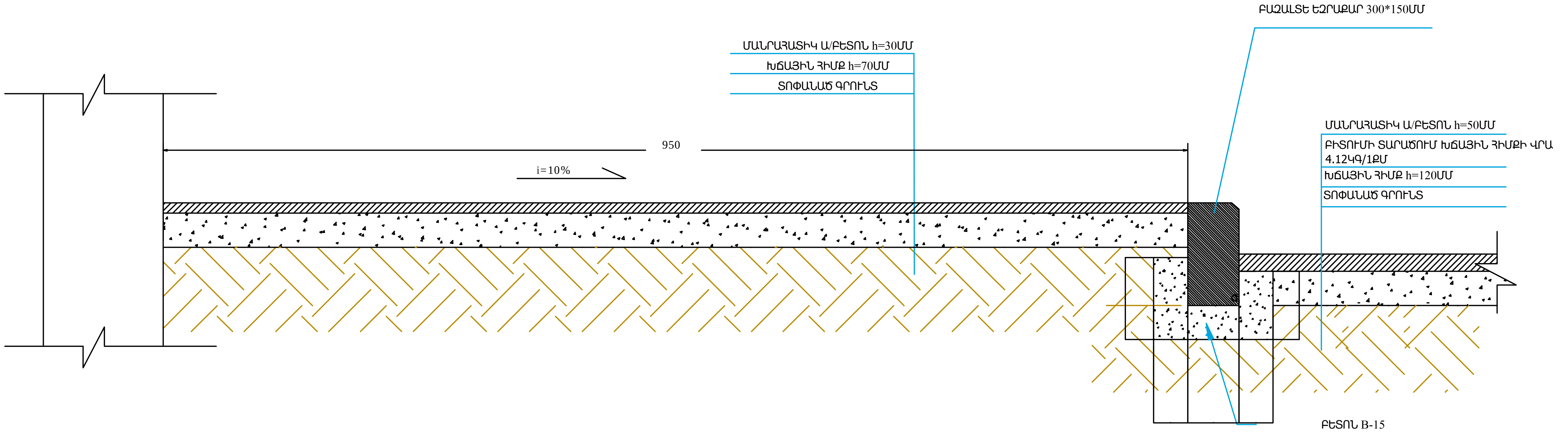

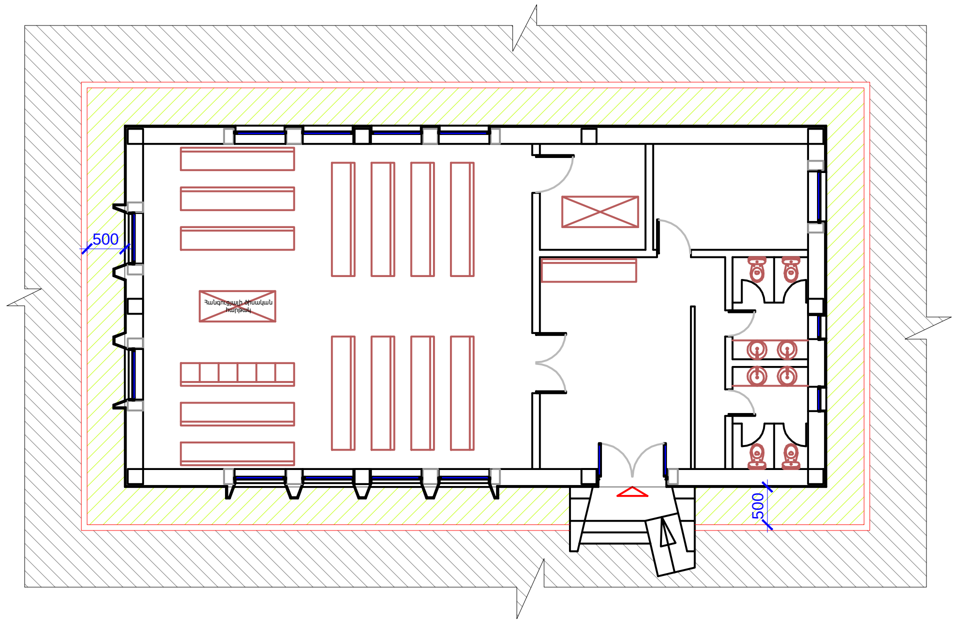

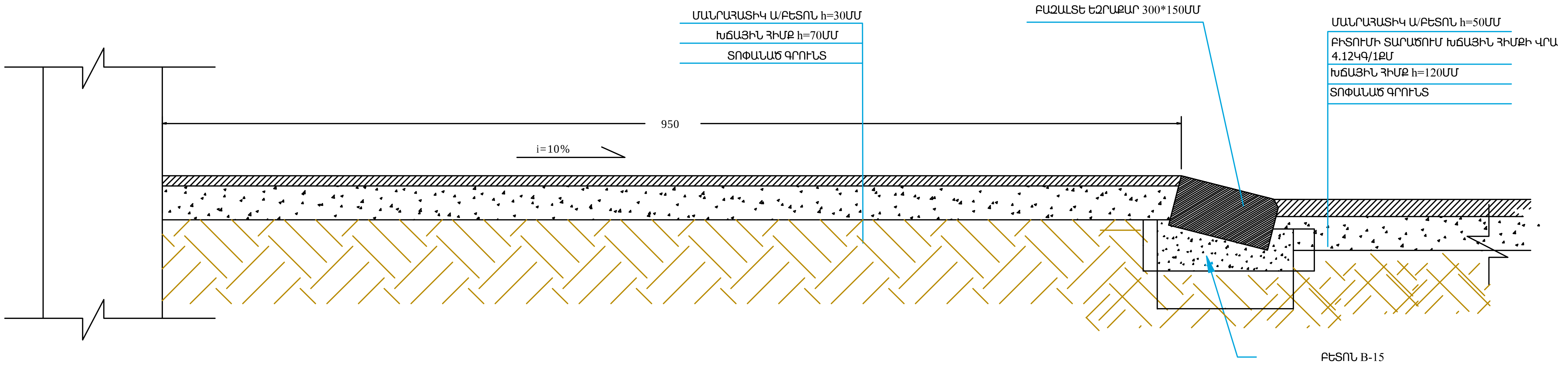

ՆԱԽԱԳԾԱՅԻՆ ԸՆԿԵՐՈՒԹՅՈՒՆ՝

«ԱՄԵԼԻ» ՍՊԸ
"AMELI" LLC

ՆԱԽԱԳԾԻ ՀԱՍՑԵ՝

ՀՀ Նաիրի համայնքի Զովունի բնակավայրում սգո սրահի կառուցման աշխատանքներ

ՆԱԽԱԳԾԻ ԱՆՎԱՆՈՒՄԸ՝

ԲԱՐԵԿԱՐԳՄԱՆ ԱՇԽԱՏԱՆՔՆԵՐ
ԼԱՅՆԱԿԱՆ ԿՏՐՎԱԾՔ

ԹԵՐԹ՝	ԹԵՐԹԵՐ՝	ՄԱՍՇՏԱԲ՝
10/3	10/3	1:100
ՏՆՕՐԵՆ՝	Ա.ԴԱՎԹՅԱՆ	
ՆԱԽԱԳԾՈՂ՝	Ա.ԹԱԴԵՎՈՍՅԱՆ	
ՍՏՈՒԳԵՑ՝	Ա.ԴԱՎԹՅԱՆ	

	Հողային աշխատանքներ		
1	Գրունտի մշակում մեխանիզմով 3-րդ կարգ, բարձելով ա/ինքնաթափի վրա	մ^{3}	465.2
2	Գրունտի մշակում մեխանիզմով 3-րդ կարգ, կողլիցք	մ^{3}	164.50
3	Գրունտի մշակում 3-րդ կարգ ձեռքով կողալիցքով	մ^{3}	32.4
4	Գրունտի հետլիցք մեխանիզմով 2-րդ կարգ հիմքերի փոսերը լցնելու համար	մ^{3}	164.50
5	Գրունտի հետլիցք ձեռքով 2-րդ կարգ հիմքերի փոսերը լցնելու համար և հատակների տակ	մ^{3}	22.30
6	Գրունտի տեղափոխում 5կմ	տ	722.45

	Հատակներ		
1	Հատակի ավազակոպիճից նախաշերտի կառուցում 80մմ	մ^{3}	11.72
2	Հատակի խարամից ջերմամեկուսիչ շերտի կառուցում 100մմ	մ^{3}	14.65
3	Հատակի բետոնե ենթաշերտի կառուցում B-10 դասի ծանր բետոնից	մ^{3}	0.25
4	Հատակի բետոնե ենթաշերտի կառուցում 15սմ B-20 դասի ծանր բետոնից ամրանավորմամբ	մ^{3}	11.76
5	Ամրան Φ10 A500c	տն	1.9620
6	Ց/ավազային շերտի ամրանավորում պողպատե ամրանային ցանցով Bp d=5մմ,բջիջը 150x150մմ	տ	0.26956
7	Ամրանացնց Bp d=5մմ,բջիջը 150x150մմ	մ^{2}	128.36
8	Հատակի միաշերտ հիդրոմեկուսացում իզոգամով բիտումային մածիկով	մ^{2}	146.50
9	Հարթեցնող շերտի պատրաստում ցեմենտ-ավազային շաղախից 50մմ հաստությամբ	մ^{2}	146.50
10	Պրեսգրանիտե հատակների պատրաստում /չսահող/	մ^{2}	157.50
11	Պրեսգրանիտե շրիշակների պատրաստում, h=10սմ	գմ	92.3
12	Պատերի երեսապատում բազալտե 30մմ հղկված սալերով./առանց ծակոտկեն/	մ^{2}	4.50
13	Երեսապատում մարմարե 20մմ հղկված սալերով	մ^{2}	2.30

Աշխատանքային ծավալներ

Աշխատանքի անվանում	Չափ. միավ	Ծավալ
Պատերի տուֆե շարվածք	խմ	72
Որմնախարսխի երեսապատում սրբատաշ բազալտից	քմ	45
Պատերի երեսապատում բազալտե սալերով 30մմ	քմ	139.5
Պատերի երեսապատում տրավերտինե սալերով 30մմ	քմ	127

	Ծածկի մետաղական կոնստրուկցիաներ, տանիքածածկ						
	Ծածկի մետաղական կոնստրուկցիաներ			18	Պողպատյա ուղղ. խողովակ 80*60*4	գմ	246.80
1	Մետաղական Ֆ-1 ֆերմաների պատրաստում և մոնտաժում	տն	1.7651	20	Պողպատյա քառակուսի խողովակ 100*100*4	գմ	22.10
2	Պողպատյա քառակուսի խողովակ 80*80*4	գմ	122.7	21	Պողպատյա քառակուսի խողովակ 50*50*3	գմ	23.80
3	Պողպատյա քառակուսի խողովակ 50*50*3	գմ	109.44	22	Պողպատյա անկյունակ 100*100*7	գմ	1.30
4	Պողպատյա անկյունակ 63*63*5	գմ	2.52	23	Պողպատե թերթ b=6մմ	տն	0.0063
5	Պողպատյա անկյունակ 75*75*5	գմ	8.64	24	Պողպատե թերթ b=10մմ	տն	0.0449
6	Պողպատե թերթ b=6մմ	տն	0.0432	25	Մետաղական դետալների ներկում հակակոռոզիոն ներկով և յուղաներկում	մ^{2}	85.0
7	Պողպատե թերթ b=10մմ	տն	0.0432		**Տանիք**		
8	Մետաղական դետալների ներկում հակակոռոզիոն ներկով և յուղաներկում	մ^{2}	69.0	1	Տանիքածածկի ջերմամեկուսացում 12,0սմ հաստության, 75կգ/1խմ խտության, չայրվող քարի բամբակով / ամրացումը կապելու լարով /	մ^{2}	193.60
9	Մետաղական Ֆ-2 ֆերմաների պատրաստում և մոնտաժում	տն	0.5940	2	Գոլորշամեկուսիչ թաղանթից շերտի իրականացում TEXNONIKOL ISOBOX B 70 տեսակի կամ համարժեք այլ տեսակի	մ^{2}	218.50
10	Պողպատյա քառակուսի խողովակ 80*80*4	գմ	39.07	3	Տանիքի երեսում OSB -3 խոնավակայուն 16մմ փայտատաշեղային սալերով	մ^{2}	218.50
11	Պողպատյա քառակուսի խողովակ 50*50*3	գմ	36.48	4	Կավարամածի պատրաստում 40x40մմ կտրվածքի փայտանյութից	մ^{2}	218.50
12	Պողպատյա անկյունակ 63*63*5	գմ	1.40	5	Փայտանյութ 40x40մմ	մ^{3}	0.90
13	Պողպատյա անկյունակ 75*75*5	գմ	2.88	6	Կավարամածի եւ տանիքածածկի հրապաշտպանում	մ^{2}	219
14	Պողպատե թերթ b=6մմ	տն	0.0288	7	Կավարամածի եւ տանիքածածկի մշակում հականեխիչ նյութով	մ^{2}	219
15	Պողպատե թերթ b=10մմ	տն	0.0252	8	Գոգավոր մասերի իրականացում հարթ ցինկապատ թիթեղից 0.55մմ հաստ.	մ^{2}	62.4
16	Մետաղական դետալների ներկում հակակոռոզիոն ներկով և յուղաներկում	մ^{2}	22.0	9	Տանիքի ծածկույթի պատրաստում մետաղական կղմինդրից	մ^{2}	218.5
17	Զգիչների, Մարդակների, կամարների և մետաղական առանձին տարրերի պատրաստում և մոնտաժում	տն	2.3970				

Մուտքի հարթակի կառուցում

1	Գրունտի մշակում 3-րդ կարգ ձեռքով կողալիցքով	մ^{3}	2.5
2	Հիմքերի տակ նախաշերտի պատրաստում բազալտե խճից 100մմ հաստ.	մ^{3}	0.64
3	Նախապատրաստական շերտի իրականացում հիմքերի տակ B7.5 դասի բետոնից	մ^{3}	0.47
4	Խամքարաբետոնից ժապավենային հիմքերի իրականացում B15 դասի բետոնով	մ^{3}	2.50
5	Պատերի, հիմքերի և զանգվածների կողային հիդրոմեկուսացում 2 շերտ բիտումի քսումով	մ^{2}	4.65
6	Մուտքի հարթակի և աստիճանների երեսապատում 30մմ բազալտե սալերով,եզրագծի մեկ կողմից աղեղային հղկումով /առանց ծակոտկեն/	մ^{2}	6.44
7	Աստիճանների դիմային մասերի և կողապատերի երեսապատում բազալտե սալերով, 30մմ հաստ./առանց ծակոտկոն/	մ^{2}	2.16
8	Պատերի երեսապատում բազալտե սալերով 30մմ հաստ../առանց ծակոտկեն/	մ^{2}	1.045
9	Աստիճանների արծաթափայլ բազրիքների տեղադրում	գմ	1.8

	Կախովի առաստաղ		
1	Կախովի առաստաղների իրականացում հրակայուն գիպսաստվարաթղթե սալերով 9.5մմ /հիմնակմախքի իրականացմամբ/	մ^{2}	135.50
2	Պլաստմասե կախովի առաստաղի պատրաստում պրոֆիլներով կարկասի վրա	մ^{2}	11.00

	Հարդարման աշխատանքներ		
1	Պատերի գաջե սվաղում բարելավված որակի	մ^{2}	246.00
2	Պատերի սվաղում ցեմենտավազային շաղախով/ցանցով/	մ^{2}	79.10
3	Պատերի երեսապատում հախճասալով	մ^{2}	79.10
4	Պատերի ներկում լատեքսային ներկով, ծեփամածկմամբ, լավորակ	մ^{2}	246.00
5	Առաստաղների ներկում լատեքսային ներկով, ծեփամածկմամբ, լավորակ	մ^{2}	133.5

ՆԱԽԱԳԾԱՅԻՆ ԸՆԿԵՐՈՒԹՅՈՒՆ՝		
«ԱՄԵԼԻ» ՍՊԸ "AMELI" LLC		
ՆԱԽԱԳԾԻ ՀԱՍՑԵ՝		
ՀՀ Նաիրի համայնքի Զովունի բնակավայրում սգո սրահի կառուցման աշխատանքներ		
ՆԱԽԱԳԾԻ ԱՆՎԱՆՈՒՄԸ՝		
ԱՇԽԱՏԱՆՔԱՅԻՆ ԾԱՎԱԼՆԵՐ		
ԹԵՐԹ՝	ԹԵՐԹԵՐ՝	ՄԱՍՇՏԱԲ՝
ՃՇ-10/4	10/4	1:50
ՏՆՕՐԵՆ՝	Ա.ԴԱՎԹՅԱՆ	
ՆԱԽԱԳԾՈՂ՝	Ա. ԹԱԴԵՎՈՍՅԱՆ	
ՄՏՈՒԳԵՑ՝	Ա.ԴԱՎԹՅԱՆ	

ԹԵՐԹԵՐԻ ԱՄՓՈՓԱԳԻՐԸ

Հ/Հ	Անվանում	Ծանոթ.
1	Ընդհանուր տեղեկություններ	
2	Հիմքերի մակնշման սխեման, կտրվածք 1 - 1	
3	Միաձուլ հիմնահեծանների ամրանավորումը՝ ՄՀՀ - 1, Մասնագիրը	
4	Միաձույլ Հիմքեր ՄՀ - 1, ՄՀ - 2, ՄՀ - 2Ա, ՄՀ - 3	
5	Միաձուլ հիմք՝ ՄՀ - 4, Հիմքերի մասնգրերը	
6	Պատի փռվածքները "1", "3", "Ա", "Դ" առանցքներով	
7	Միաձույլ սյուն-միջուկներ՝ ՄՍՄ-1, ՄՍՄ-2, ՄՍՄ-3 Միաձույլ հեծան-գոտիներ ՄՀԳ-1, ՄՀԳ-2	
8	Միաձույլ ՄՀԳ-1 հեծան-գոտու հանգույց: Մասնագրեր	
9	"1" առանցքի մուտքը՝ կտրվածքներ 1 - 1 և 2 - 2	
10	"1" առանցքի մուտքը՝ կտրվածքներ 3 - 3 և 4 - 4	
11	Միաձույլ բարավորներ ՄԲր - 1, ՄԲր - 2, ՄԲր - 3, ՄԲր - 4	
12	Բարավորների Մասնագրերը	
13	Միաձույլ հատակի ծածկի սալի և միջնորմների հատակագիծ	
14	Դրվագ - 2՝ Միջնորմների ամրանավորումը և միացումը արտաքին պատերին	
15	Վերևին և ներքին գոտիների մարկարդակում մետաղական կոնստրուկցիաների մակնշման սխեման, կտրվածք 1 - 1	
16	Կտրվածքներ (2 - 2) փ (6 - 6), Հանգույցներ "1" և "2"	
17	Հանգույցներ "3" փ "8", Մետաղական տարրերի մասնագրերը	

Հաշվարկային բեռները ծածկի 1 մ2 մակերեսի վրա

Հ/Հ	Շերտերի անվանումները	норм. нагр.	коэф. перег.	расч. нагр.	ИТОГО расч. нагр.
	Ֆերմաների մարդակների վրա				
1	Հաստատուն բեռները ճկուն ծածկից	10	1.1	11	105.0
2	OSB - 3, փայտյա սալեր - 12 մմ հաստ	8	1.1	8.8	
3	Փայտյա մարդակներ 50*50մմ, քայլը՝ 620մմ	2.5	1.1	2.8	
4	Մետաղական ծածկի քաշը	25	1.1	27.5	
5	Կախովի առաստաղ	50	1.1	55	
6	Ձյան բեռը՝ ըստ երկրաբանական եզր	200	1.4	280	280
	Ընդհանուր			350	

Նոր կառուցվող սգո սրահը մեկ հարկանի ուղղանկյունաձև քարե կառույց է, 9,0 մ * 18,0 մ առանցքային չափերով, երկլանջ տանիքով
Պատերի հիմնական հաստությունը կազմում է 480 մմ
Արտաքին բացվածքները կամարաձև են, մուտքը առաջ եկած քարե շարով
Ծածկը՝ տանիքը իրականացված են , երկլանջ, 9 մետրանոց թռիչքեվ, մետաղական ֆերմաներով: Ճակտները ևս քարից շարված պատերեն
Շենքը համարվում է քարե շինություն հստակ ե/բ ուղղաձիգ միջուկներով
Հիմքերը նախագծված են կետային, միմյանց կապող ժապավեններով, որոնց վրա և բարձրանում են պատերը
Արտաքին պատերի մեջ՝ հիմնականում բացվածքների և փոքր միջնապատերի մեջ, նախատեսված են ե/բ միջուկներ 300*400 մմ
և 400*400 մմ կտրվածքներով միջուկ - սյուներ, որոնք +3,500 մ նիշում միմյանց միացված են 400*400 մմ գոտիներով
Բոլոր բարավորները նախագծված են միձույլ ե/բետոնից որոնք միաձույլված են գոտիների հետ
Մուտքի մասը նախագծված է միաձույլ ե/բ-ից,փոփոխական հաստությամբ թաղով և փոփոխական թռիչքով, որը շենքի հետ կապված է՝ և հիմքերում և վերևի գոտու մակարդակում
Ճակտները, նախագծում, եզրափակված են միաձույլ երկաթբետոնյա գոտիների մեջ:

ՆԱԽԱԳԾԱՅԻՆ ԸՆԿԵՐՈՒԹՅՈՒՆ՝		
«ԱՄԵԼԻ» ՍՊԸ "AMELI" LLC		
ՆԱԽԱԳԾԻ ՀԱՍՑԵ՝		
ՀՀ Նաիրի համայնքի Զովունի բնակավայրում սգո սրահի կառուցման աշխատանքներ		
ՆԱԽԱԳԾԻ ԱՆՎԱՆՈՒՄԸ՝		
Ամփոփագիր Ընդհանուր տվյալներ		
ԹԵՐԹ՝	ԹԵՐԹԵՐ՝	ՄԱՍՇՏԱԲ՝
1	17	1:100
ՏՆՕՐԵՆ՝	Ա.ԴԱՎԹՅԱՆ	
ՆԱԽԱԳԾՈՂ՝	Ա.ԹԱԴԵՎՈՍՅԱՆ	
ՍՏՈՒԳԵՑ՝	Ա.ԴԱՎԹՅԱՆ	

ՀԻՄՔԵՐԻ ՄԱԿՆԱՆՇՄԱՆ ՍԽԵՄԱ

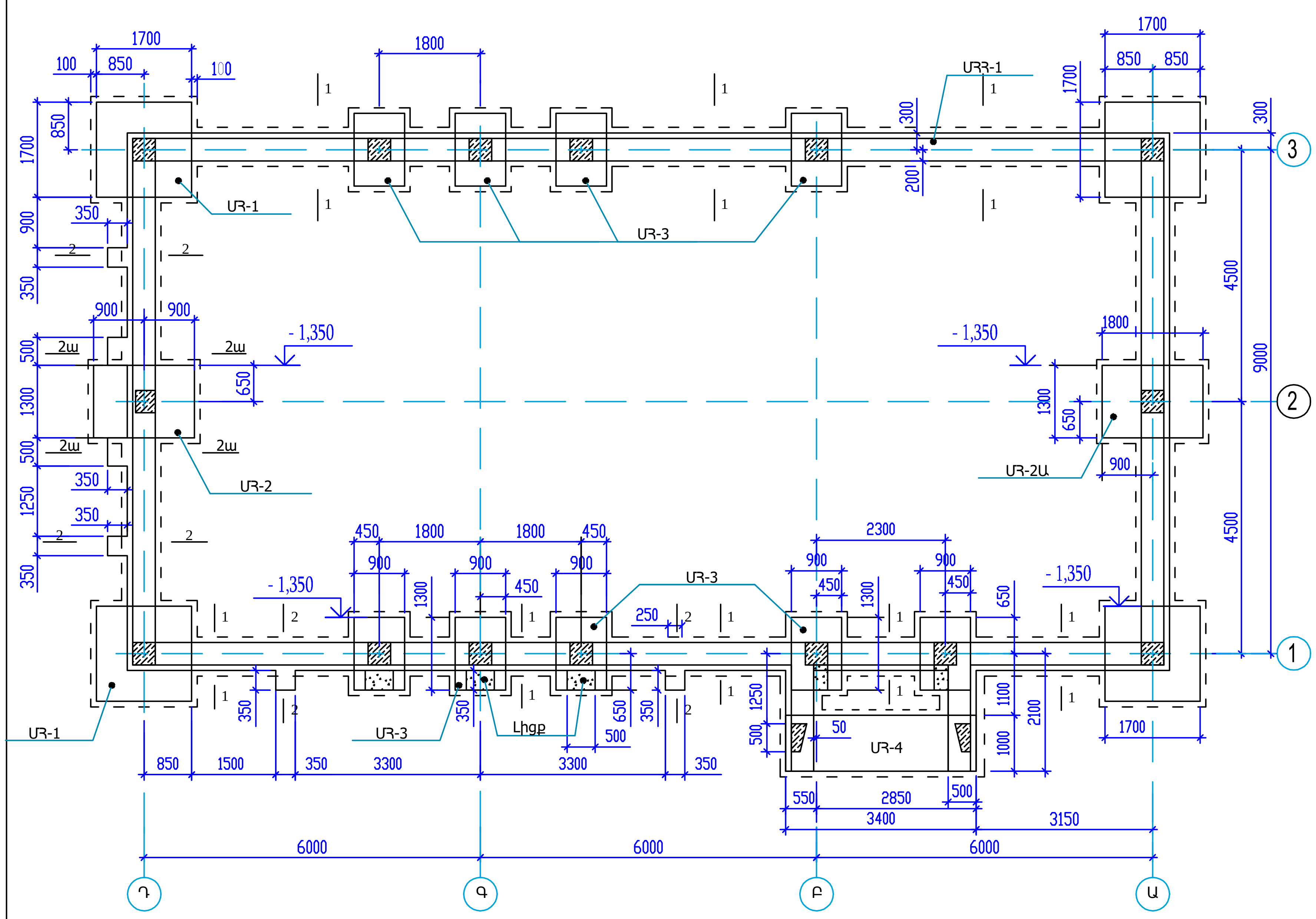

1-1

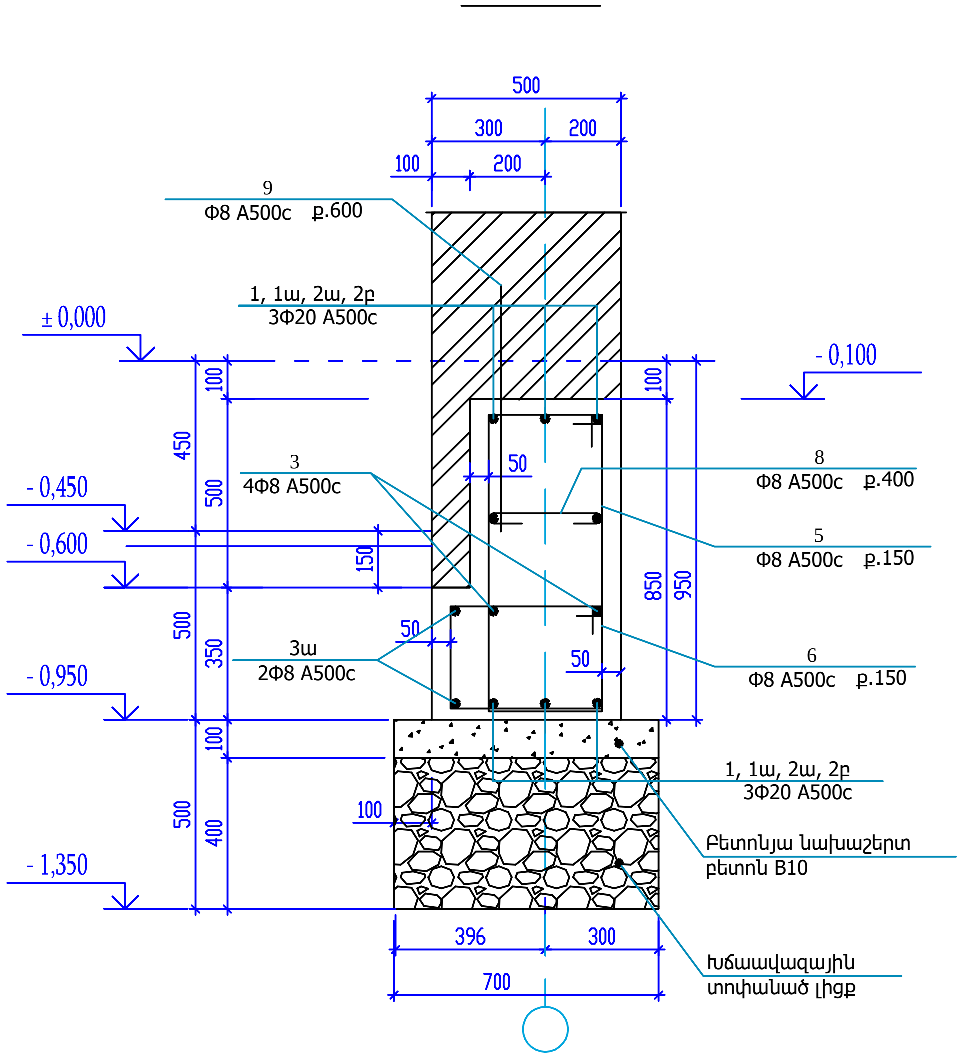

ՄԻԱՁՈՒՅԼ ԵՐԿԱԹԲԵՏՈՆՅԱ ՏԱՐՐԵՐԻ ՔԱՆԱԿՆԵՐԻ ՄԱՍՆԱԳԻՐ

ՄԱԿՆԻՇ	ՆՇԱՆԱԿՈՒՄ	ԱՆՎԱՆՈՒՄ		ՔԱՆԱԿ ՀԱՏ	ԾԱՆՈԹՈՒԹՅՈՒՆ
ՄՀ-1	ԵԿ-4,5	ՄԻԱՁՈՒՅԼ ՀԻՄՔ	ՄՀ-1	4	
ՄՀ-2			ՄՀ-2	1	
ՄՀ-2Ա			ՄՀ-2Ա	1	
ՄՀ-3			ՄՀ-3	9	
ՄՀ-4			ՄՀ-4	1	
ՄՀՀ-1	ԵԿ-2,3	ՄԻԱՁՈՒՅԼ ՀԻՄՆԱՀԵԾԱՆ	ՄՀՀ-1	1	∑ L=54մ
		ՆՅՈՒԹԵՐ			
		Խճաավազային նախաշերտ		9.4	մ3
		Բետոնյա նախաշերտ բետոն B10		6.4	մ3
		Բետոնյա լիցք բետոն B10		0.25	մ3

ԾԱՆՈԹՈՒԹՅՈՒՆ

1. Տվյալ թերթը նայել ճարտարապետական հատակագծի հետ միասին
2. Հիմնական ամրանային ձողերի անընդհատությունը ապահովել 50D մակադրմամբ
3. Բետոնացման աշխատանքների ընթացքում ընդմիջելիս իրականացնել աշխատանքային կարեր
4. Հիմնահեծանի մեջ նախորոք թողնել անցքեր ինժեներական կոմունիկացիաների համար
5. Թույլատրվում է բետոնացման աշխատանքները կատարել ձմեռային պայմաններում եթե ձեռք է առնված միջոցառումներ ըստ СП 70.13330.2012 ,Несущие и ограждающие конструкциив, Актуализиров. редакция СНиП 3.03.01–87
6. Գրունտների հետ շփվող բոլոր բետոնյա մակերեսներին, բացի հիմքերի ներբաններից,ջրամեկուսացնել2 շերտ տաք, բիտումային մածիկով
7. Հիմնատակի գրունտը չվնասելու համար, անհրաժեշտ է խրամատները մեխանիզմներով քանդել մնալով 100 մմ հիմատակի նիշին բարձր, իսկ մնացածը մշակել ձեռքով

ՆԱԽԱԳԾԱՅԻՆ ԸՆԿԵՐՈՒԹՅՈՒՆ՝		
«ԱՄԵԼԻ» ՍՊԸ "AMELI" LLC		
ՆԱԽԱԳԾԻ ՀԱՍՑԵ՝		
ՀՀ Նաիրի համայնքի Զովունի բնակավայրում սգո սրահի կառուցման աշխատանքներ		
ՆԱԽԱԳԾԻ ԱՆՎԱՆՈՒՄԸ՝		
Հիմքերի մակնշման սխեման, կտրվածք 1 - 1		
ԹԵՐԹ՝	ԹԵՐԹԵՐ՝	ՄԱՍՇՏԱԲ՝
2	17	1:100
ՏՆՕՐԵՆ՝	Ա.ՂԱՎԹՅԱՆ	
ՆԱԽԱԳԾՈՂ՝	Ա.ԹԱԴԵՎՈՍՅԱՆ	
ՍՏՈՒԳԵՑ՝	Ա.ՂԱՎԹՅԱՆ	

Միաձույլ հիմնահեծանների ամրանավորումը՝ ՄՀՀ - 1
Միաձույլ հիմքերը և նախաշերտերը չեն ցուցադրված

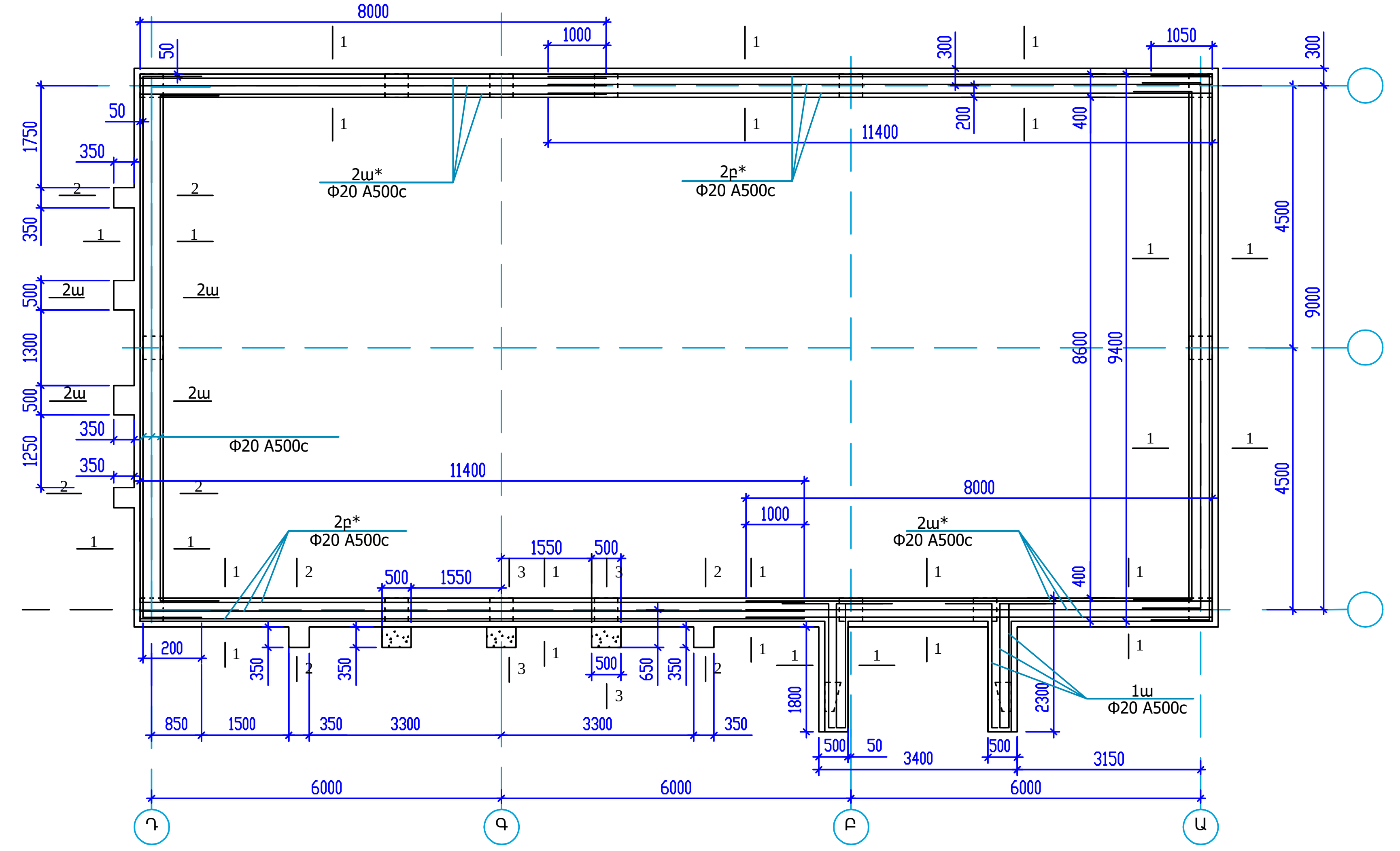

2-2 և 2ա-2ա

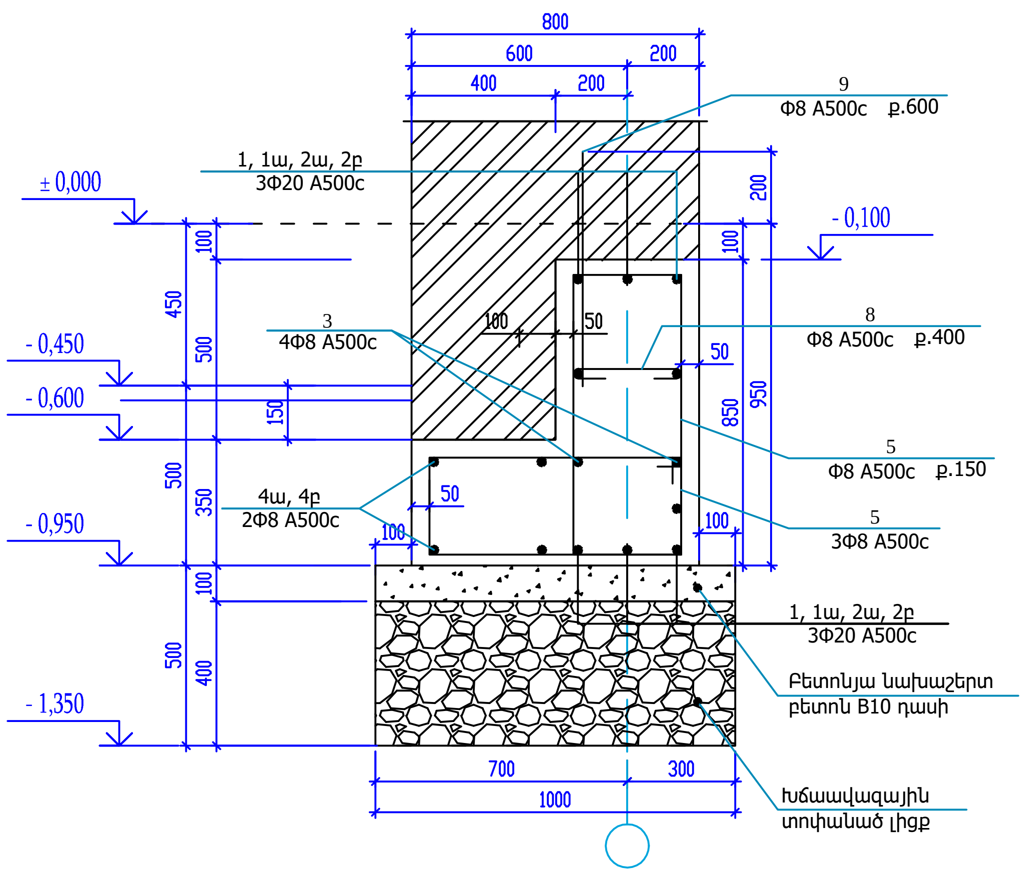

3-3

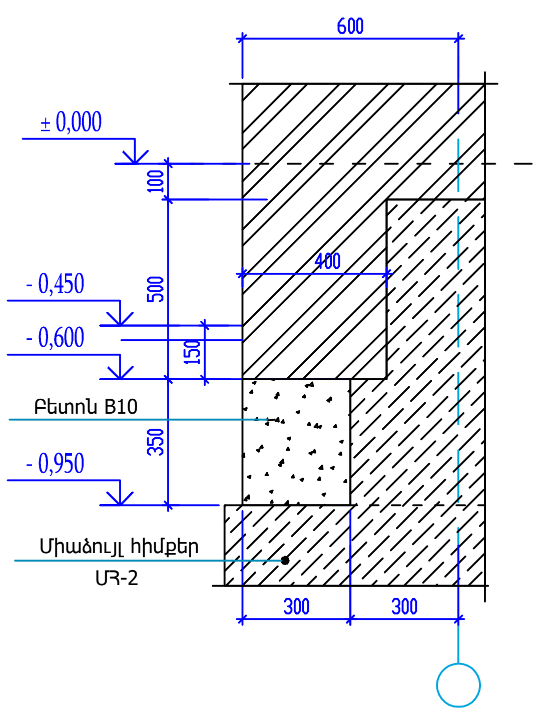

Սյալ թերթը նայել ԵԿ - 2 թերթի հետ համատեղ

ՄԻԱՁՈՒՅԼ Ե/Բ-ՅԱ ՏԱՐՐԵՐԻ ՄԱՍՆԱԳԻՐ

ԴԻՐՔ	ԱՆՎԱՆՈՒՄ		ՔԱՆԱԿ ՀԱՏ	ՁԱՆԳՎԱԾ ԿԳ	ԾԱՆՈԹՈՒԹՅՈՒՆ
	ՄՀՀ-1			∑ L= 57.6մ	
1	Փ 20 A500c, ГОСТ P52544-2006	Lմիջ. = 11 000	12	27.13	355.5 կգ
1ա		L= 3800	12	9.37	112.4 կգ
2ա*		L= 7950	12	19.6	235.3 կգ
2բ*		L= 11 400	12	28.1	337.3 կգ
3	Փ 8 A500c, ГОСТ P52544-2006	∑ L= 243,0 մ	1	0.395	96.1 կգ
3ա		∑ L= 66 մ	1	0.395	26.1 կգ
4ա		L= 300	8	0.119	0.95 կգ
4բ		L= 450	4	0.178	0.71 կգ
5		L= 2300	384	0.909	349.0 կգ
6		L= 1500	366	0.593	217.0 կգ
7		L= 2100	18	0.83	14.9 կգ
8		L= 500	145	0.198	28.7 կգ
9		L= 600	112	0.237	26.8 կգ
	Նյութեր				
	Բետոնի ծախսը B25		20.25		մ3

(*) 2ա և 2բ ամրանների կցումները բերված են ներքև գոտու համար,
վերին գոտու համար կցումները իրականացնել կցման տեղերը փոխելով

Դիրքերի մասնագիրը

Դիրք	Ուրվագիծ
1	8700, 9000, 9300; 1000; 1000
1ա	2300; 1000; 500
3	
5	850; 300; 750; 400
6	500; 250; 400; 350
7	800; 250; 700; 350
8	100; 300; 100

Մեկ միաձույլ տարրերի ամրանների տեղեկագիր - կգ

Տարրերի մակնիշները	Ամրաններ			
	Ամրանի դասը			
	A500c			
	ГОСТ Р 52544-2006			
	Փ			
	8	10	20	Ընդհամենը
ՄՀՀ-1	760.0	----	1041.0	1081.0

ՆԱԽԱԳԾԱՅԻՆ ԸՆԿԵՐՈՒԹՅՈՒՆ՝		
«ԱՄԵԼԻ» ՍՊԸ "AMELI" LLC		
ՆԱԽԱԳԾԻ ՀԱՍՑԵ՝		
ՀՀ Նաիրի համայնքի Զովունի բնակավայրում սգո սրահի կառուցման աշխատանքներ		
ՆԱԽԱԳԾԻ ԱՆՎԱՆՈՒՄԸ՝		
Միաձույլ հիմնահեծանների ամրանավորումը՝ ՄՀՀ - 1, Մասնագիրը		
ԹԵՐԹ՝	ԹԵՐԹԵՐ՝	ՄԱՍՇՏԱԲ՝
3	17	1:100
ՏՆՕՐԵՆ՝	Ա.ԴԱՎԹՅԱՆ	
ՆԱԽԱԳԾՈՂ՝	Ա.ԹԱԴԵՎՈՍՅԱՆ	
ՍՏՈՒԳԵՑ՝	Ա.ԴԱՎԹՅԱՆ	

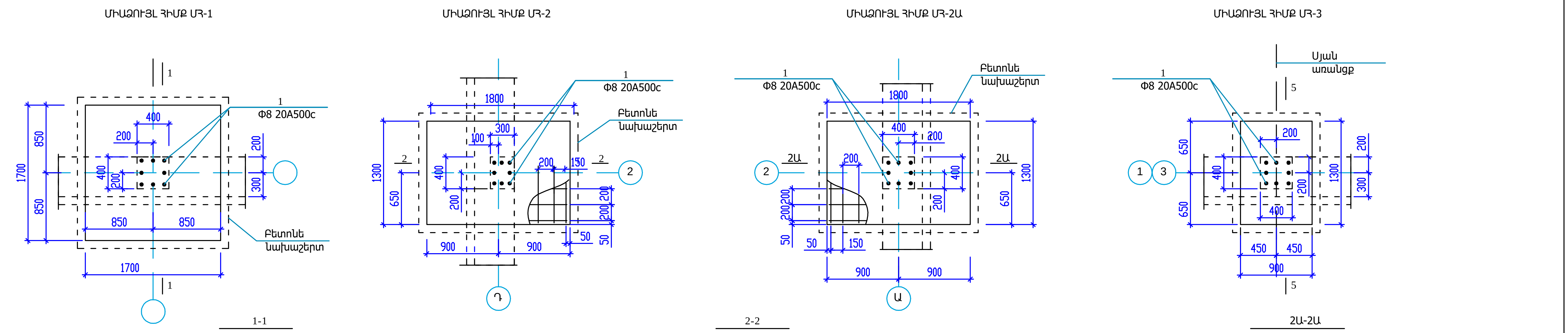

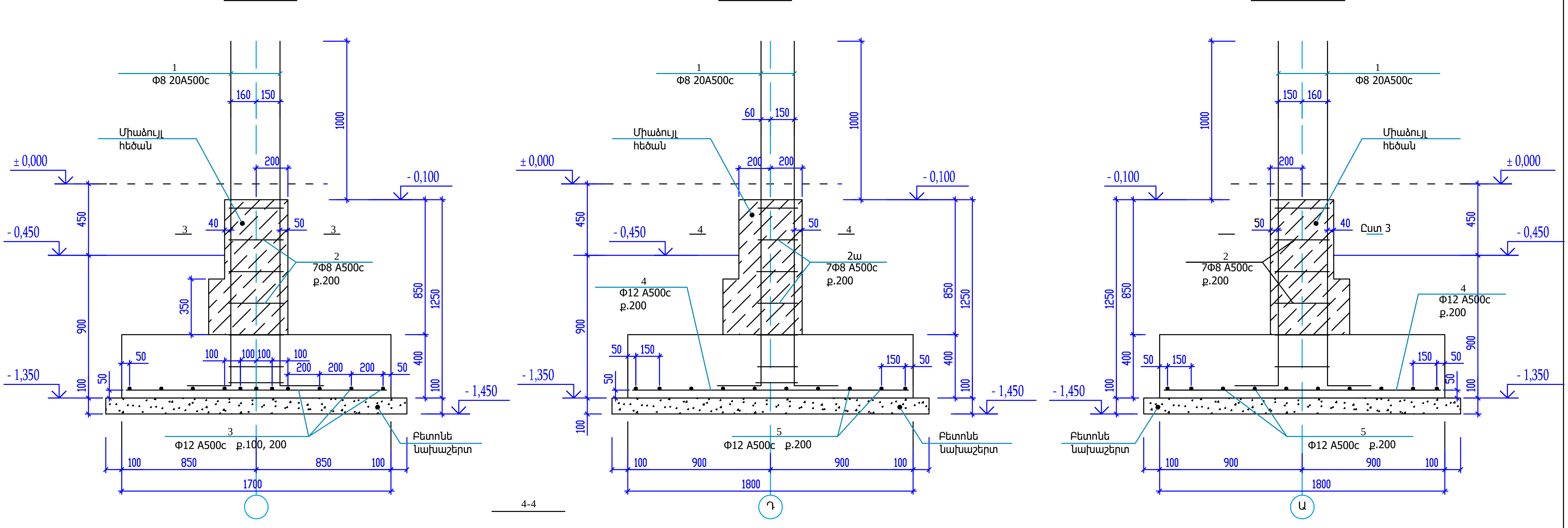

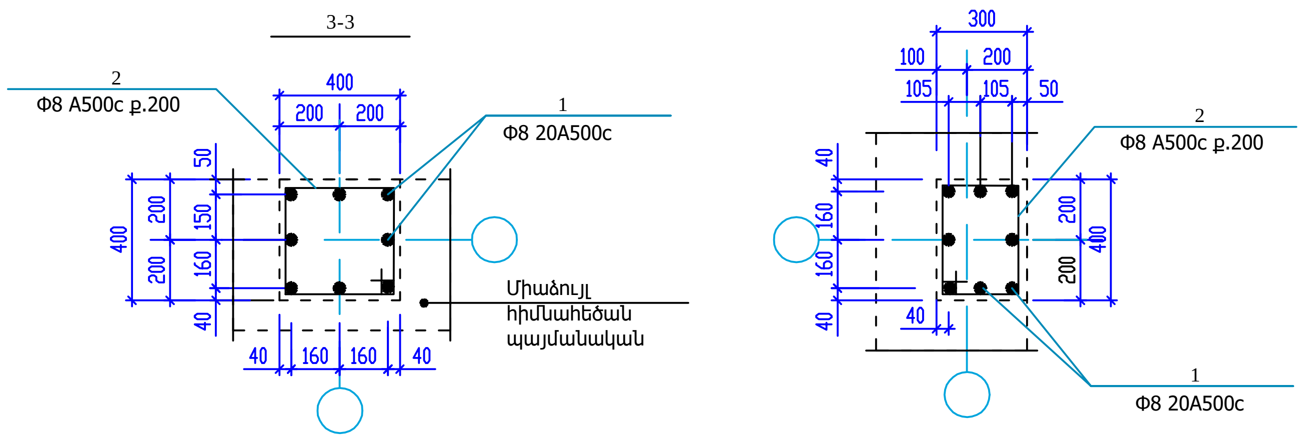

ՆԱԽԱԳԾԱՅԻՆ ԸՆԿԵՐՈՒԹՅՈՒՆ՝	«ԱՄԵԼԻ» ՍՊԸ "AMELI" LLC
ՆԱԽԱԳԾԻ ՀԱՍՑԵ՝	ՀՀ Նաիրի համայնքի Չոլական բնակավայրում սրահի կառուցման աշխատանքներ
ՆԱԽԱԳԾԻ ԱՆՎԱՆՈՒՄԸ՝	Միաձույլ հիմքեր ՄՀ - 1, ՄՀ - 2, ՄՀ - 2Ա, ՄՀ - 3

ԹԵՐԹ՝	ԹԵՐԹԵՐ՝	ՄԱՍՇՏԱԲ՝
4	17	1:100

ՏՆՕՐԵՆ՝
ՆԱԽԱԳԾՈՂ՝
ՍՏՈՒԳԵՑ՝

ՄԻԱՁՈՒՅԼ ՀԻՄՔ ՄՀ-4

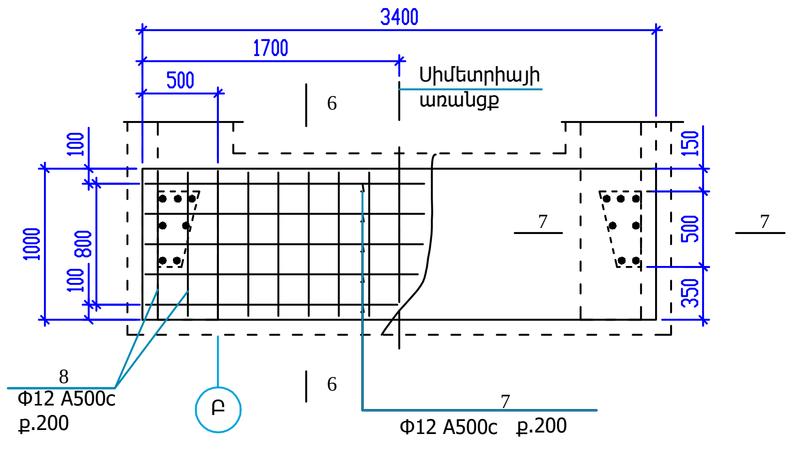

8-8

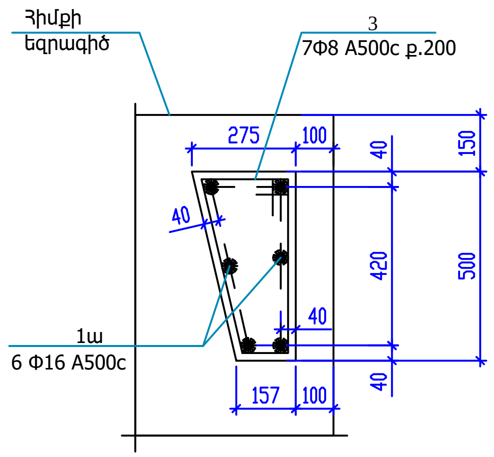

Դիրք	Ուրվագիծ
1, 1ա	2200, 300
2	440, 330, 440, 340
2ա	440, 230, 340, 340
2բ	460, 340, 230, 100, 450, 550

Դիրքերի մասնագիր

ՄԻԱՁՈՒՅԼ Ե/Բ ՏԱՐՐԵՐԻ ՄԱՍՆԱԳԻՐ

Դիրք	ԱՆՎԱՆՈՒՄ		Քանակ հատ	Զանգված կգ	Ծանոթութ.	
	ՄՀ-1					
1	Φ 20 A500c, ГОСТ Р52544-2006	L=2500	8	6.165	49.3	կգ
2	Φ 8 A500c, ГОСТ Р52544-2006	L=1550	7	0.612	4.3	կգ
3	Φ 12 A500c, ГОСТ Р52544-2006	L=1650	22	1.465	32.2	կգ
	Նյութեր					
	Բետոնի ծախսը B25		1.156			մ3
	ՄՀ-1					
1	Φ 20 A500c, ГОСТ Р52544-2006	L=2500	8	6.165	49.3	կգ
2ա	Φ 8 A500c, ГОСТ Р52544-2006	L=1350	7	0.533	3.7	կգ
4	Φ 12 A500c, ГОСТ Р52544-2006	L=1750	7	1.554	10.8	կգ
5		L=1250	10	1.110	11.1	կգ
	Նյութեր					
	Բետոնի ծախսը B25		0.936			մ3
	ՄՀ-2ա					
1	Φ 20 A500c, ГОСТ Р52544-2006	L=2500	8	6.165	49.3	կգ
2	Φ 8 A500c, ГОСТ Р52544-2006	L=1550	7	0.612	4.3	կգ
4	Φ 12 A500c, ГОСТ Р52544-2006	L=1750	7	1.554	10.8	կգ
5		L=1250	10	1.110	11.1	կգ
	Նյութեր					
	Բետոնի ծախսը B25		0.936			մ3
	ՄՀ-3					
1	Φ 20 A500c, ГОСТ Р52544-2006	L=2500	8	6.165	49.3	կգ
2	Φ 8 A500c, ГОСТ Р52544-2006	L=1550	7	0.612	4.3	կգ
5	Φ 12 A500c, ГОСТ Р52544-2006	L=1250	5	1.110	5.6	կգ
6		L=850	7	0.755	5.3	կգ
	Նյութեր					
	Բետոնի ծախսը B25		0.468			մ3
	ՄՀ-3					
1ա	Φ 16 A500c, ГОСТ Р52544-2006	L=2500	6	3.945	23.7	կգ
2բ	Φ 8 A500c, ГОСТ Р52544-2006	L=1450	7	0.573	4.0	կգ
7	Φ 12 A500c, ГОСТ Р52544-2006	L=3350	5	2.975	14.9	կգ
8		L=950	17	0.844	14.3	կգ
	Նյութեր					
	Բետոնի ծախսը B25		1.36			մ3

5-5

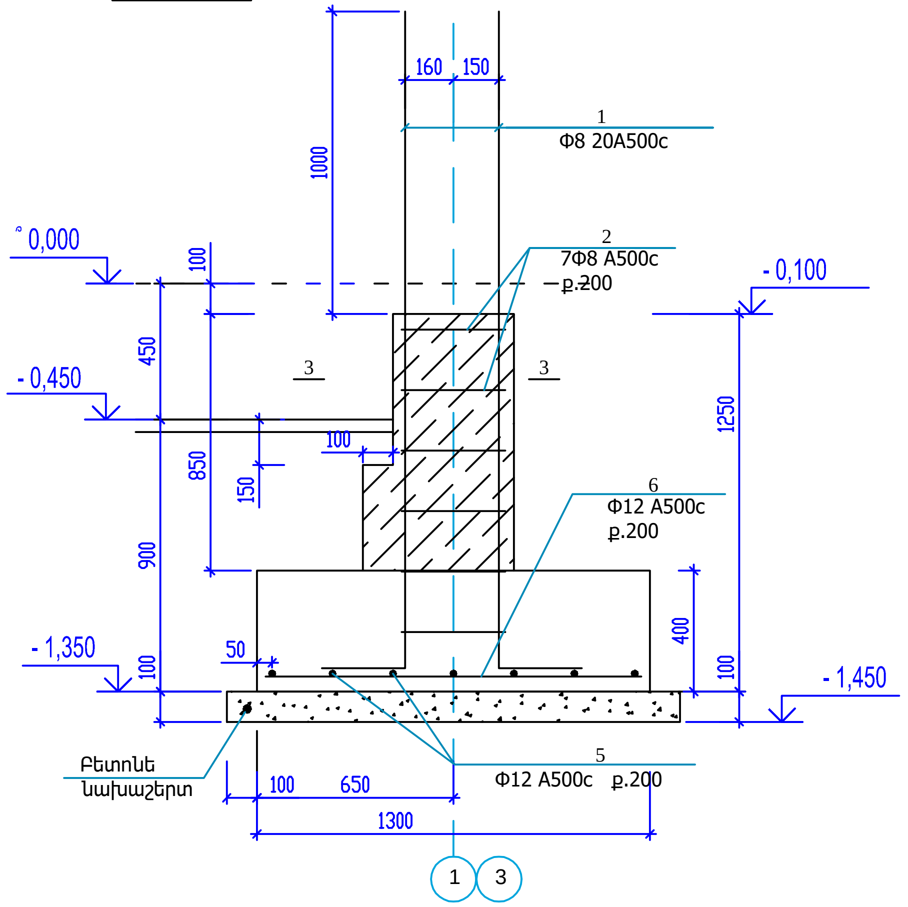

7-7

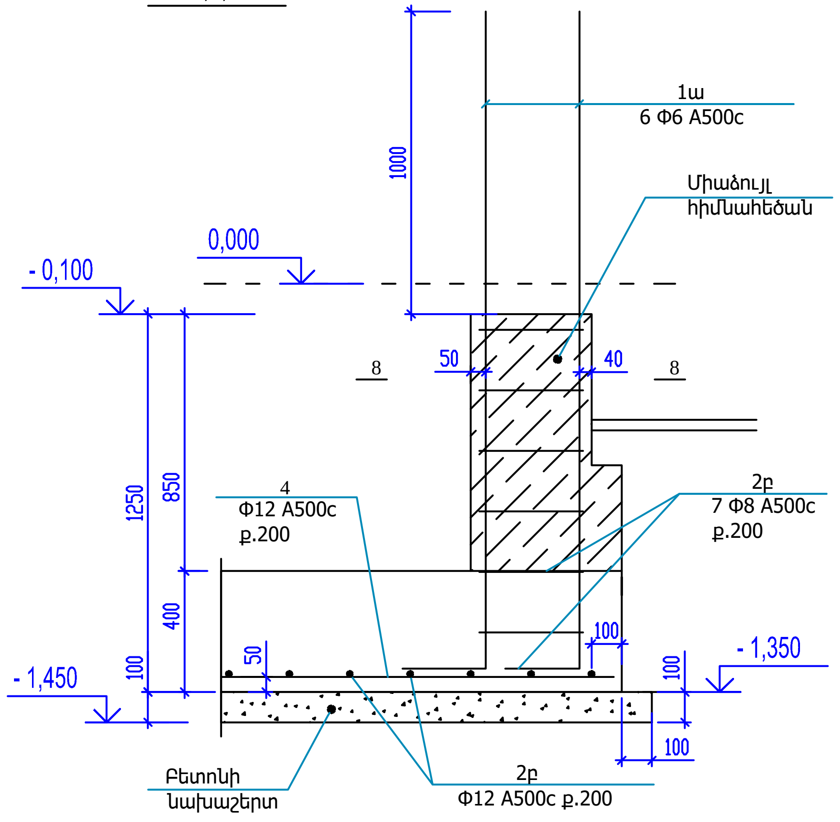

6-6

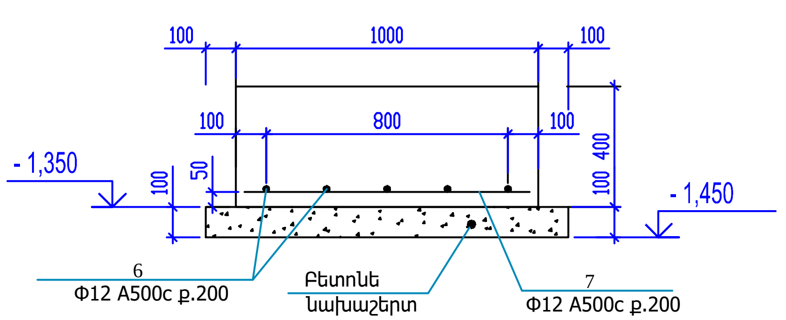

Մեկ միաձույլ տարրերի ամրանների տեղեկագիր - կգ

Տարրերի մակնիշները	Ամրաններ					
	Ամրանի դասը					
	A500c					
	ГОСТ Р 52544-2006					
	Φ					
	8	12	16	20		Ընդհամենը
ՄՀ-1	4.3	32.2	----	49.3		85.8
ՄՀ-2	3.7	21.9	----	49.3		74.9
ՄՀ-3	4.3	21.9	----	49.3		77.5
ՄՀ-4	4.3	10.9	----	49.3		64.5
ՄՀ-5	4.0	29.2	23.7	----		56.9

Տվյալ թերթը նայել ԵԿ - 2 թերթի հետ համատեղ

ՆԱԽԱԳԾԱՅԻՆ ԸՆԿԵՐՈՒԹՅՈՒՆ՝	«ԱՄԵԼԻ» ՍՊԸ "AMELI" LLC
ՆԱԽԱԳԾԻ ՀԱՍՑԵ՝	ՀՀ Նաիրի համայնքի Զովունի բնակավայրում սգո սրահի կառուցման աշխատանքներ
ՆԱԽԱԳԾԻ ԱՆՎԱՆՈՒՄԸ՝	Միաձույլ հիմք՝ ՄՀ - 4, Հիմքերի մասնագրերը
ԹԵՐԹ՝ 5	ԹԵՐԹԵՐ՝ 17
ՄԱՍՇՏԱԲ՝	1:100
ՏՆՕՐԵՆ՝	Ա.ԴԱՎԹՅԱՆ
ՆԱԽԱԳԾՈՂ՝	Ա.ԹԱԴԵՎՈՍՅԱՆ
ՍՏՈՒԳԵՑ՝	Ա.ԴԱՎԹՅԱՆ

Պատի փռվածքը "1" առանցքով

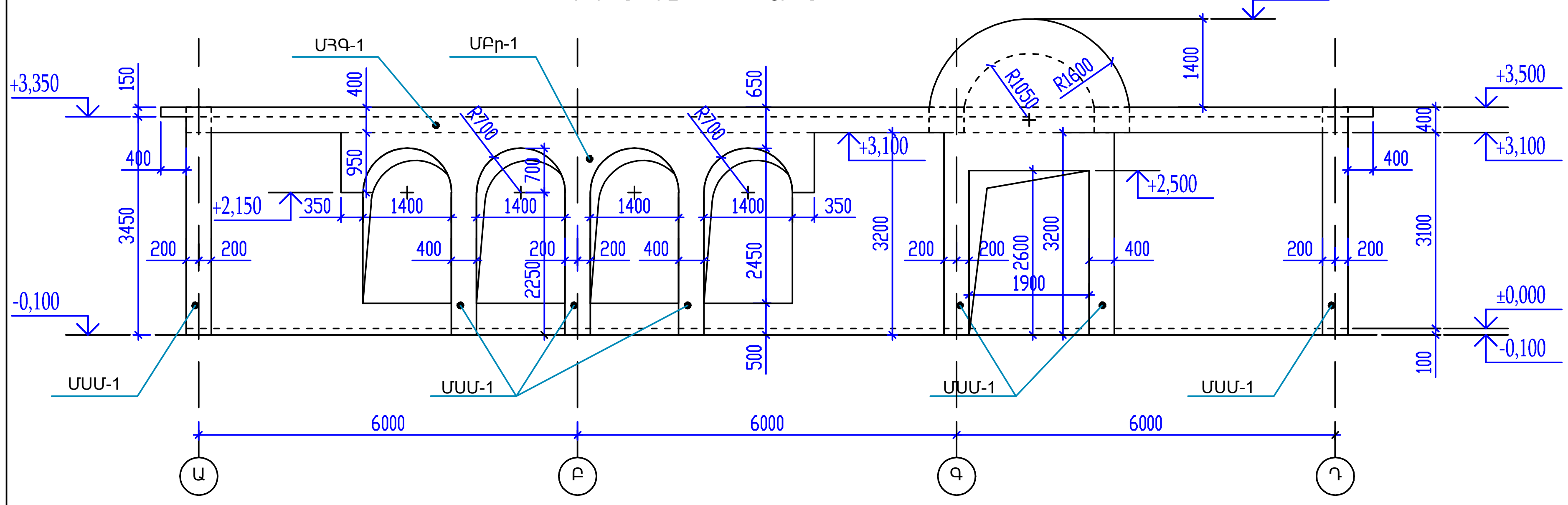

Պատի փռվածքը "3" առանցքով

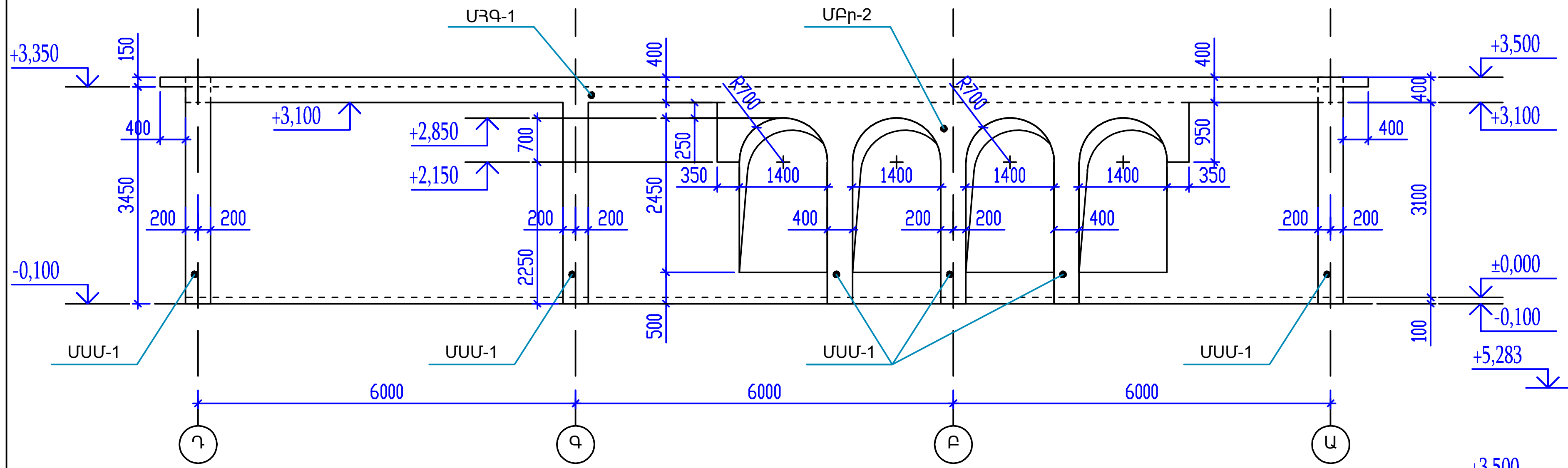

Մակնիշ	Նշանակում	Անվանում	Զանգված կգ	Ծանոթութ.
ՄՍՄ-1	ԵԿ - 6 փ - 8	Միաձույլ սյուն-միջուկ ՄՍՄ-1	13	
ՄՍՄ-2		Միաձույլ սյուն-միջուկ ՄՍՄ-2	1	
ՄՍՄ-3		Միաձույլ սյուն-միջուկ ՄՍՄ-3	1	
ՄՅԳ-1		Միաձույլ ՄՅԳ-1 հեծան-գոտի	1	
ՄՅԳ-2		Միաձույլ ՄՅԳ-2 հեծան-գոտի	1	
Մուտք	ԵԿ - 9, - 10	Մուտք "1" առանցքով	1	
ՄԲր-1	ԵԿ - 11, - 12	Միաձույլ քարավոր ՄԲր - 1	1	"1" առանցքով
ՄԲր-2		Միաձույլ քարավոր ՄԲր - 2	1	"3" առանցքով
ՄԲր-3		Միաձույլ քարավոր ՄԲր - 3	1	"Դ" առանցքով
ՄԲր-4		Միաձույլ քարավոր ՄԲր - 4	1	"Ա" առանցքով

Պատի փռվածքը "Դ" առանցքով

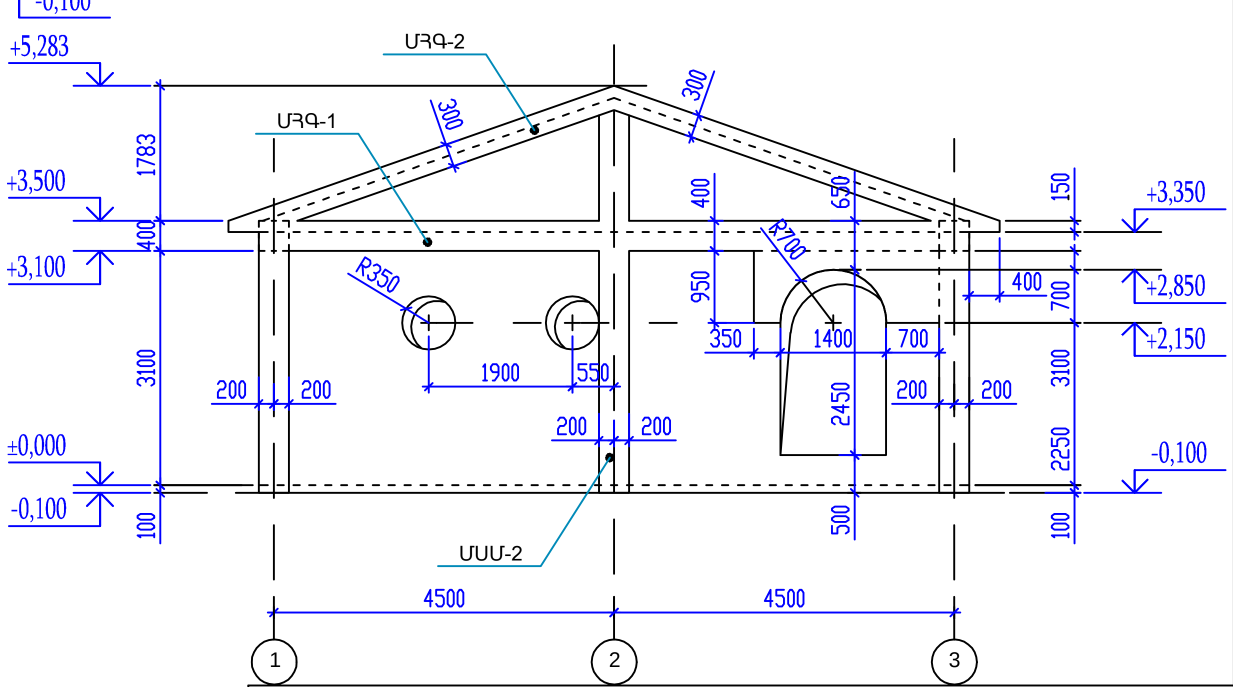

Պատի փռվածքը "Ա" առանցքով

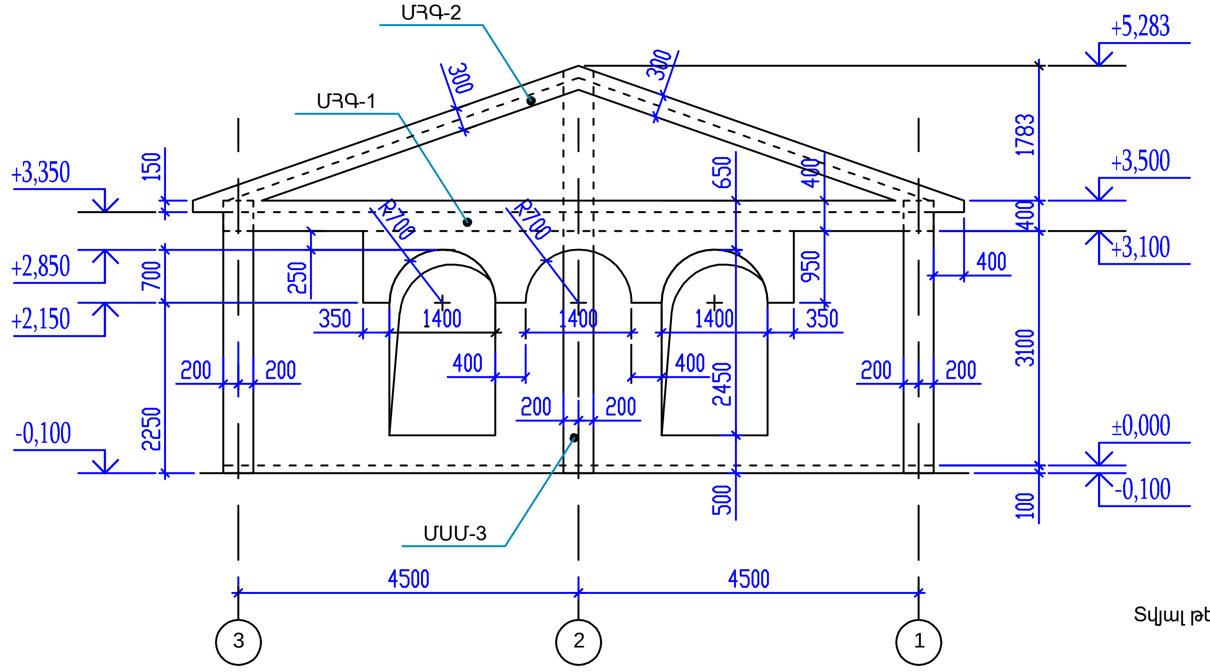

Տվյալ թերթը նայել ԵԿ-7 փ ԵԿ-12, հիմքերի և ճարտ. գծագրերի հետ համատեղ

ՆԱԽԱԳԾԱՅԻՆ ԸՆԿԵՐՈՒԹՅՈՒՆ՝
«ԱՄԵԼԻ» ՍՊԸ
"AMELI" LLC

ՆԱԽԱԳԾԻ ՀԱՄԱՐ՝

ՀՀ Նաիրի համայնքի Զովունի բնակավայրում սգո սրահի կառուցման աշխատանքներ

ՆԱԽԱԳԾԻ ԱՆՎԱՆՈՒՄԸ՝

Պատի փռվածքները "1","3","Ա","Դ" առանցքներով

ԹԵՐԹ՝ 6 | ԹԵՐԹԵՐ՝ 17 | ՄԱՍՇՏԱԲ՝ 1:100

ՏՆՕՐԵՆ՝
ՆԱԽԱԳԾՈՂ՝
ՍՏՈՒԳԵՑ՝

Միաձույլ սյուն-միջուկներ ՄՍՄ-2, ՄՍՄ-3

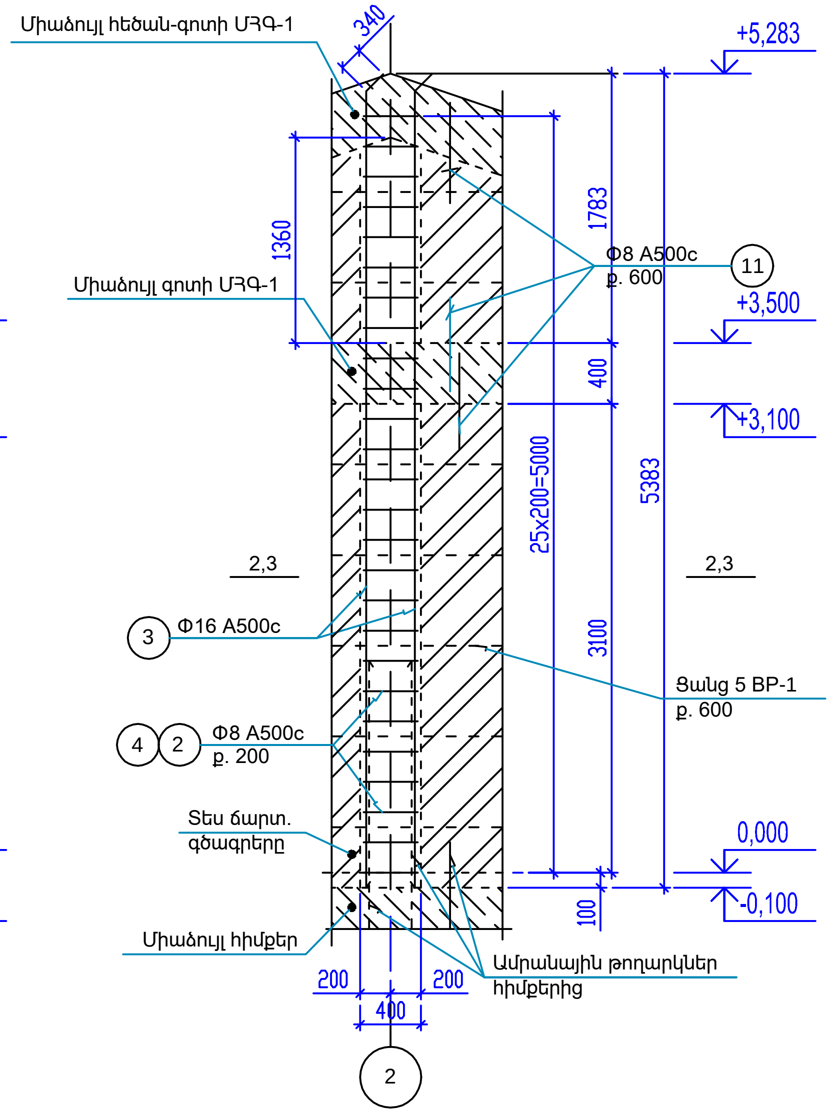

Միաձույլ սյուն-միջուկ ՄՍՄ-1

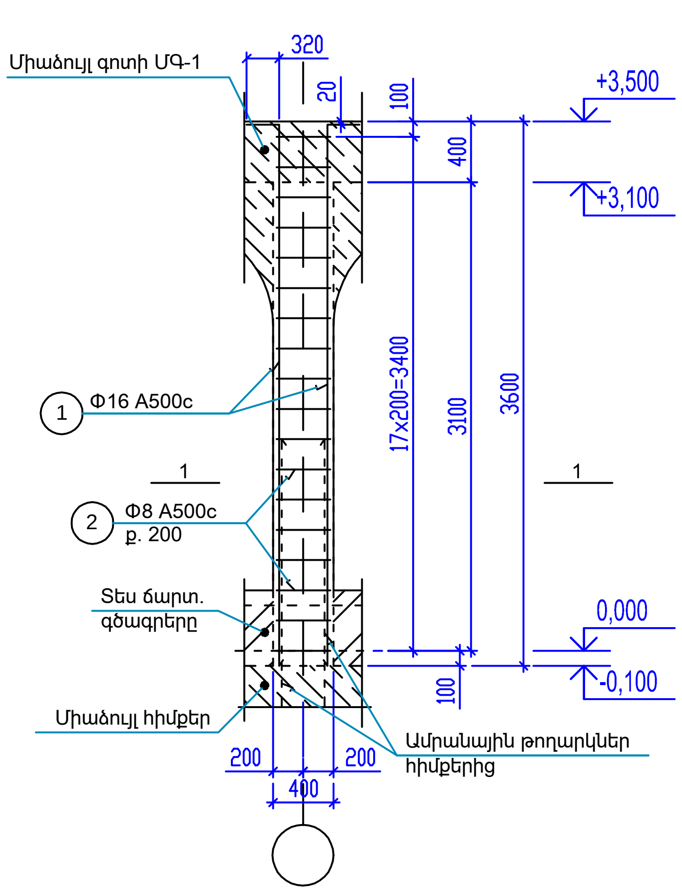

2-2

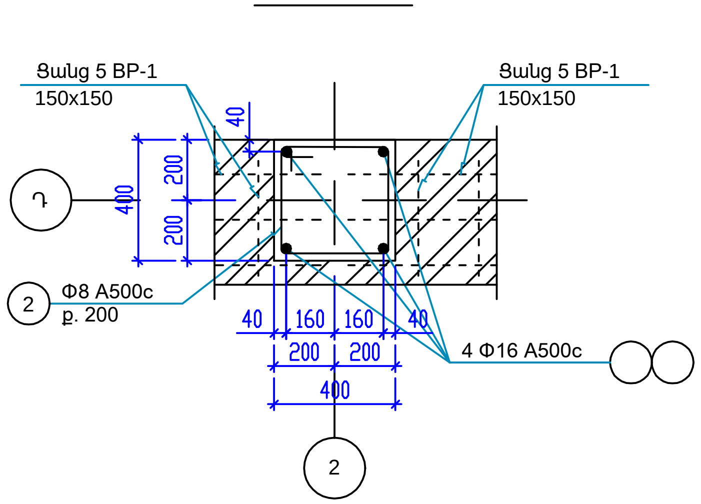

3-3

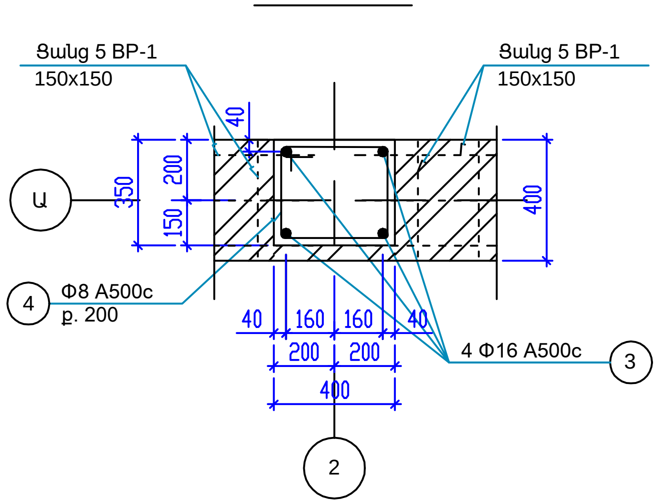

Միաձույլ հեծան-գոտի ՄՀԳ-2

(կտրվածք)

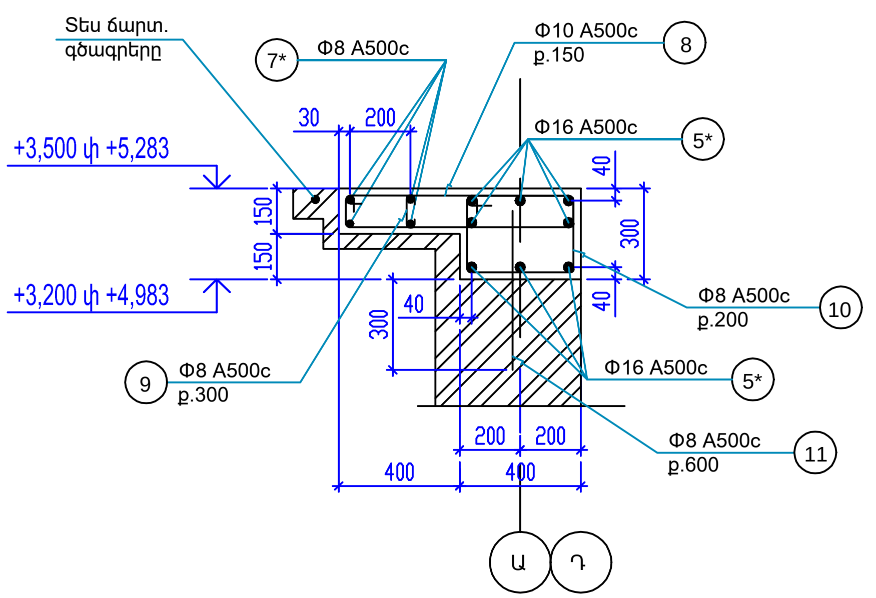

1-1

(անկյունային սյուն-միջուկ ՄՍՄ-1)

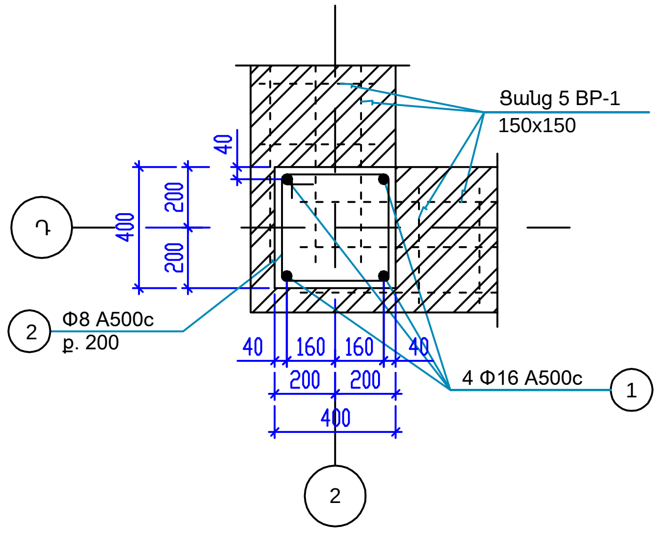

Միաձույլ հեծան-գոտի ՄՀԳ-1

(կտրվածք)

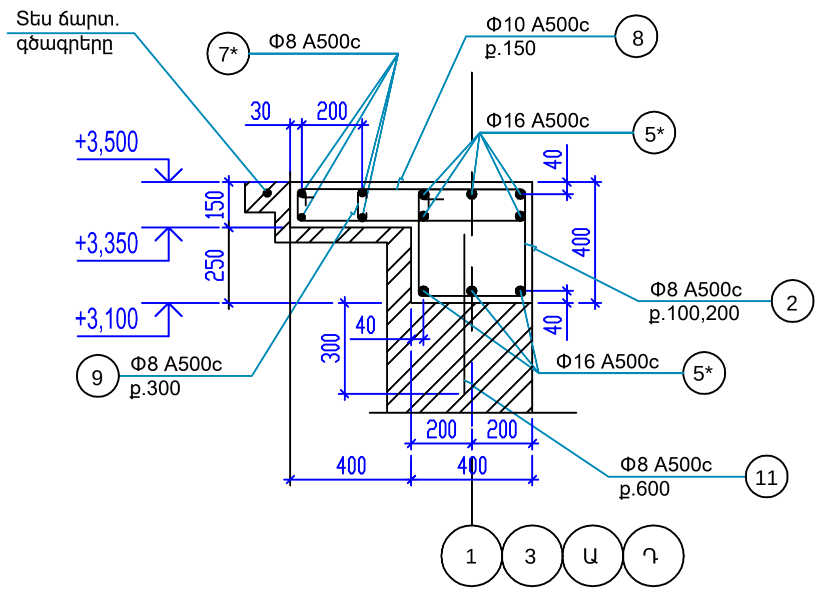

Տվյալ թերթը նայել ԵԿ-6 փ ԵԿ-12, հիմքերի և ճարտ. գծագրերի հետ համատեղ

ՆԱԽԱԳԾԱՅԻՆ ԸՆԿԵՐՈՒԹՅՈՒՆ	«ԱՄԵԼԻ» ՍՊԸ "AMELI" LLC		
ՆԱԽԱԳԾԻ ՀԱՍՑԵ՝	ՀՀ Նաիրիի համայնքի Զովունի բնակավայրում սգո սրահի կառուցման աշխատանքներ		
ՆԱԽԱԳԾԻ ԱՆՎԱՆՈՒՄԸ՝	Միաձույլ սյուն-միջուկներ ՄՍՄ-1, ՄՍՄ-2, ՄՍՄ-3 Միաձույլ հեծան-գոտիներ ՄՀԳ-1, ՄՀԳ-2		
ԹԵՐԹ՝ 7	ԹԵՐԹԵՐ՝ 17	ՄԱՍՇՏԱԲ՝ 1:100	
ՏՆՕՐԵՆ՝	Ա.Գրիգորյան		
ՆԱԽԱԳԾՈՂ՝	Լ.Թադևոսյան		
ՍՏՈՒԳԵՑ՝	Ա.Գրիգորյան		

Միաձույլ ՄՀԳ-1 հեծան-գոտու

անկյունային ամրանավորման հանգույց

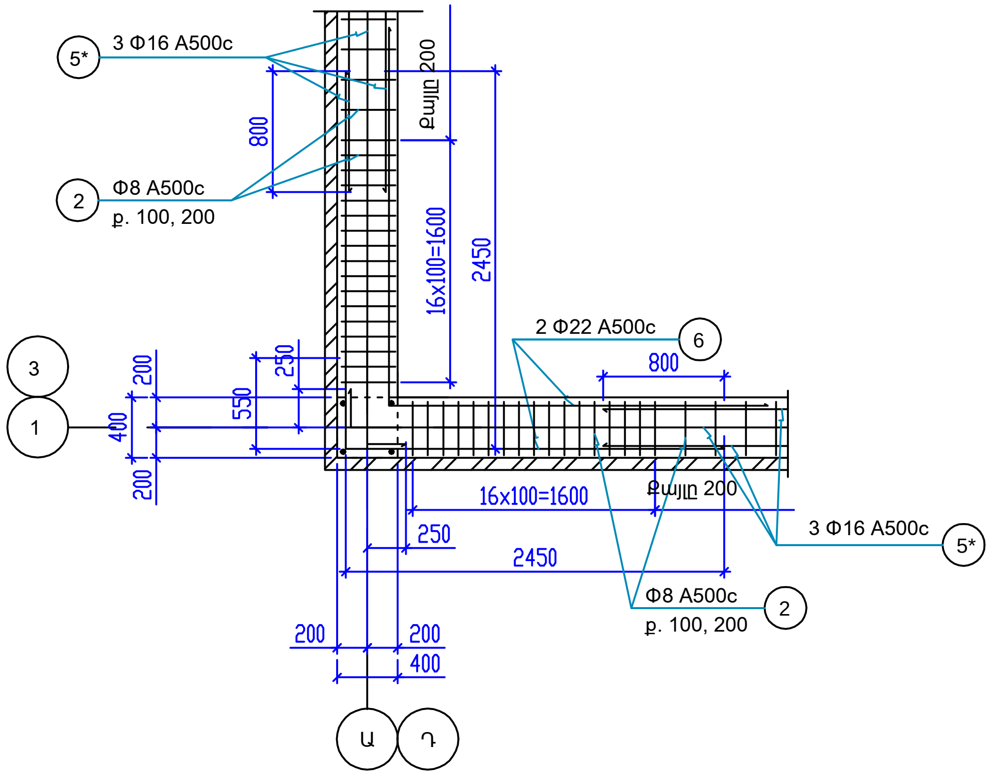

ԴԵՏԱԼՆԵՐԻ ՄԱՍՆԱԳԻՐԸ

ԴԻՐՔ	ՈՒՐՎԱԳԻԾ
1	3850; 320
2	450; 450; 350; 350
3	5360; 340
4	450; 400; 300; 350
6	2450; 2450
8	860; 220; 120; 760
9	100; 100; 130
10	450; 350; 250; 350

Մեկ միաձույլ տարրի ամրանների տեղեկագիր - կգ

Տարրերի մակնիշները	Ամրաններ							Ընդհամենը
	Ամրանի դասը							
	A500c							
	ГОСТ Р 52544-2006							
	Φ							
	8	10	12	16	22		Գումարը	
ՄՍՄ-1	11.6	-----	-----	24.6	-----		36.0	36.0
ՄՍՄ-2	16.5	-----	-----	36.0	-----		52.5	52.5
ՄՍՄ-3	15.4	-----	-----	36.0	-----		51.4	51.4
ՄՀԳ-1	360.1	483.8	-----	841.1	117.0		1802.0	1802.0
ՄՀԳ-2	124.2	174.1	-----	437.1	-----		735.4	735.4

ՄԻԱՁՈՒՅԼ Ե/Բ ՏԱՐՐԵՐԻ ՄԱՍՆԱԳԻՐԸ

ԴԻՐՔ	ԱՆՎԱՆՈՒՄ		ՔԱՆԱԿ	ԶԱՆԳՎԱԾ ԿԳ	ԾԱՆՈԹ.
	Միաձույլ սյուն-միջուկ ՄՍՄ-1				
1	Φ 16 A500c, ГОСТ Р52544-2006,	L=3900	4	6.154	24.6 կգ
2	Φ 8 A500c,	L=1600	18	0.632	11.4 կգ
	Բետոնի ծախսը B25		0.52		մ3
	Միաձույլ սյուն-միջուկ ՄՍՄ-2				
3	Φ 16 A500c, ГОСТ Р52544-2006,	L=5700	4	8.994	36.0 կգ
2	Φ 8 A500c,	L=1600	26	0.632	16.5 կգ
	Բետոնի ծախսը B25		0.72		մ3
	Միաձույլ սյուն-միջուկ ՄՍՄ-3				
3	Φ 16 A500c, ГОСТ Р52544-2006,	L=5700	4	8.994	36.0 կգ
4	Φ 8 A500c,	L=1500	26	0.592	15.4 կգ
	Բետոնի ծախսը B25		0.63		մ3
	Միաձույլ հեծան-գոտի ՄՀԳ-1				
5*	Φ 16 A500c, ГОСТ Р52544-2006,	∑ L=533.0մ	1	1.578	841.1 կգ
6	Φ 22 A500c	L=4900	8	14.621	117.0 կգ
7*	Φ 8 A500c	∑ L=324.0մ	1	0.395	128.0 կգ
8	Φ 10 A500c	L=1960	400	1.209	483.8 կգ
2	Φ 8 A500c	L=1600	310	0.632	196.0 կգ
11	Φ 8 A500c	L=550	52	0.217	11.3 կգ
9	Φ 8 A500c	L=330	190	0.131	24.8 կգ
	Բետոնի ծախսը B25		12.2		մ3
	Միաձույլ հեծան-գոտի ՄՀԳ-2				
5*	Φ 16 A500c, ГОСТ Р52544-2006,	∑ L=277.0մ	1	1.578	437.1 կգ
7*	Φ 8 A500c	∑ L=116.0մ	1	0.395	45.9 կգ
8	Φ 10 A500c	L=1960	144	1.209	174.1 կգ
10	Φ 8 A500c	L=1400	110	0.553	60.9 կգ
9	Φ 8 A500c	L=330	72	0.131	9.5 կգ
11	Φ 8 A500c	L=550	36	0.217	7.9 կգ
	Բետոնի ծախսը B25		4		մ3

* - Ամրանների անընդհատականությունը ապահովել մակադիր կցման միջոցով՝ 50d չափով

Տվյալ թերթը նայել ԵԿ-6 -ի ԵԿ-12, հիմքերի և ճարտ. գծագրերի հետ համատեղ

ՆԱԽԱԳԾԱՅԻՆ ԸՆԿԵՐՈՒԹՅՈՒՆ՝
«ԱՄԵԼԻ» ՍՊԸ
"AMELI" LLC
ՆԱԽԱԳԾԻ ՀԱՍՑԵ՝
ՀՀ Նաիրի համայնքի Զովունի բնակավայրում սգո սրահի կառուցման աշխատանքներ
ՆԱԽԱԳԾԻ ԱՆՎԱՆՈՒՄԸ՝
Միաձույլ ՄՀԳ-1 հեծան-գոտու հանգույց
Մասնագիր

ԹԵՐԹ՝	ԹԵՐԹԵՐ՝	ՄԱՍՇՏԱԲ՝
8	17	1:100

ՏՆՕՐԵՆ՝	Ա.ՊԵՏՐՈՍՅԱՆ	
ՆԱԽԱԳԾՈՂ՝	Ա.ԹԱԴԵՎՈՍՅԱՆ	
ՍՏՈՒԳԵՑ՝	Ա.ՊԵՏՐՈՍՅԱՆ	

"1" առանցքով մուտքի հատակագծերը՝

մինչև + 3,100 մ նիշը

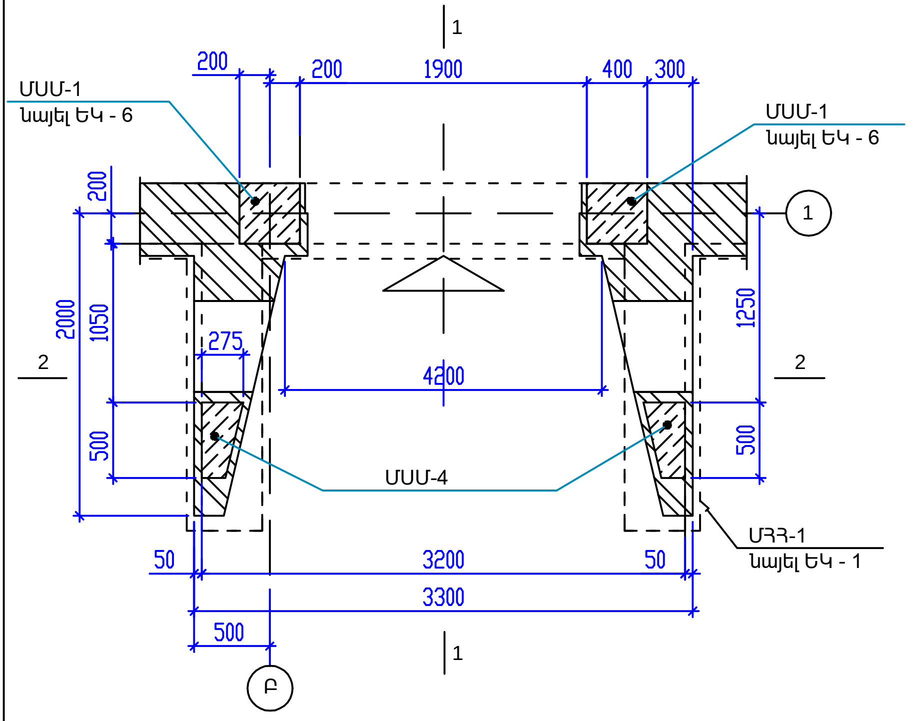

+ 3,500 մ նիշում

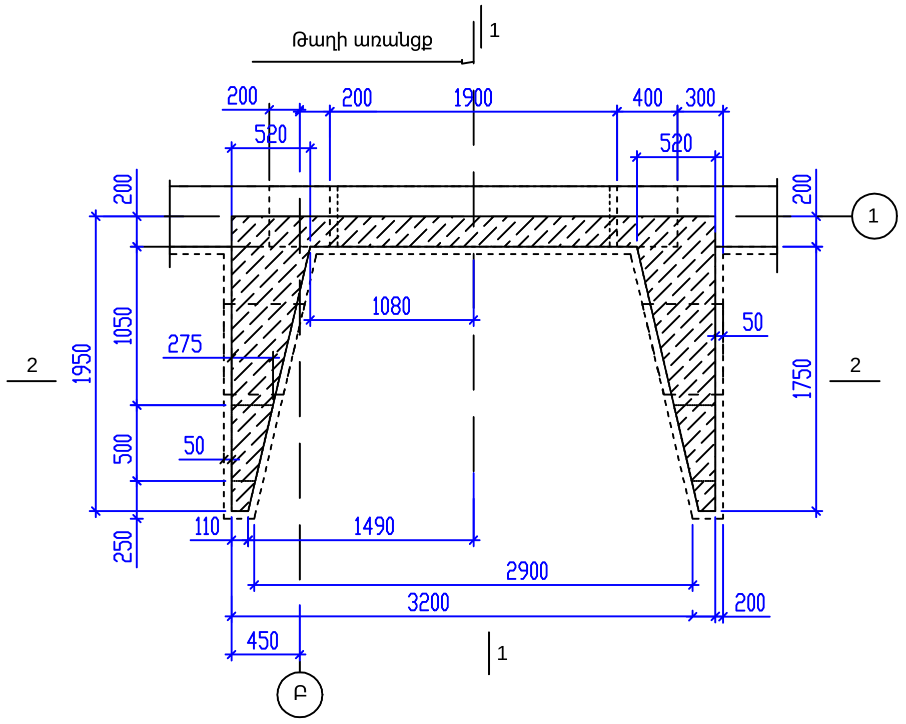

2-2

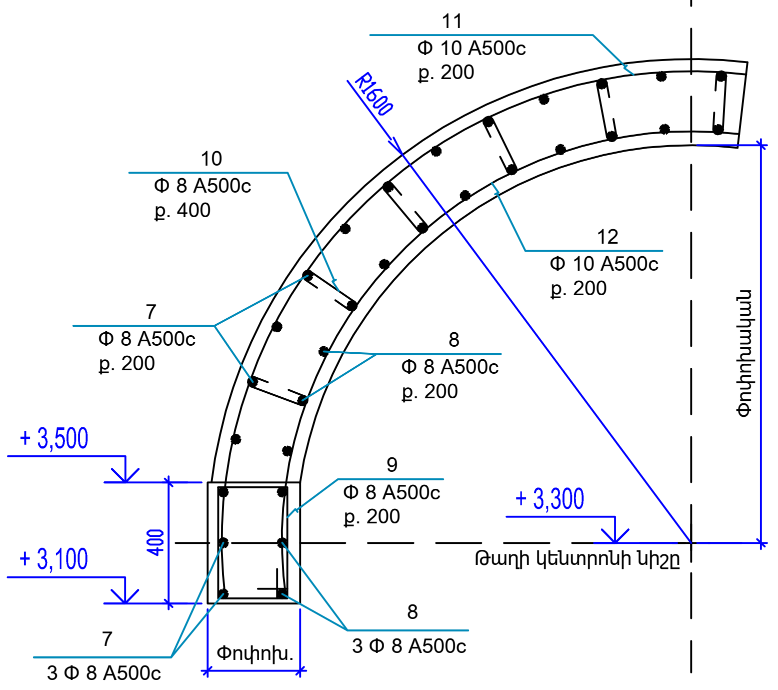

1-1

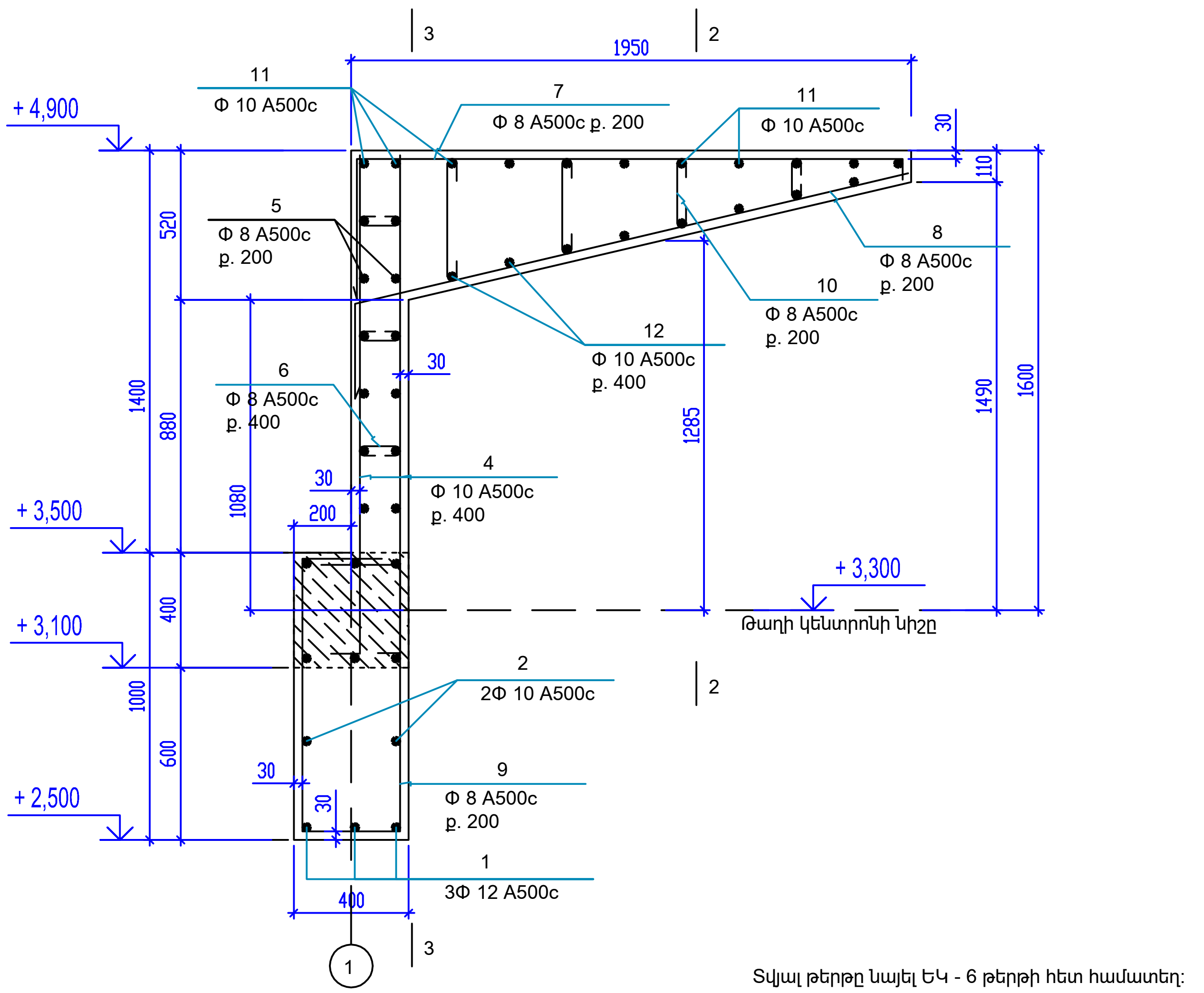

Տվյալ թերթը նայել ԵԿ - 6 թերթի հետ համատեղ:

Դետալների մասնագիր

Դետալ	Ուրվագիծ
1	3150; 300, 300
2	3150; 100, 100
3	950; 350; 950; 175; 175
4	150; 650-1750; 150
5	150; 1000-3100; 150
6	100; 150; 100
7	1900; 320; 80
8	1950; 350
9	450; 100 մինչև 500; 350; 200 մինչև 600
10	100; 100 մինչև 500; 100

Դետալների մասնագիր

Դետալ	Ուրվագիծ
10	⌒4294; 168; R1570; 100; 100
12	⌒միջ. 3820; 168; միջ. R1220; 100; 100
13	3580; 320
14	460; 230; 340; 100; 450; 550
15	100; 350; 100

ՆԱԽԱԳԾԱՅԻՆ ԸՆԿԵՐՈՒԹՅՈՒՆ՝		
«ԱՄԵԼԻ» ՍՊԸ "AMELI" LLC		
ՆԱԽԱԳԾԻ ՀԱՍՑԵ՝		
ՀՀ Նաիրիի համայնքի Զովունի բնակավայրում սգո սրահի կառուցման աշխատանքներ		
ՆԱԽԱԳԾԻ ԱՆՎԱՆՈՒՄԸ՝		
"1" առանցքի մուտքը՝ կտրվածքներ 1 - 1 և 2 - 2		
ԹԵՐԹ՝	ԹԵՐԹԵՐ՝	ՄԱՍՇՏԱԲ՝
9	17	1:100
ՏՆՕՐԵՆ՝	Ա.ԴԱՎԹՅԱՆ	
ՆԱԽԱԳԾՈՂ՝	Ա.ԹԱԴԵՎՈՍՅԱՆ	
ՍՏՈՒԳԵՑ՝	Ա.ԴԱՎԹՅԱՆ	

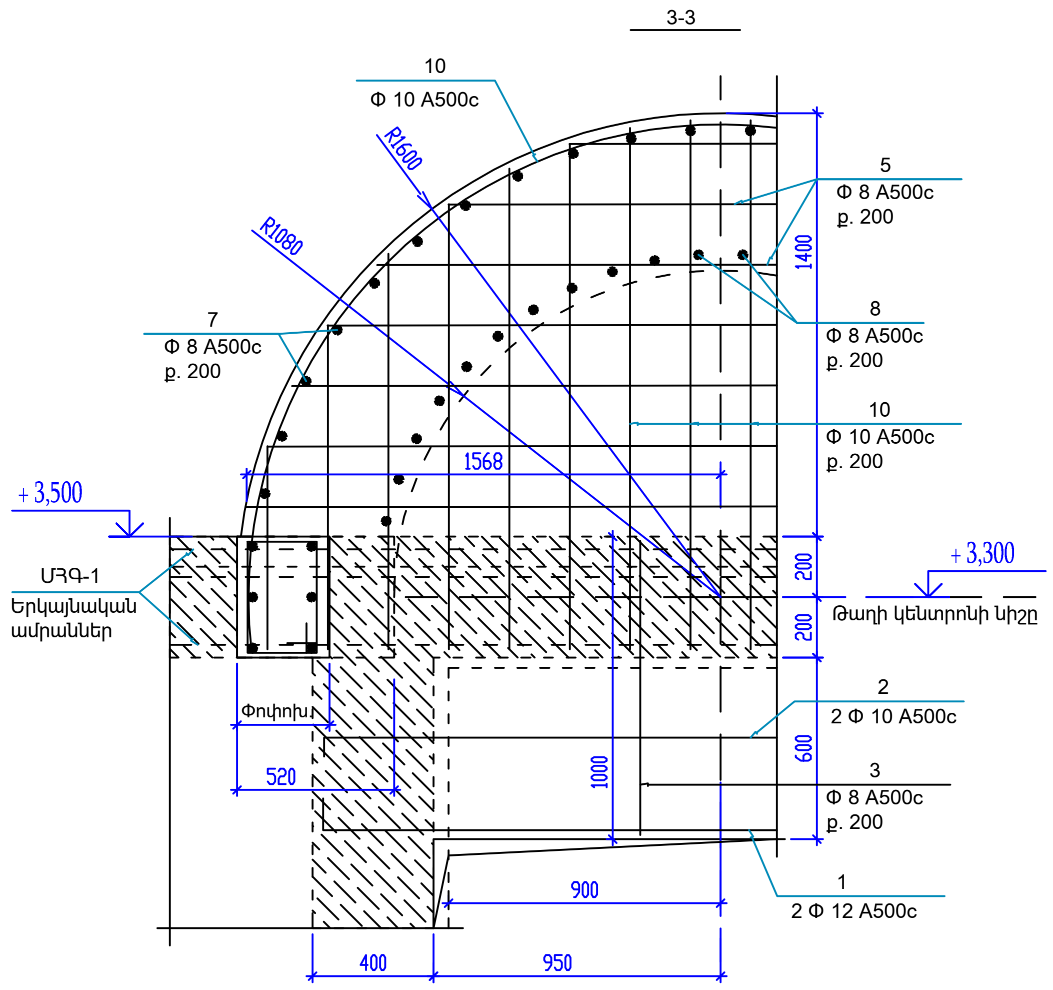

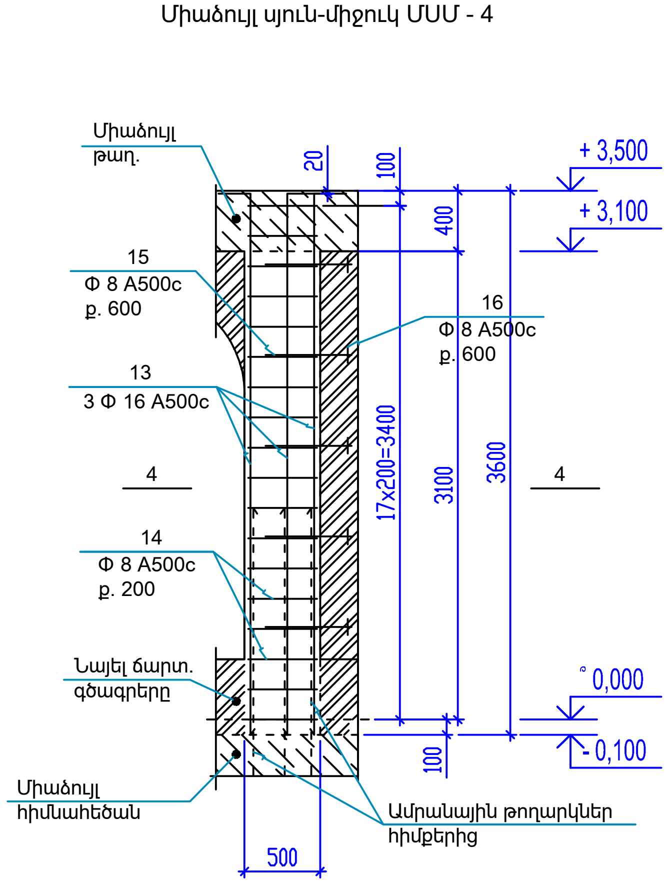

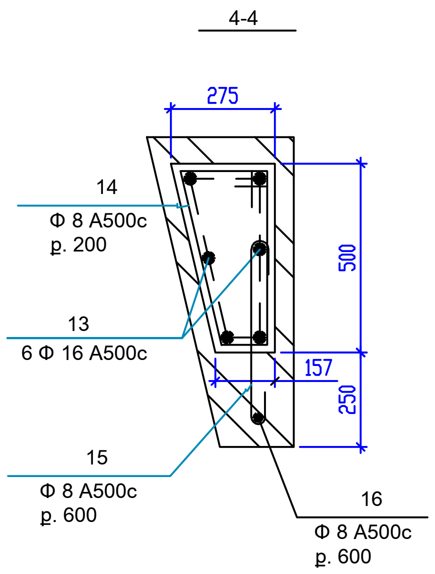

Մեկ միաձույլ տարրի ամրանների տեղեկագիր - կգ

Տարրերի մակնիշները		Ամրաններ					
		Ամրանի դասը					
		A500c					
		ГОСТ Р 52544-2006					
		Φ					
		8	10	12	16		Ընդհամենը
"1" առանցքի մուտքը՝	Բարավոր	10.3	4.1	10.0	-----		24.4
	Պատ	15.6	26.6	-----	-----		42.2
	Թաղ	66.8	58.6	-----	-----		125.4
	ՄՍՄ-4	20.9	-----	-----	73.9		94.8
	Ընդհանուր	113.6	89.3	10.0	73.9		286.8

Տվյալ թերթը նայել ԵԿ - 2 թերթի հետ համատեղ

ՄԻԱՁՈՒՅԼ Ե/Բ ՏԱՐՐԵՐԻ ՄԱՍՆԱԳԻՐԸ

ԴԻՐՔ	ԱՆՎԱՆՈՒՄ		ՔԱՆԱԿ	ԶԱՆԳՎԱԾ կգ	ԾԱՆՈԹ.
	"1" առանցքի մուտքը՝				
	Միաձույլ Բարավոր				
1	Φ 12 A500c, ГОСТ Р52544-2006,	L=3750	3	3.33	10.0 կգ
2	Φ 10 A500c, ГОСТ Р52544-2006,	L=3350	2	2.07	4.1 կգ
3	Φ 8 A500c, ГОСТ Р52544-2006,	L=2600	10	1.027	10.3 կգ
	Նյութեր				
	Բետոնի ծախսը B25		0.456		մ3
4	Միաձույլ Պատ				
5	Φ 10 A500c, ГОСТ Р52544-2006,	Lմիջ.=1500	32	0.926	26.6 կգ
6	Φ 8 A500c, ГОСТ Р52544-2006,	Lմիջ.=2350	14	0.928	13.0 կգ
		L=350	20	0.138	2.6 կգ
	Նյութեր				
	Բետոնի ծախսը B25		0.68		մ3
	Միաձույլ Թաղ				
7	Φ 8 A500c, ГОСТ Р52544-2006,	L=2300	28	0.909	25.5 կգ
8		L=2300	28	0.909	25.5 կգ
9		Lմիջ.=1500	16	0.593	9.5 կգ
10		Lմիջ.=500	32	0.198	6.3 կգ
11	Φ 10 A500c, ГОСТ Р52544-2006,	L=5430	11	3.350	36.9 կգ
12		Lմիջ.=4400	8	2.715	21.7 կգ
	Նյութեր				
	Բետոնի ծախսը B25		2.7		մ3
	Միաձույլ Սյուն՝ ՄՍՄ - 4 - 2 հատ				
13	Φ 16 A500c, ГОСТ Р52544-2006,	L=3900	12	6.154	73.9 կգ
14	Φ 8 A500c, ГОСТ Р52544-2006,	L=1450	32	0.573	18.3 կգ
15		L=550	10	0.217	2.2 կգ
16		L=100	10	0.040	0.4 կգ
	Նյութեր				
	Բետոնի ծախսը B25		0.69		մ3

ՆԱԽԱԳԾԱՅԻՆ ԸՆԿԵՐՈՒԹՅՈՒՆ՝
«ԱՄԵԼԻ» ՍՊԸ
"AMELI" LLC

ՆԱԽԱԳԾԻ ՀԱՍՑԵ՝
ՀՀ Նաիրի համայնքի Զովունի բնակավայրում սգո սրահի կառուցման աշխատանքներ

ՆԱԽԱԳԾԻ ԱՆՎԱՆՈՒՄԸ՝
"1" առանցքի մուտքը՝ խորվածքներ 3 - 3 և 4 - 4

ԹԵՐԹ՝	ԹԵՐԹԵՐ՝	ՄԱՍՇՏԱԲ՝
10	17	1:100

ՏՆՕՐԵՆ՝
ՆԱԽԱԳԾՈՂ՝
ՍՏՈՒԳԵՑ՝

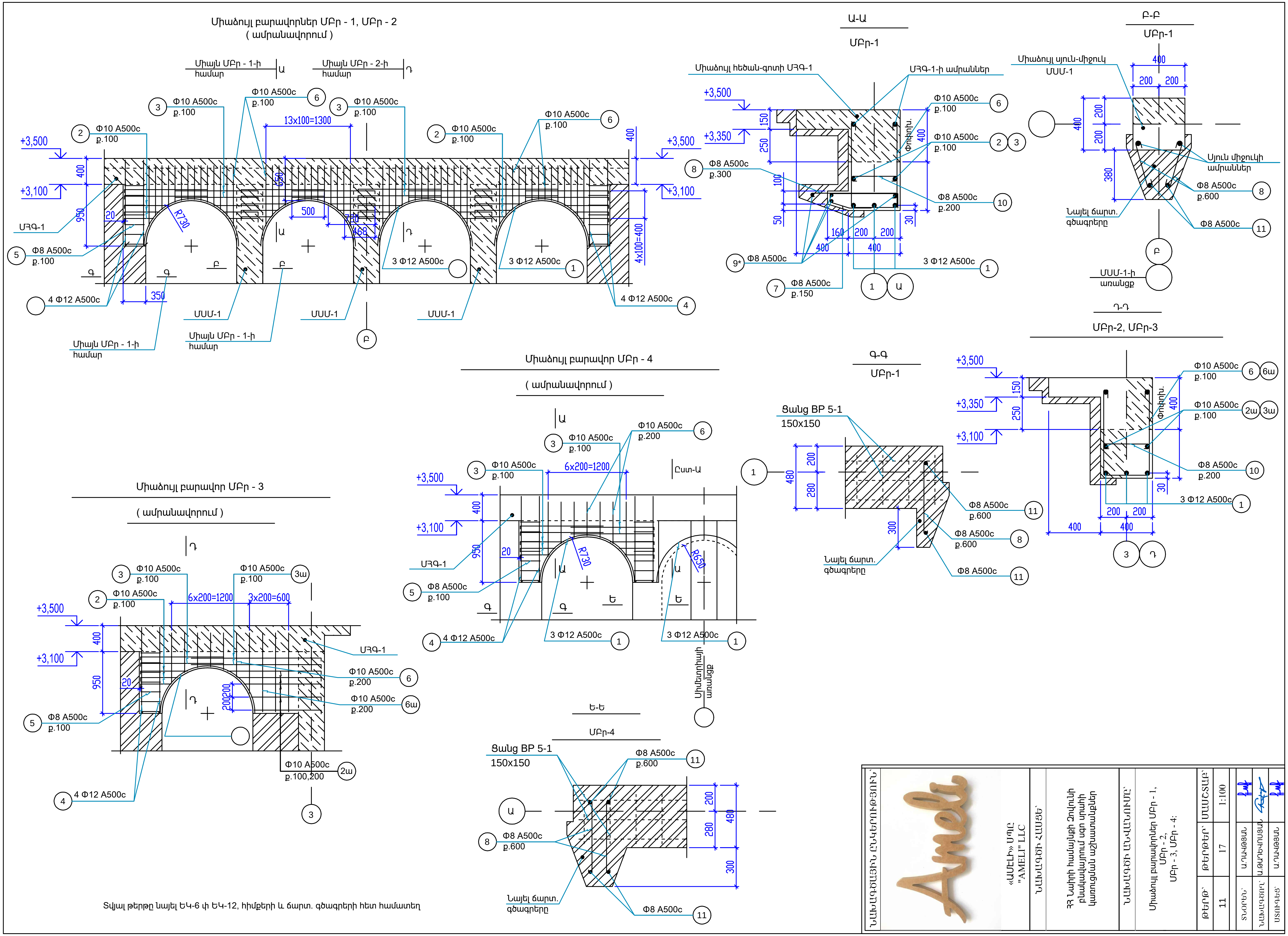

Տվյալ թերթը նայել ԵԿ-6 ից ԵԿ-12, հիմքերի և ճարտ. գծագրերի հետ համատեղ

ՆԱԽԱԳԾԱՅԻՆ ԸՆԿԵՐՈՒԹՅՈՒՆ
«ԱՄԵԼԻ» ՍՊԸ "AMELI" LLC
ՆԱԽԱԳԾԻ ՀԱՄԱՐ
ՆԱԽԱԳԾԻ ԱՆՎԱՆՈՒՄԸ
Միաձույլ բարավորներ ՄԲր - 1, ՄԲր - 2, ՄԲր - 3, ՄԲր - 4:
ՄԱՍՇՏԱԲ 1:100
ԹԵՐԹԵՐ 17
ԹԵՐԹ 11

ԴԵՏԱԼՆԵՐԻ ՄԱՍՆԱԳԻՐԸ

Դիրք	Ուրվագիծ
1	2290; R730; 100; 100
2	400--720; 100; 350; 100; 470--720
3	1280; 200
4	1300; 100
5	350; 450; 350; 300
6	486--880; 100; 350; 100; 486--880
7	17.35°; 530; 110; 70; 170; 170
8	100; 100; 350
10	100; 100; 650
2ա	1170--1420; 100; 350; 100; 1170--1420
3ա	1980; 200
6ա	1230; 100; 350; 100; 1230

ՄԻԱՁՈՒՅԼ Ե/Բ ՏԱՐՐԵՐԻ ՄԱՍՆԱԳԻՐԸ

ԴԻՐՔ	ԱՆՎԱՆՈՒՄ		Քանակ	Զանգված կգ	Ծանոթ.
	Միաձույլ բարավոր ՄԲր - 1				
1	Φ 12 A500c, ГОСТ Р52544-2006	L=2490	12	2.211	26.6 կգ
2	Φ 10 A500c	Lմիջ.=1750	24	1.079	25.9 կգ
3	Φ 10 A500c	L=1480	32	0.913	29.3 կգ
4	Φ 12 A500c	L=1400	8	1.243	10.0 կգ
5	Φ 8 A500c	L=1500	14	0.592	8.3 կգ
6	Φ 8 A500c	L=1920	56	0.758	42.5 կգ
7	Φ 8 A500c	L=1050	60	0.414	24.9 կգ
8	Φ 8 A500c	L=850	56	0.335	18.8 կգ
9*	Φ 8 A500c	∑ L=370.0մ	1	0.395	146.2 կգ
10	Φ 8 A500c	L=550	60	0.217	13.1 կգ
11	Φ 8 A500c	L=550	40	0.217	8.6 կգ
	Բետոնի ծավալը B25		2.0		մ3
	Միաձույլ բարավոր ՄԲր - 2				
1	Φ 12 A500c, ГОСТ Р52544-2006	L=2490	12	2.211	26.6 կգ
2	Φ 10 A500c	Lմիջ.=1750	24	1.079	25.9 կգ
3	Φ 10 A500c	L=1480	32	0.913	29.3 կգ
4	Φ 12 A500c	L=1400	8	1.243	10.0 կգ
5	Φ 8 A500c	L=1500	14	0.592	8.3 կգ
6	Φ 8 A500c	L=1920	56	0.758	42.5 կգ
10	Φ 8 A500c	L=550	60	0.217	13.1 կգ
	Բետոնի ծավալը B25		1.7		մ3

ՄԻԱՁՈՒՅԼ Ե/Բ ՏԱՐՐԵՐԻ ՄԱՍՆԱԳԻՐԸ

ԴԻՐՔ	ԱՆՎԱՆՈՒՄ		Քանակ	Զանգված կգ	Ծանոթ.
	Միաձույլ բարավոր ՄԲր - 3				
1	Φ 12 A500c, ГОСТ Р52544-2006	L=2490	3	2.211	6.7 կգ
2	Φ 10 A500c	Lմիջ.=1750	3	1.079	3.3 կգ
3	Φ 10 A500c	L=1480	2	0.913	1.9 կգ
2ա	Φ 10 A500c	Lմիջ.=3150	5	1.244	6.3 կգ
3ա	Φ 10 A500c	L=2180	2	1.345	2.7 կգ
	Φ 12 A500c	L=1400	4	1.243	5.0 կգ
	Φ 8 A500c	L=1500	7	0.592	4.2 կգ
	Φ 8 A500c	L=1920	7	0.758	5.3 կգ
6ա	Φ 8 A500c	L=3010	3	1.188	3.6 կգ
10	Φ 8 A500c	L=550	12	0.217	2.6 կգ
	Բետոնի ծավալը B25		0.7		մ3
	Միաձույլ բարավոր ՄԲր - 4				
1	Φ 12 A500c, ГОСТ Р52544-2006	L=2490	9	2.211	19.9 կգ
2	Φ 10 A500c	Lմիջ.=1750	12	1.079	13.0 կգ
3	Φ 10 A500c	L=1480	16	0.913	14.6 կգ
4	Φ 12 A500c	L=1400	16	1.243	20.0 կգ
5	Φ 8 A500c	L=1500	28	0.592	16.6 կգ
6	Φ 8 A500c	L=1920	14	0.758	10.6 կգ
7	Φ 8 A500c	L=1050	45	0.414	18.7 կգ
8	Φ 8 A500c	L=850	24	0.335	8.1 կգ
9*	Φ 8 A500c	∑ L=277.0մ	1	0.395	109.4 կգ
10	Φ 8 A500c	L=550	45	0.217	9.8 կգ
11	Φ 8 A500c	L=550	48	0.217	10.4 կգ
	Բետոնի ծավալը B25		1.2		մ3

* - Ամրանների անընդհատականությունը ապահովել մակադիր կցման միջոցով՝ 50d չափով

Մեկ միաձույլ տարրի ամրանների տեղեկագիր - կգ

Տարրերի մակնիշները	Ամրաններ					Ընդամենը
	Ամրանի դասը					
	A500c					
	ГОСТ Р 52544-2006					
	Φ					
	8	10	12		Գումարը	
ՄԲր - 1	262.4	55.2	36.6		354.2	354.2
ՄԲր - 2	63.9	55.2	36.6		155.7	155.7
ՄԲր - 3	15.7	14.2	11.7		41.6	41.6
ՄԲր - 4	183.6	27.6	39.9		251.1	251.1

Տվյալ թերթը նայել ԵԿ-6 փ ԵԿ-11, հիմքերի և ճարտ. գծագրերի հետ համատեղ

ՆԱԽԱԳԾԱՅԻՆ ԸՆԿԵՐՈՒԹՅՈՒՆ՝
«ԱՄԵԼԻ» ՍՊԸ
"AMELI" LLC
ՆԱԽԱԳԾԻ ՀԱՍՑԵ՝
ՀՀ Նաիրիի համայնքի Զովունի բնակավայրում սգո սրահի կառուցման աշխատանքներ
ՆԱԽԱԳԾԻ ԱՆՎԱՆՈՒՄԸ՝
Քանակների Մասնագրերը

ԹԵՐԹ՝	ԹԵՐԹԵՐ՝	ՄԱՍՇՏԱԲ՝
12	17	1:100
ՏՆՕՐԵՆ՝	Ա.ԳԱԼՈՒՍՏՅԱՆ	
ՆԱԽԱԳԾՈՂ՝	Ա.ՓԱՐՍԱՂՅԱՆ	
ՍՏՈՒԳԵՑ՝	Ա.ԳԱԼՈՒՍՏՅԱՆ	

Միաձույլ հատակի ծածկի սալի և միջնորմների հատակագիծ

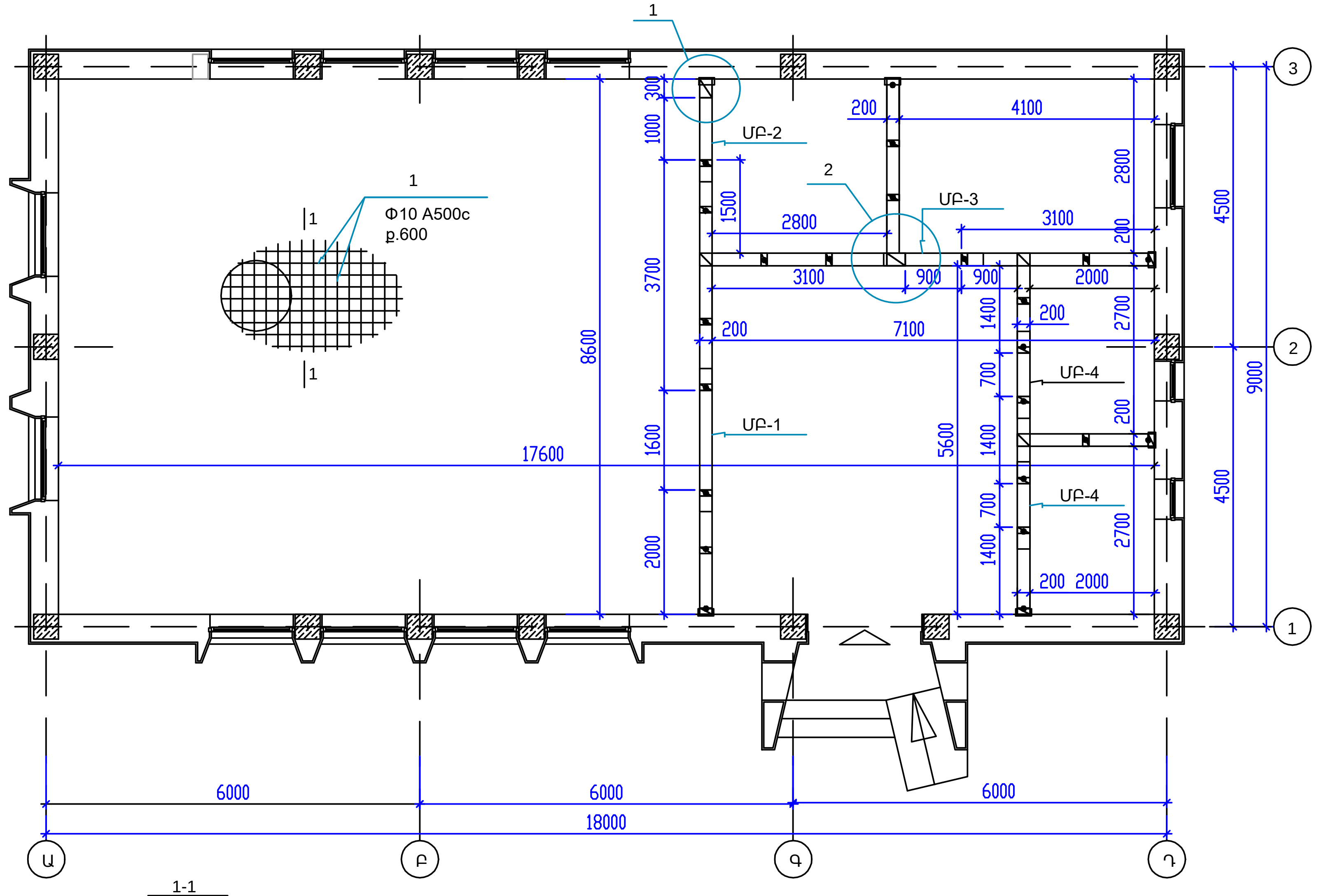

1-1
ՄՀՍ-1

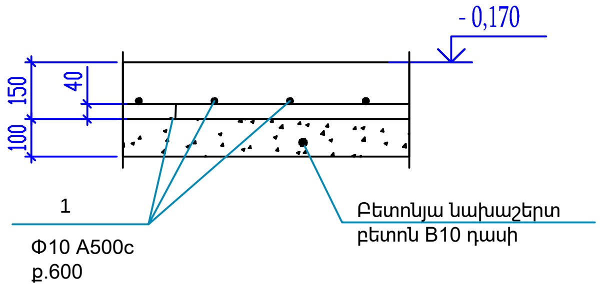

2-2
ՄԳ-1

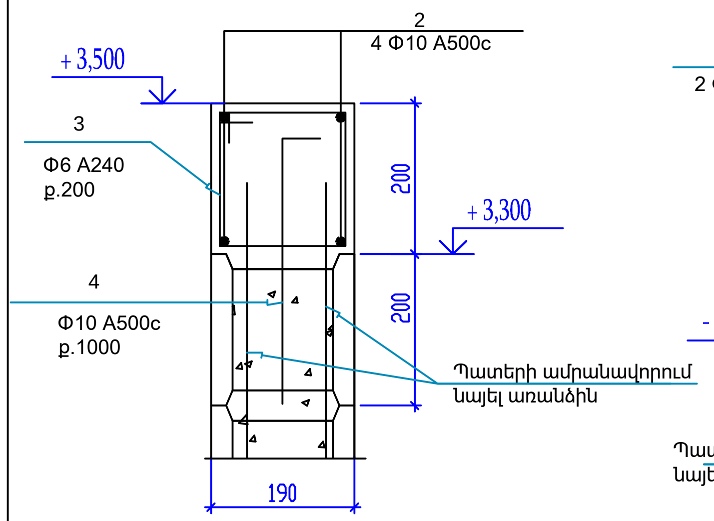

Դրվագ 1՝ - Միջնորմների, գոտիների, բարավորների
և բացվածքների ամրանավորումը

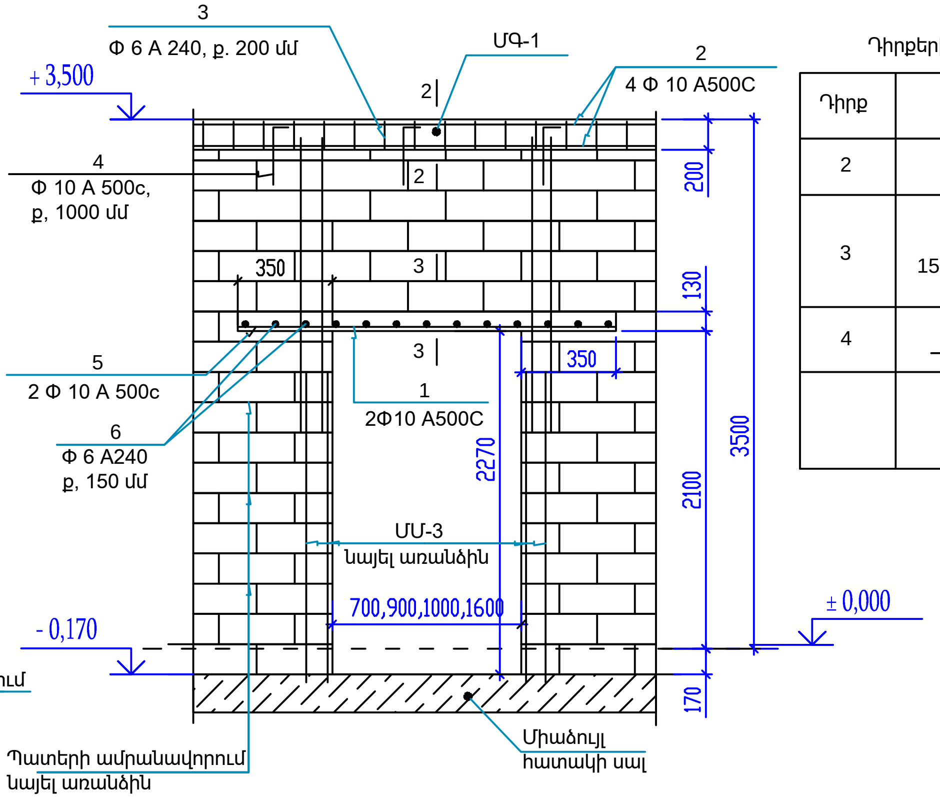

Դիրքերի մասնագիր

Դիրք	Ուրվագիծ
2	
3	250, 150, 150, 250
4	350, 100

ՄԻԱՁՈՒՅԼ ԵՐԿԱԹ-ԲԵՏՈՆՅԱ ՏԱՐՐԵՐԻ ՔԱՆԱԿՆԵՐԻ ՄԱՍՆԱԳԻՐ

Մակնիշ	Նշանակում	Անվանում	Զանգված կգ	Ծանոթ.
ՄՀՍ-1	ԵԿ-4,5	Միաձույլ հատակի սալ ՄՀՍ-1	1	S = 151,4 մ2
ՄԲ-1		Միաձույլ բարավոր ՄԲ-1	1	L=1600
ՄԲ-2		ՄԲ-2	1	L=1000
ՄԲ-3		ՄԲ-3	1	L=900
ՄԲ-4		ՄԲ-4	2	L=700
ՄԳ-1		Միաձույլ գոտի ՄԳ-1	1	∑ L=26.3մ
		ՄՀՍ-1		S = 151,4 մ2
1	ГОСТ Р52544-2006	Φ 10 A500c ∑ L = 3 180,0 մ	1	1962.0 կգ
		Բետոն B20	22.7	մ3
		Բետոնյա նախաշերտ	0.25	մ3
		ՄԳ-1		∑ L = 26.3 մ
2	ГОСТ Р52544-2006	Φ 10 A500c ∑ L = 110,0 մ	1	68.2 կգ
3		Φ 6 A 240 L = 800	132	23.4 կգ
4		Φ 10 A500c L = 450	26	7.2 կգ
		Բետոն B20	1.052	մ3
		ՄԲ-1		L = 2300
5	ГОСТ Р52544-2006	Φ 10 A500c L = 2250	2	2.8 կգ
6		Φ 6 A 240 L = 150	15	0.5 կգ
		Բետոն B20	0.06	մ3
		ՄԲ-2		L = 1700
5	ГОСТ Р52544-2006	Φ 10 A500c L = 1650	2	2.0 կգ
6		Φ 6 A 240 L = 150	11	0.4 կգ
		Բետոն B20	0.04	մ3
		ՄԲ-3		L = 1600
5	ГОСТ Р52544-2006	Φ 10 A500c L = 1550	2	1.9 կգ
6		Φ 6 A 240 L = 150	11	0.4 կգ
		Բետոն B20	0.04	մ3
		ՄԲ-4		L = 1400
5	ГОСТ Р52544-2006	Φ 10 A500c L = 1350	2	1.7 կգ
6		Φ 6 A 240 L = 150	10	0.3 կգ
		Բետոն B20	0.04	մ3

Տվյալ թերթը նայել թերթ ԵԿ - 14 և ճարտարապետական հատակագծի հետ միասին

ՆԱԽԱԳԾԱՅԻՆ ԸՆԿԵՐՈՒԹՅՈՒՆ՝	«ԱՄԵԼԻ» ՍՊԸ "AMELI" LLC
ՆԱԽԱԳԾԻ ՀԱՍՑԵ՝	ՀՀ Նաիրի համայնքի Զովունի բնակավայրում սգո սրահի կառուցման աշխատանքներ
ՆԱԽԱԳԾԻ ԱՆՎԱՆՈՒՄԸ՝	Միաձույլ հատակի ծածկի սալի և միջնորմների հատակագիծ
ԹԵՐԹ՝	13
ԹԵՐԹԵՐ՝	17
ՄԱՍՇՏԱԲ՝	1:100
ՏՆՕՐԵՆ՝	Ա.ՂԱՎԹՅԱՆ
ՆԱԽԱԳԾՈՂ՝	Ն.ԹԱԴԵՎՈՍՅԱՆ
ՍՏՈՒԳԵՑ՝	Ա.ՂԱՎԹՅԱՆ

Դրվագ - 2՝ Միջնորմների միացումը արտաքին պատերին

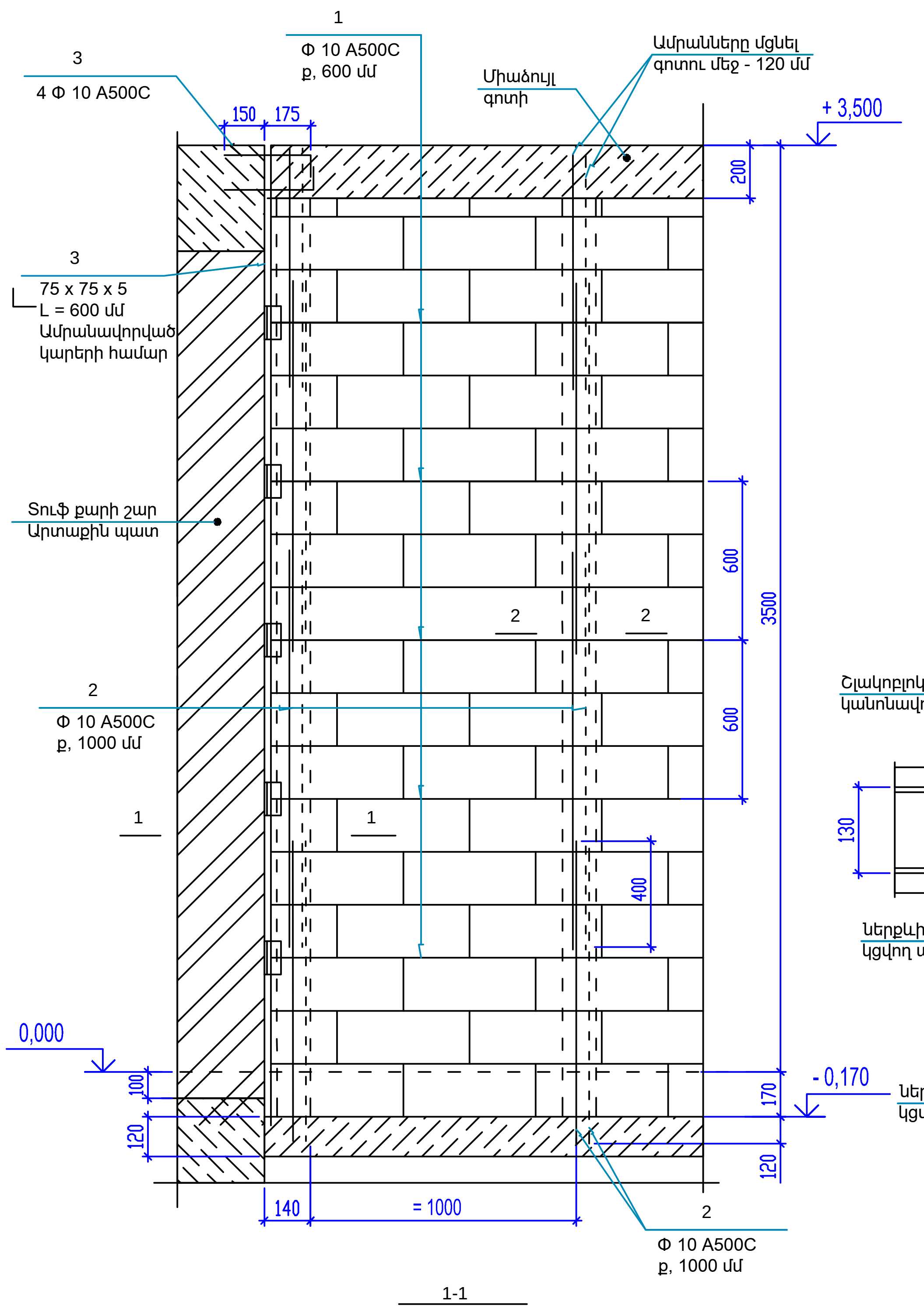

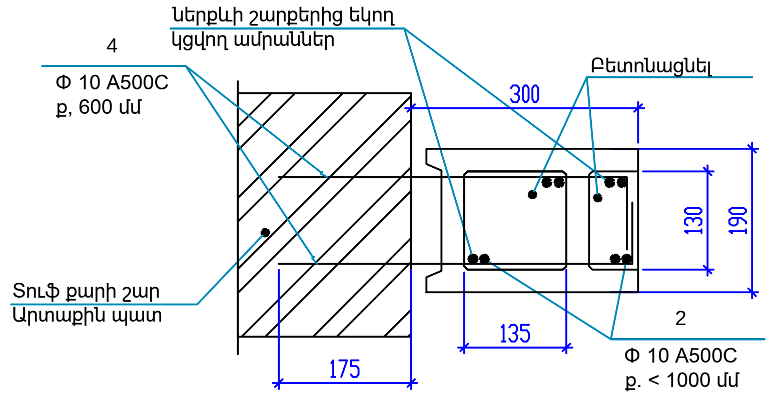

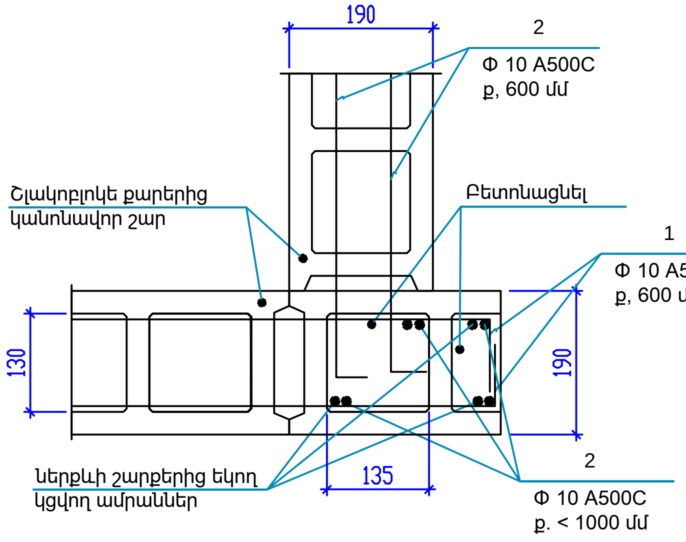

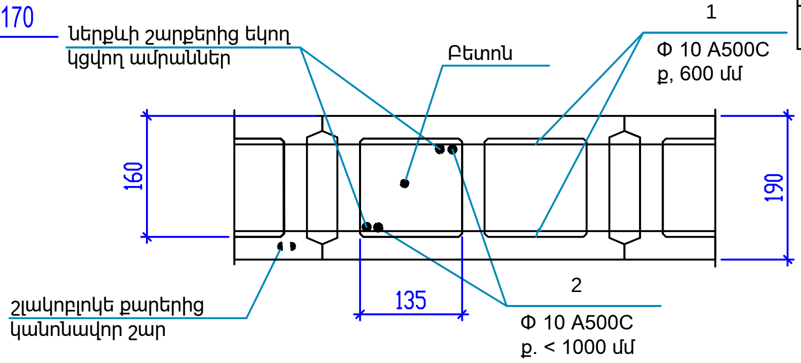

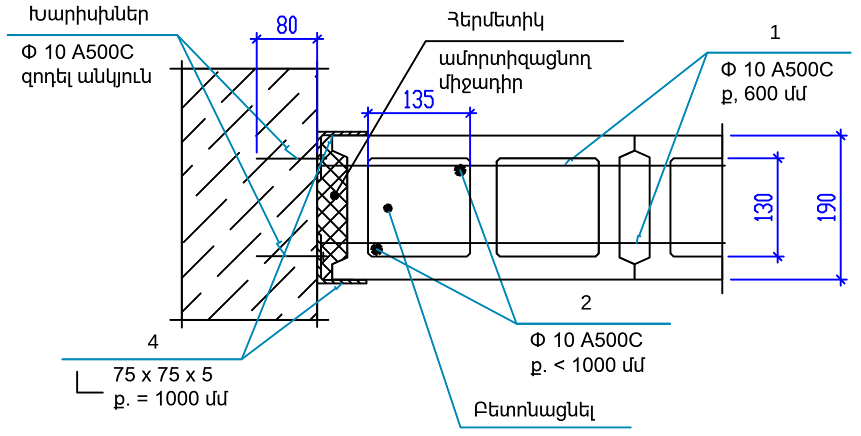

Դիրքերի մասնագիրը

Դիրք	Ուրվագիծ
1	—ʃʃ—
3	275 | 125
4	450 | 100

ՊԱՏԵՐԻ ՄԻԱՁՈՒՅԼ Ե/Բ ՏԱՐՐԵՐԻ ՄԱՍՆԱԳԻՐԸ՝ ԲԵՐՎԱԾ 101,0 մ2

Դիրք	Անվանում		Քանակ Հատ	Զանգված Կգ	Ծանոթութ.	
	Միջնորմներ ամրանավորումը՝ ΣL = 26,3 մ			S = 101,0 մ2		
1	Φ 10 A500c, ГОСТ Р52544 - 2006	∑ L = 243,0 մ	1	0.617	150.0	կգ
2		∑ L = 300,0 մ	1	0.617	185.0	կգ
3		L = 400	24	0.247	5.9	կգ
4		L = 550	10	0.339	3.4	կգ
	∟ 75 x 75 x 5, ГОСТ 8509-93 (С245)	L = 120	50	0.696	34.8	կգ
	Անցքեր Φ10 մմ / խորությամբ մինչև - 200 մմ /		34			
	Բետոնի ծախսը՝ B 12,5		1.781			մ3

Մեկ միաձույլ տարրի ամրանների տեղեկագիր - կգ

Տարրերի մակնիշը	Ամրաններ							Ընդամենը
	Ամրանի դասը							
	A240			A500C				
	ГОСТ Р 52544-2006							
	Φ							
	6		Գումար	10	12		Գումար	
ՄՀՍ-1	-----		-----	1962.0	-----		1962.0	1962.0
ՄԳ-1	23.4		23.4	75.4	-----		75.4	75.4
ՄԲ-1	0.5		0.5	2.8	-----		2.8	2.8
ՄԲ-2	0.4		0.4	2.0	-----		2.0	2.0
ՄԲ-3	0.4		0.4	1.9	-----		1.9	1.9
ՄԲ-4	0.3		0.3	1.7	-----		1.7	1.7
Միջ. ամրանավ.	-----		-----	344.3	-----		344.3	344.3

Ծանոթություն

- Միջնորմների ամրանավորումը իրականացնել փոխուղղահայաց ուղղություններով
- Միաձույլ կրող կոնստրուկցիաներում շաղափել 10մմ տրամագծով անցքեր, անցքերը մաքրել, փոշուց և ամրանները ամրացնել անցքերում պոլիմերցեմենտային շաղախով
- Պատերի և միջնորմների շարը իրականացնել B12,5 դասի ցեմենտ-ավազային շաղախով
- Պատերի շարի բետոնյա լիցքերը (ըստ գծագրի), լցնել թեթև մանրահատիկ բետոնով
- Միջադիրները իրականացնել առանձգական նյութից
- Միջնորմների ընդանուր մակերեսը վեձված է ճարտարապետական մասից
- Տվյալ թերթը նայել ԵԿ-13 և ճարտարապետակն հատակագծերի հետ համատեղ

ՆԱԽԱԳԾԱՅԻՆ ԸՆԿԵՐՈՒԹՅՈՒՆ՝		
«ԱՄԵԼԻ» ՍՊԸ "AMELI" LLC		
ՆԱԽԱԳԾԻ ՀԱՍՑԵ՝		
ՀՀ Նաիրի համայնքի Զովունի բնակավայրում սգո սրահի կառուցման աշխատանքներ		
ՆԱԽԱԳԾԻ ԱՆՎԱՆՈՒՄԸ՝		
Դրվագ - 2՝ Միջնորմների ամրանավորումը և միացումը արտաքին պատերին		
ԹԵՐԹ՝	ԹԵՐԹԵՐ՝	ՄԱՍՇՏԱԲ՝
14	17	1:100
ՏՆՕՐԵՆ՝	Ա.ԴԱՎԹՅԱՆ	
ՆԱԽԱԳԾՈՂ՝	Ա.ԹԱԴԵՎՈՍՅԱՆ	
ՍՏՈՒԳԵՑ՝	Ա.ԴԱՎԹՅԱՆ	

Ներքևի գոտու մակարդակում մետաղական կոնստրուկցիաների մակնշման սխեման

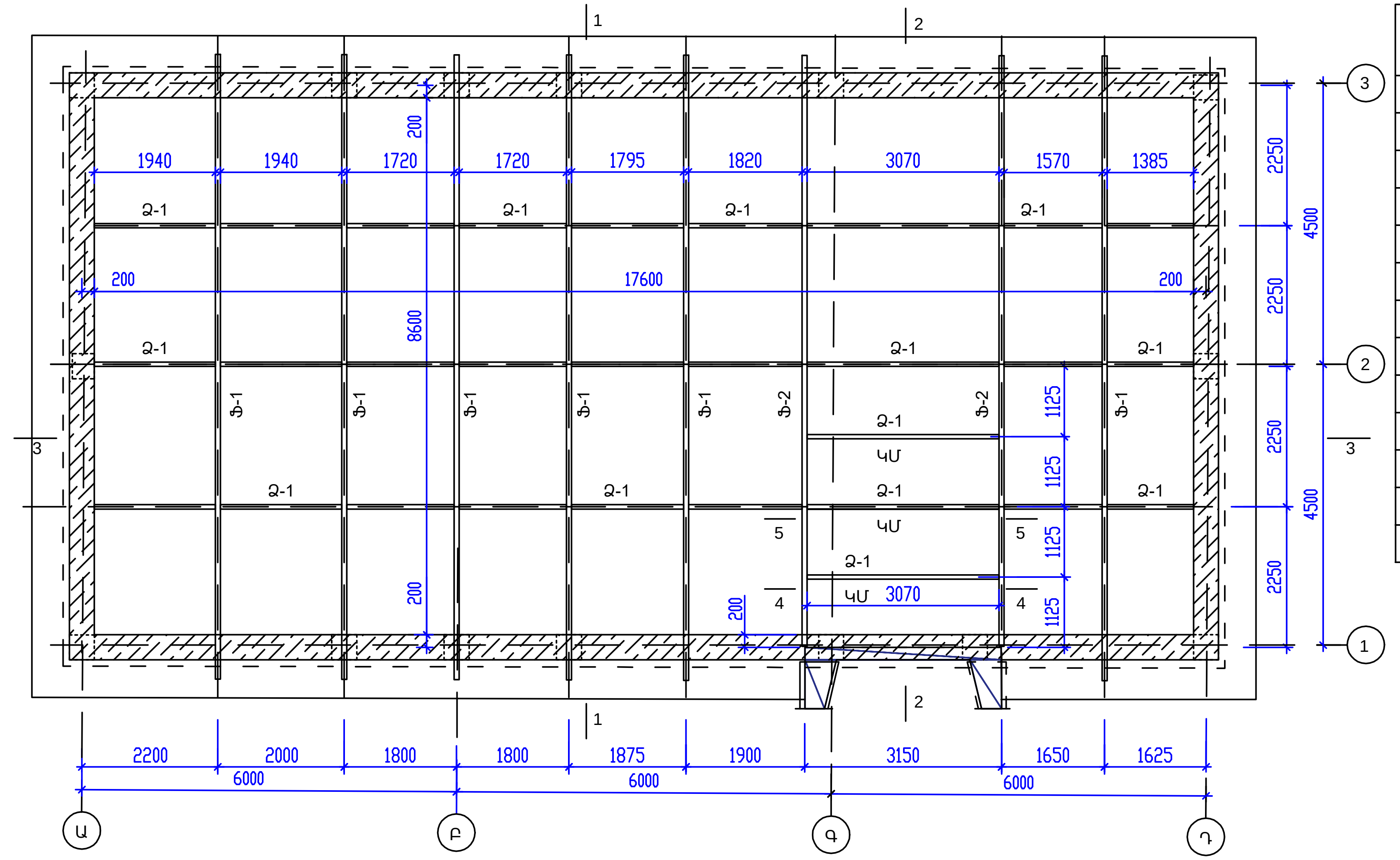

Վերևի գոտու մակարդակում մետաղական կոնստրուկցիաների մակնշման սխեման

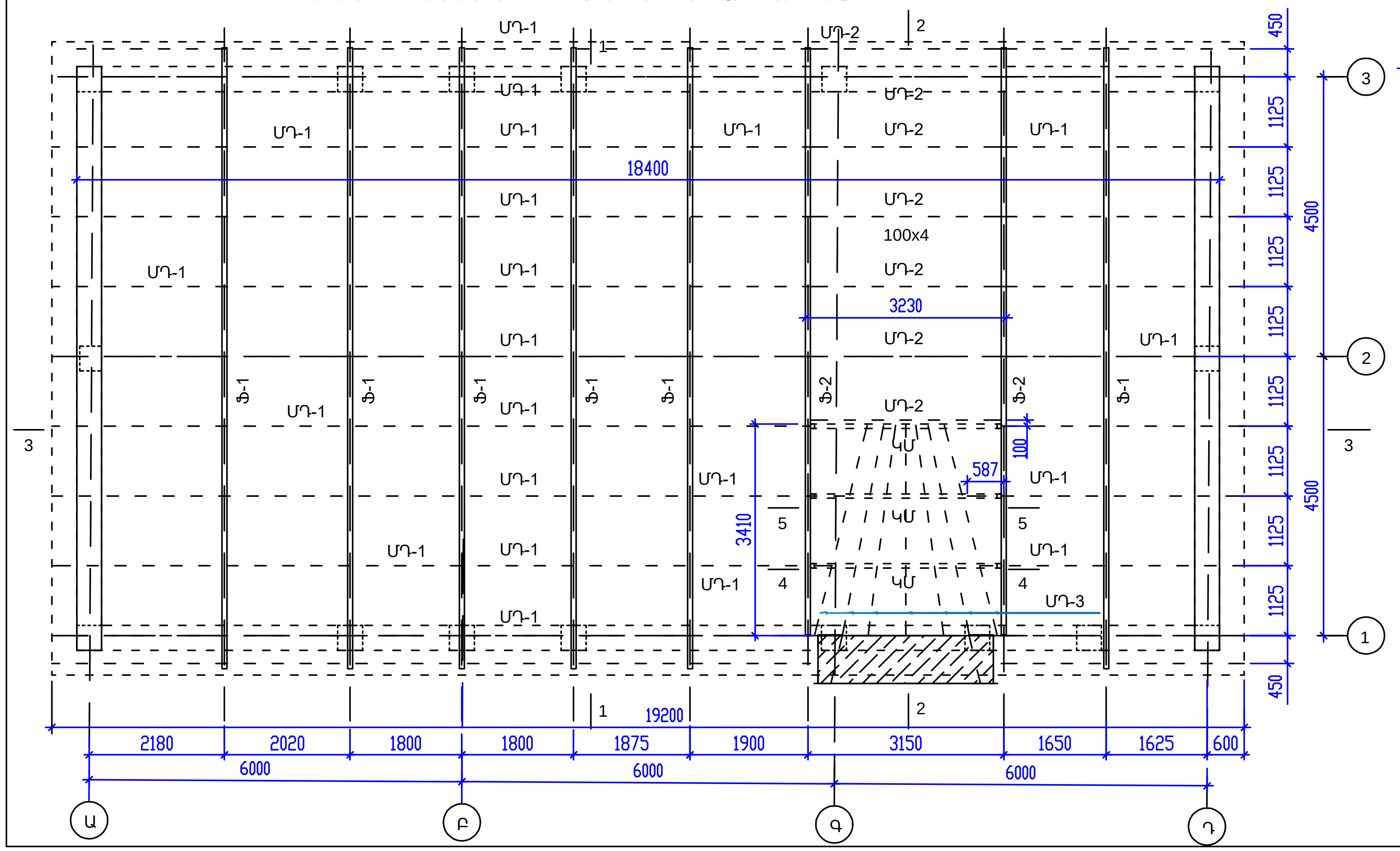

ՄԵՏԱՂԱԿԱՆ ՏԱՐՐԵՐԻ ՔԱՆԱԿՆԵՐԻ ՄԱՍՆԱԳԻՐ

Մակնիշ	Նշանակում	Անվանում		Քանակ հատ	Ծանոթ.
Ֆ-1	ԵԿ-	Մետաղական ֆերմաներ	Ֆ - 1	6	1765.11 կգ
Ֆ-2			Ֆ - 2	2	297.0 կգ
Ձ-1	ГОСТ Р 54157- 2010	Ձգիչներ, [] 80x60x4	L = 57,1 մ	1	458.0 կգ
ՄԴ-1		Մարդակներ, [] 80x60x4	L = 174.7 մ	1	1394.0 կգ
ՄԴ-2		Մարդակներ, [] 100x4	L = 22.1 մ	1	259.0 կգ
ՄԴ-3		Մարդակներ, [] 50x3	L = 23.8 մ	1	101.0 կգ
ԿՄ	ГОСТ Р 54157- 2010	Կամարներ, [] 80x60x4	L = 15.0 մ	1	120.0 կգ
		Մետաղական առանձին տարրեր			
	ГОСТ 8510 - 93	Անկյունակներ L100*7	L = 100	13	14.0 կգ
	ГОСТ 19903 - 74*	Թիթեղ --- t = 6	60x185 մմ	12	6.3 կգ
		Թիթեղ --- t = 10	100x260 մմ	22	44.9 կգ
		Ֆերմաների ամբողջ քաշը			4.75611 տն

1-1

Ֆ-1

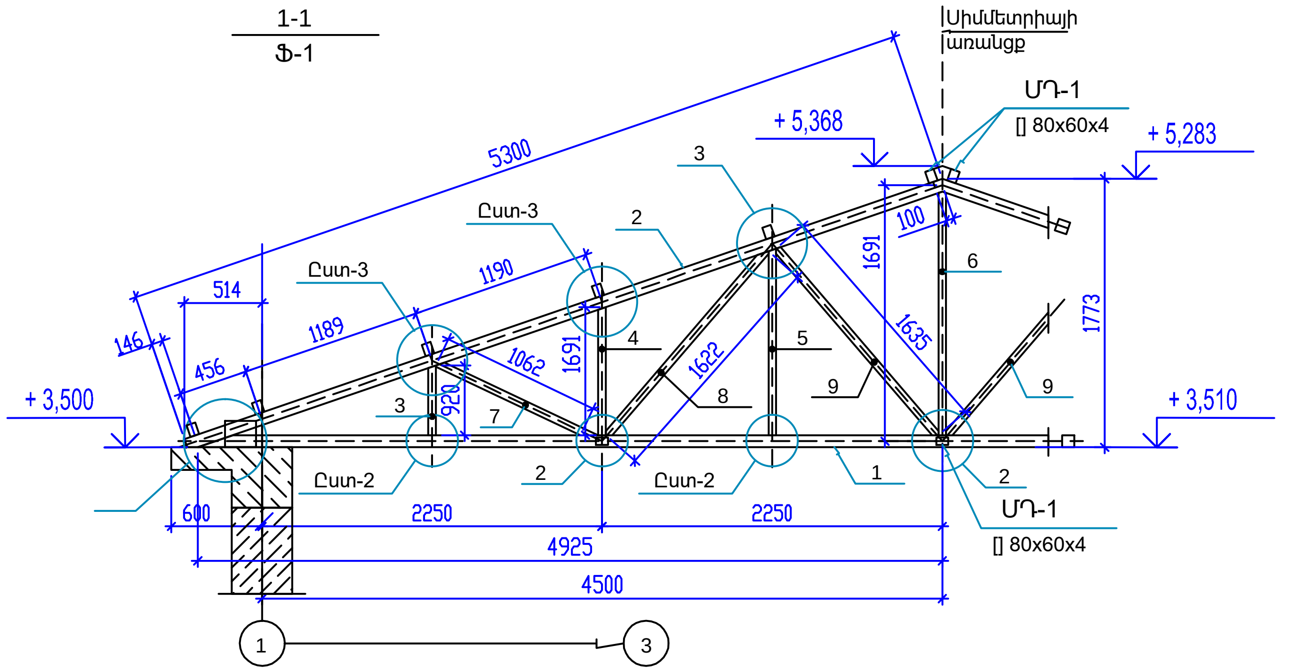

Շինարարական աշխատանքների կատարման պահանջներ

- Ինքնախարսխվող հողյուսների բոլոր անցքերը շաղափել Փ16 մմ տրամագծով
- Անցքերը շաղափելուց հետո, այն մաքրել փոշուց, լվանալ ջրի շիթով և չորցնել օդով Զոդումը կատարել Э42А էլեկտրոդներով, ըստ ГОСТ 9467-75, ընդունելով կարի հաստությունը ոչ պակաս 5 մմ, ГОСТ 14098 - 2014, իսկ երկարությունը՝ տարրերի ողջ կոնտուրով
- Բոլոր ֆերմաների գծագրերը կատարված են "ՄԿ" - փուլով:
- Ֆերմաների գործարանային պատրաստման համար անհրաժեշտ է պատվիրել մանրամասների գծագրերը պատվիրել գործարանում՝ "ՄԿՄ" - փուլ
- Տվյալ թերթը նայել ԵԿ - 16, 17 թերթերի և ճարտարապետական մասի հետ համատեղ

ՆԱԽԱԳԾԱՅԻՆ ԸՆԿԵՐՈՒԹՅՈՒՆ՝	«ԱՄԵԼԻ» ՍՊԸ "AMELI" LLC
ՆԱԽԱԳԾԻ ՀԱՍՑԵ՝	ՀՀ Լոռիի համայնքի Չոկունի բնակավայրում սգո սրահի կառուցման աշխատանքներ
ՆԱԽԱԳԾԻ ԱՆՎԱՆՈՒՄԸ՝	Վերևի և Ներքևի գոտիների մակարդակում մետաղական կոնստրուկցիաների մակնշման սխեման, կտրվածք 1 - 1
ԹԵՐԹ՝	15
ԹԵՐԹԵՐ՝	17
ՄԱՍՇՏԱԲ՝	1:100
ՏՆՕՐԵՆ՝	
ՆԱԽԱԳԾՈՂ՝	
ՍՏՈՒԳԵՑ՝	

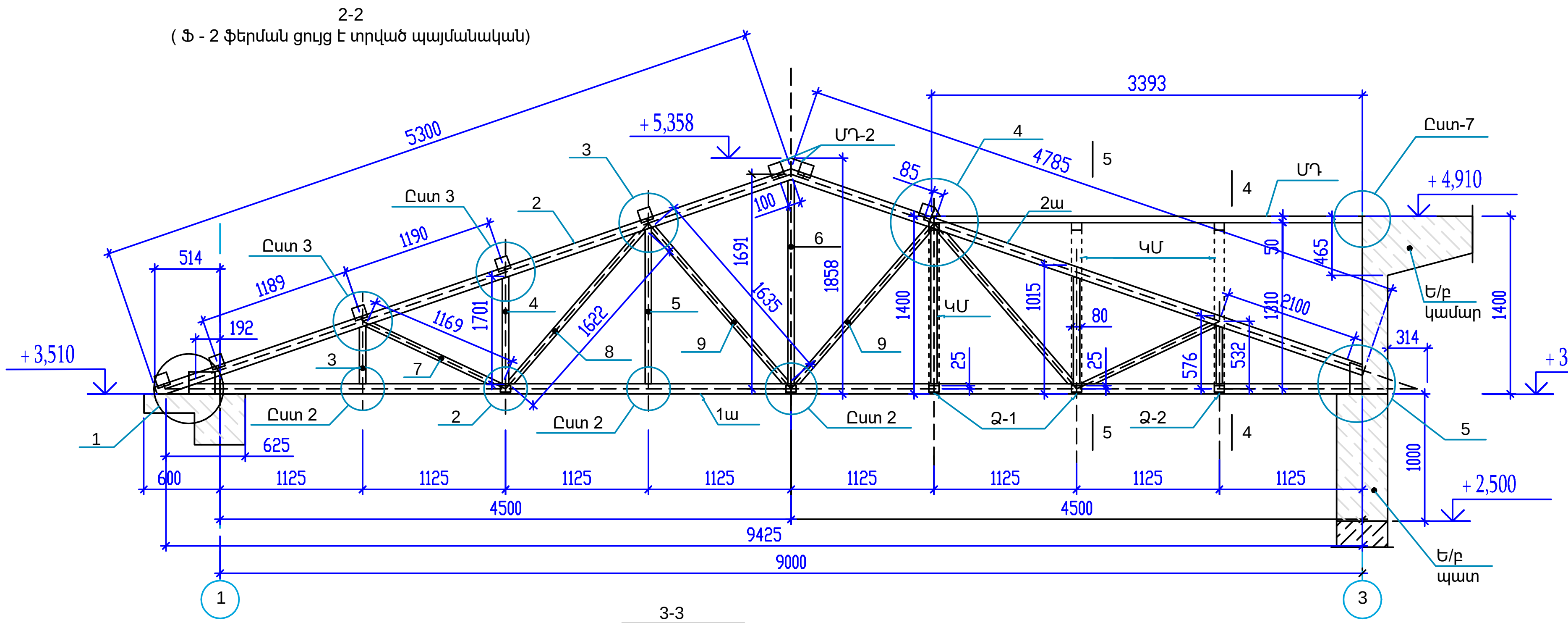

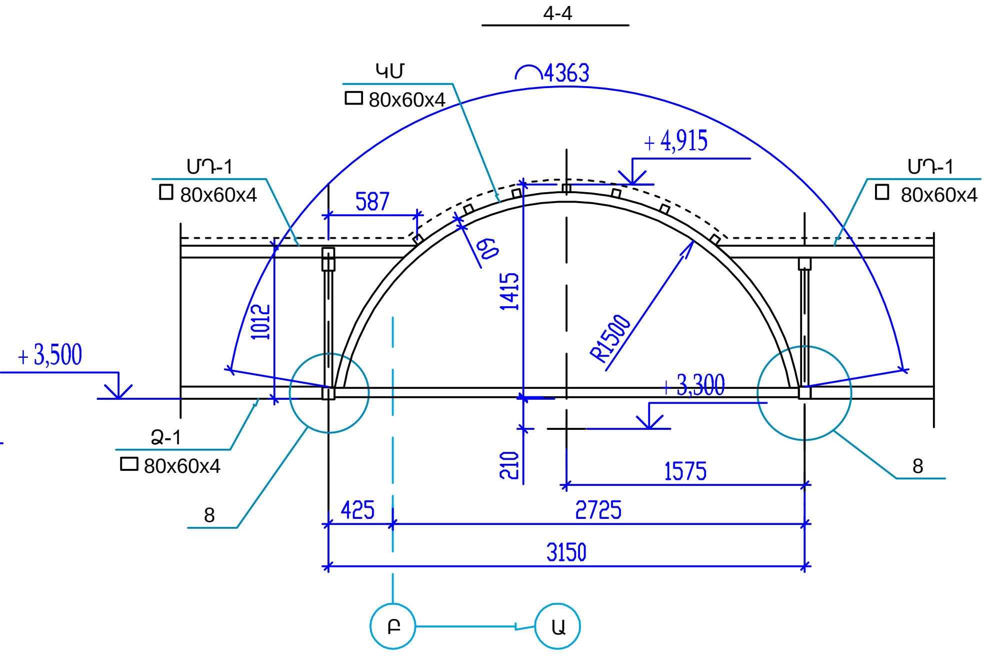

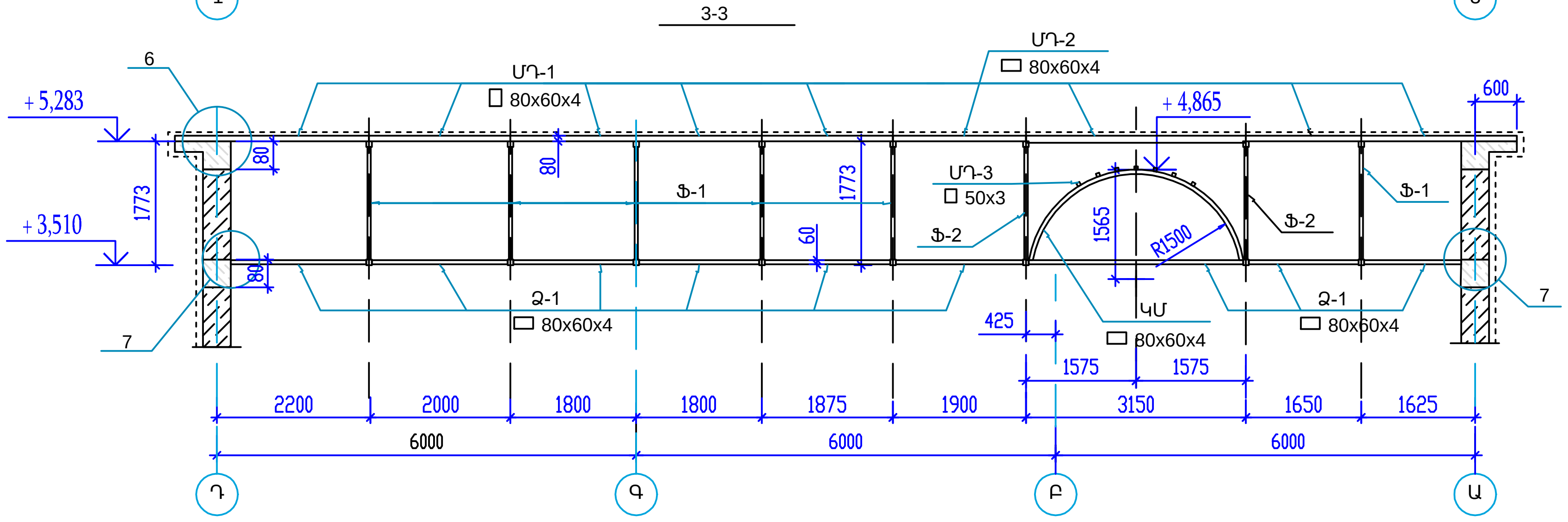

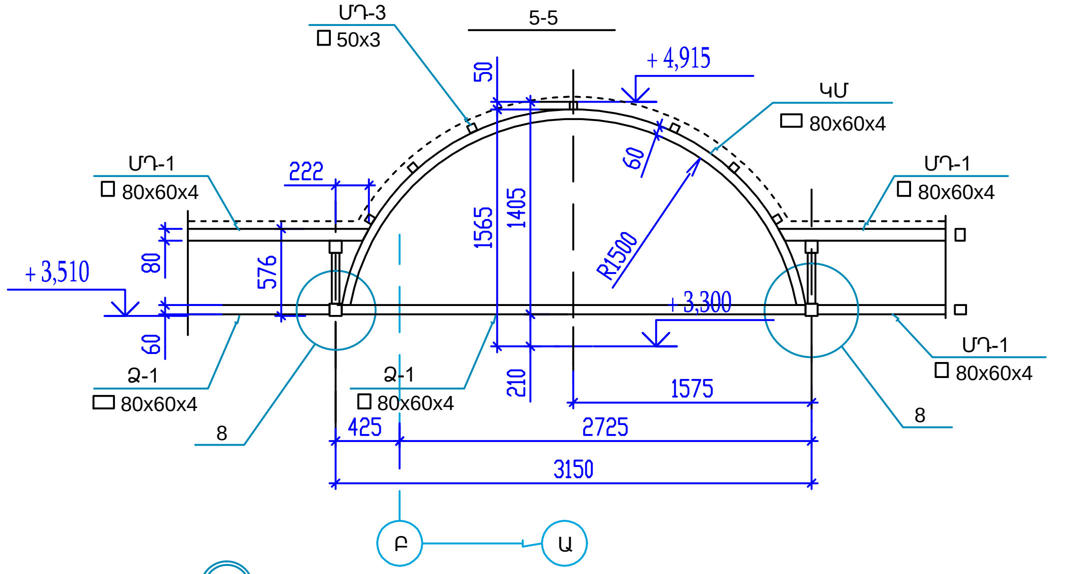

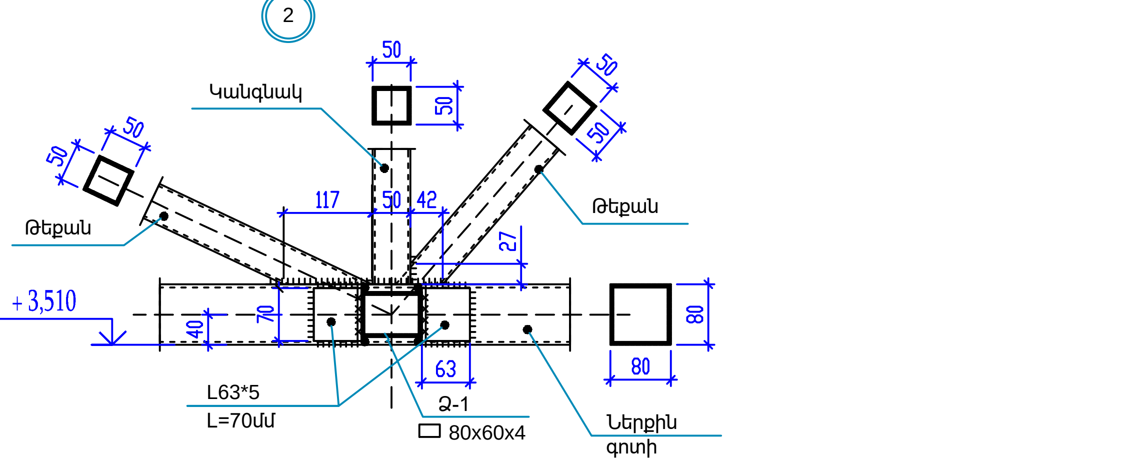

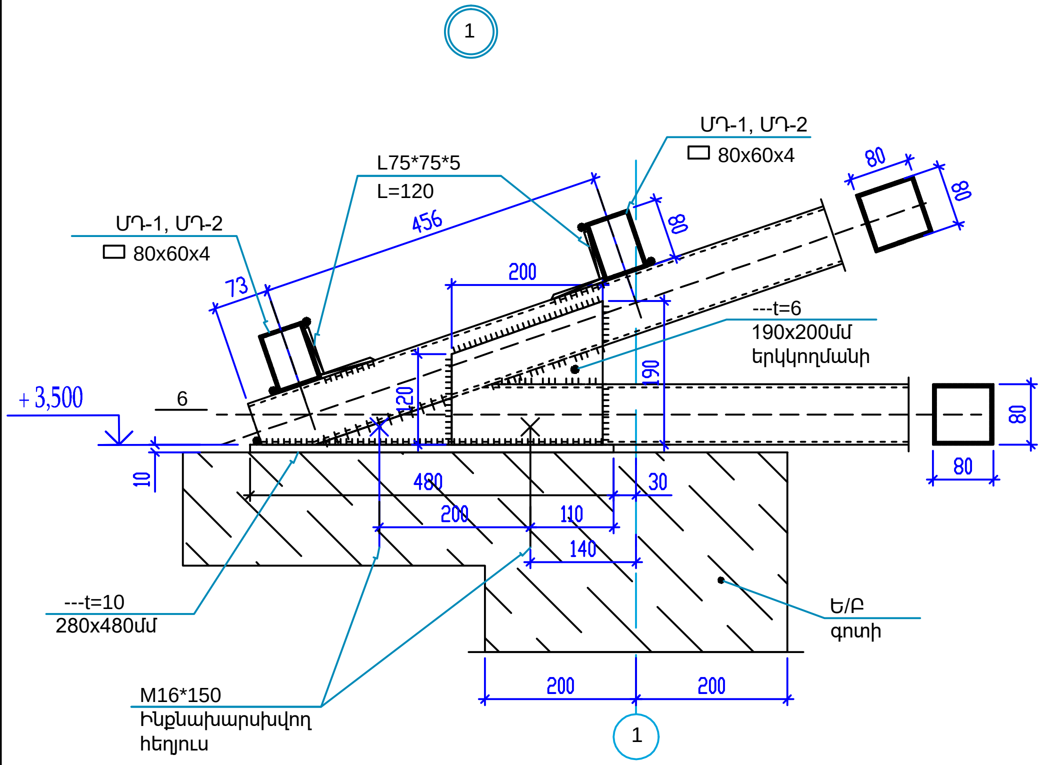

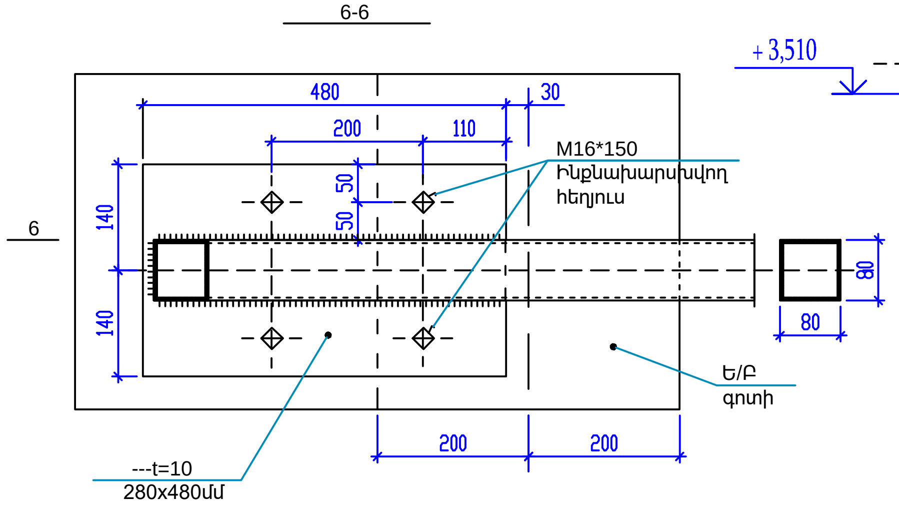

Տեղյալ թերթը նայել ԵԿ - 15 թերթի հետ համատեղ

ՆԱԽԱԳԾԱՅԻՆ ԸՆԿԵՐՈՒԹՅՈՒՆ	«ԱՄԵԼԻ» ՍՊԸ "AMELI" LLC	
ՆԱԽԱԳԾԻ ՀԱՄԱՐ	ՀՀ Նախիջ համայնքի Չոլակի բնակավայրում սգո սրահի կառուցման աշխատանքներ	
ՆԱԽԱԳԾԻ ԱՆՎԱՆՈՒՄԸ	Հանգույցներ "1" և "2": Կտրվածքներ (2 - 2) ից (6 - 6)	
ԹԵՐԹ՝ 16	ԹԵՐԹԵՐ՝ 17	ՄԱՍՇՏԱԲ՝ 1:100
ՏՆՕՐԵՆ՝	ՂՈՑԹՅԱՆ	
ՆԱԽԱԳԾՈՂ՝	ՄԱՆՈՒԿՅԱՆ	
ՍՏՈՒԳԵՑ՝	ՂՈՑԹՅԱՆ	

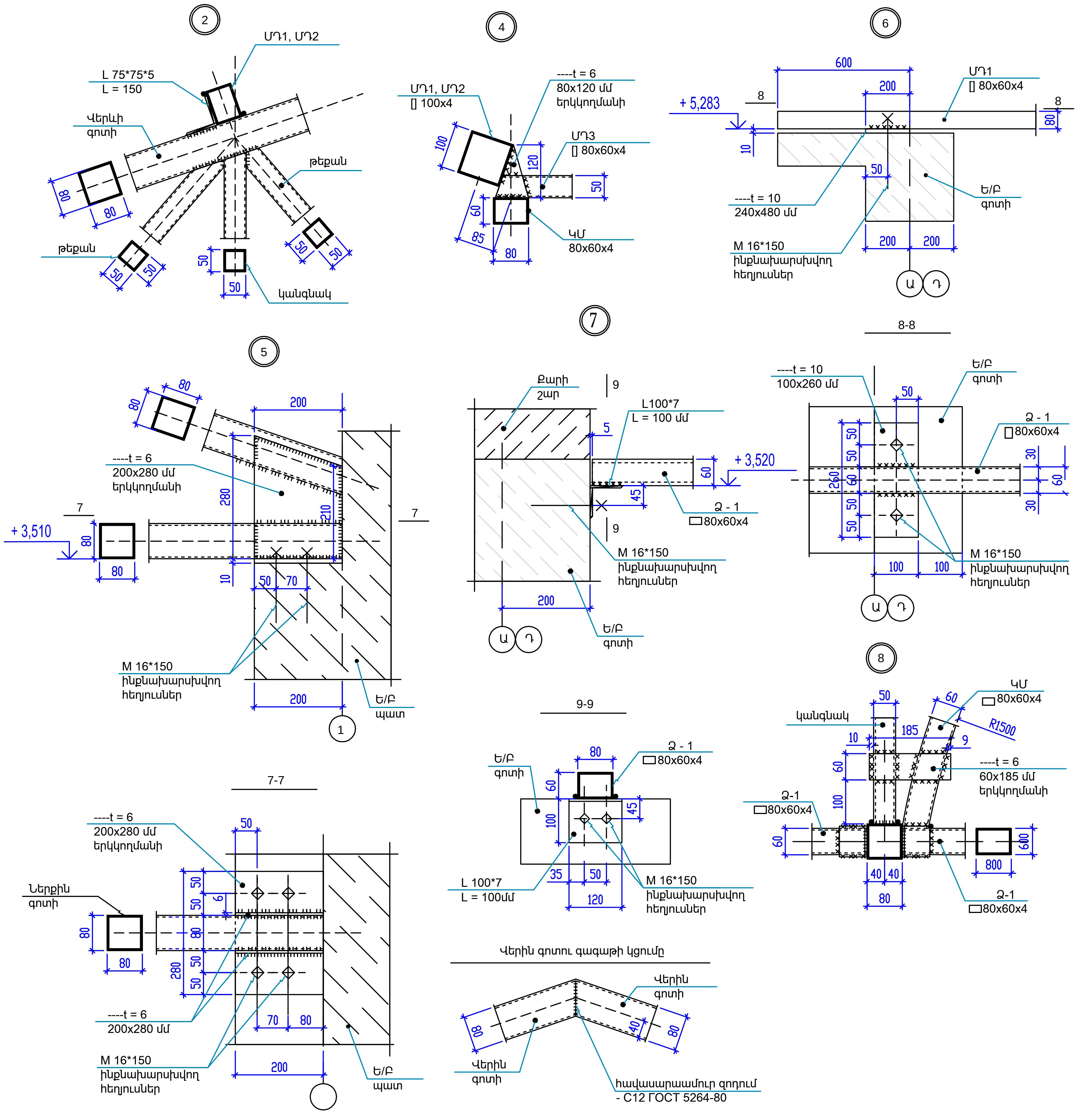

Տվյալ թերթը նայել ԵԿ - 15 թերթի հետ համատեղ

ՄԵՏԱՂԱԿԱՆ ՏԱՐՐԵՐԻ ՄԱՍՆԱԳԻՐԸ

Մակնիշ	Նշամակում	Անվանում		Քանակ հատ	1 տարրի քաշը-կգ	Ծանոթ.
		Մետաղական ֆերմա Ֆ - 1			305.0	Կգ
1	ГОСТ Р 54157 - 2010	Ներքևի գոտի [] 80x4	L = 9 850	1	90.8	90.8 Կգ
2		Ներքևի գոտի [] 80x4	L = 5 300	2	48.9	97.8 Կգ
3		կանգնակներ [] 50x3	L = 920	2	3.91	7.8 Կգ
4			L = 1700	2	7.23	14.5 Կգ
5			L = 1230	2	5.23	10.5 Կգ
6			L = 1690	1	7.18	7.2 Կգ
7		թեքաններ [] 50x3	L = 1170	2	4.97	10.0 Կգ
8			L = 1620	2	6.89	14.0 Կգ
9			L = 1635	2	6.95	14.0 Կգ
	ГОСТ 8510 - 93	Անկյունակներ L63*5	L = 70	6	0.337	2.0 Կգ
		L 75*5	L = 120	12	0.696	8.4 Կգ
	ГОСТ 19903 - 74*	Թիթեղ --- t = 6	190x200 մմ	4	1.79	7.2 Կգ
		Թիթեղ --- t = 10	280x480 մմ	2	10.55	21.1 Կգ
					Ընդհանուրը	21.1 Կգ
		Մետաղական ֆերմա Ֆ - 2			296.2	Կգ
1ա	ГОСТ Р 54157 - 2010	Ներքևի գոտի [] 80x4	L = 9 425	1	86.9	86.9 Կգ
2		Ներքևի գոտի [] 80x4	L = 5 300	1	48.9	48.9 Կգ
2ա			L = 4780	1	44.1	44.1 Կգ
3		կանգնակներ [] 50x3	L = 920	2	3.91	7.8 Կգ
4			L = 1700	2	7.23	14.5 Կգ
5			L = 1230	2	5.23	10.5 Կգ
6			L = 1690	1	7.18	7.2 Կգ
7		թեքաններ [] 50x3	L = 1170	2	4.97	10.0 Կգ
8			L = 1620	2	6.89	14.0 Կգ
9			L = 1635	2	6.95	14.0 Կգ
	ГОСТ 8510 - 93	Անկյունակներ L63*5	L = 70	10	0.337	3.4 Կգ
		L 75*5	L = 120	12	0.696	8.4 Կգ
	ГОСТ 19903 - 74*	Թիթեղ --- t = 6	190x200 մմ	2	1.79	3.6 Կգ
			200x280 մմ	2	5.38	10.8 Կգ
		Թիթեղ --- t = 10	280x480 մմ	1	10.55	10.6 Կգ
			100x260 մմ	1	2.04	2.0 Կգ
					Ընդհանուրը	297.0 Կգ

ՆԱԽԱԳԾԱՅԻՆ ԸՆԿԵՐՈՒԹՅՈՒՆ՝

«ԱՄԵԼԻ» ՍՊԸ
"AMELI" LLC

ՆԱԽԱԳԾԻ ՀԱՍՑԵ՝

ՀՀ Նաիրի համայնքի Զովունի բնակավայրում սքի սրահի կառուցման աշխատանքներ

ՆԱԽԱԳԾԻ ԱՆՎԱՆՈՒՄԸ՝

Հանգույցներ "3" կ "8", Մետաղական տարրերի մասնագիրը

ԹԵՐԹ՝	ԹԵՐԹԵՐ՝	ՄԱՍՇՏԱԲ՝
17	17	1:100

ՏՆՕՐԵՆ՝
ՆԱԽԱԳԾՈՂ՝
ՍՏՈՒԳԵՑ՝

ՀԻՄՆԱԿԱՆ ԷԼ ԼՐԱԿԱԶՄԻ ԱՇԽԱՏԱՆՔԱՅԻՆ ԳԾԱԳՐԵՐԻ ԱՄՓՈՓԱԳԻՐ

ԹԵՐԹ	ԱՆՎԱՆՈՒՄԸ	ԾԱՆՈԹՈՒԹՅՈՒՆ
1	Ընդհանուր տվյալներ	
2	Մասնագրեր	
3	Ցանցի հաշվարկային - մոնտաժային սխեմա / Վ-1 վահան/	
4	Էլեկտրական լուսավորություն: Հատակագիծ	
5	Ճակատների լույսերի տեղադրվածության սխեմա	
6	Խրոցակային վարդակների ցանց: Հատակագիծ	
7	Սառնամատակարարման խրոցակային վարդակների ցանց: Հատակագիծ	
8	Ջեռուցման խրոցակային վարդակների ցանց: Հատակագիծ	

ՎԿԱՅԱԿՈՉՎՈՂ ՓԱՍՏԱԹՂԹԵՐԻ ԱՄՓՈՓԱԳԻՐ

ՆՇԱՆԱԿՈՒՄ	ԱՆՎԱՆՈՒՄԸ	ԾԱՆՈԹՈՒԹՅՈՒՆ
ПУЭ 7-րդ հրատարակչություն	Էլեկտրասարքավորումների տեղակայման կանոնները	
5.407-11-A174	ԷԼեկտրական կայանքների հողակցում եվ զրոյացում	
СНиП ||-4-79	Բնական և էլեկտրական լուսավորություն	
ՀՀՇՆ 22-03-2017	Բնական և արհեստական լուսավորություն	
СП 31-110-2003	Բնակելի և հասարակական շենքերի էլեկտրական սարքավորումներ	
СНиП 3.05.06 - 85	Էլեկտրատեխնիկական սարքավորումներ	
ГОСТ Р 53769-2010	ՈՒժային մալուխներ 0,66,1 և 3 ԿՎ լարման: Ընդհանուր տեխնիկական պայմաններ:	
И1.03-08 п.2.2	Էլեկտրասարքավորումների պոտենցիալների հավասարեցման և պաշտպանական հողանցման հրահանգներ	

ՊԱՅՄԱՆԱԿԱՆ ՆՇԱՆՆԵՐ

Վահանակ ավտոմատ անջատիչներով

LED 36 — Լուսատու LED 36Վտ

LED 18 — Լուսատու LED 18Վտ

LED 18 — Լուսատու IP54, LED 18Վտ

Ջահ LED 36Վտ

Բռա LED 18Վտ

LED 27 — Լուսատու LED 27Վտ

LED 10 — Լուսատու LED 10Վտ

Անջատիչ երկտակ

Անջատիչ միատակ

Խրոցակային վարդակ երրորդ հողանցման հպակով, 220Վ,10Ա

16Ա 2.3մ — Խրոցակային վարդակ երրորդ հողանցման հպակով, 220Վ,16Ա

16Ա 1.2մ — Խրոցակային վարդակ երրորդ հողանցման հպակով,IP54, 220Վ,10Ա

Հողանցման կոնտուր՝ — 40x5 մմ շերտապողպատ

Հողանցման էլեկտրոդ՝ ∟50x50x5 մմ պողպատե անկյունակ

Ը Ն Դ Հ Ա Ն Ո Ւ Ր   Տ Վ Յ Ա Լ Ն Ե Ր

Գծագրերը մշակված են համաձայն ճարտարապետական շինարարական գծագրերի: Նախագծում նախատեսված է էլեկտրամատակարարման և լուսավորության ցանցերի իրականացում, ներքին աշխատանքային լուսավորություն: Ներքին էլեկտրամատակարարումն իրականացվում է նախագծվող վահանակից: Լույսի աղբյուր հանդիսանում են LED լուսատուները: Մենյակներում ընդհանուր լուսավորության համար նախատեսված է լուսատուների տեղական կառավարում: Անջատիչները և խրոցակային վարդակները տեղադրվում են 0.8մ բարձրության վրա: Լուսավորության և խրոցակային վարդակների ցանցը անցկացվում է պղնձե մալուխով, լուսավորության ցանցը 3x1.5մմ^2 հատվածքի , վարդակներինը՝ 3x2.5մմ^2 : Ներքին էլեկտրամատակարարման ցանցը իրականացվում է 3 լարանոց (L,N,PE): Ցանցի մոնտաժը իրականացվում է գաջի սվաղի տակով: Էլեկտրահաղորդագծերի մոնտաժը իրագործել սանտեխնիկական ցանցի մոնտաժից հետո, մինչև ծածկի կարերի լցափակումը և միջնորմների տեղադրման հետ միաժամանակ: Կառույցի ներանցումային բաշխիչ վահանը տեղադրվում է մուտքի մոտ:

Նախագծում կիրարված է TN-C-S պաշտպանիչ համակարգը՝ սնող մալուխների PEN ջղի բաժանումը PE և N կատարվում է նախագծվող գլխավոր բաշխիչ վահանակի մեջ, որտեղից սկսած նշված ջղերը պետք է մեկուսացված լինեն մեկը մյուսից ներքին ցանցի ցանկացած կետում: Նախագծում նախատեսված է իրականացնել պոտենցիալների հավասարեցման միջոցառումներ: Գլխավոր բաշխիչ վահանի մեջ տեղադրվում է գլխավոր հողանցման հաղորդաթիթեղ, (ԳՀՀ) որն էլ հողանցվում է արտաքին կոնտուրով: ԳՀՀ-ին միացվում են շենք մտնող մետաղական խողովակները, ե/բետոնե կոնստրուկցիաների մետաղական ամրանները, օդատարները: Հողանցման կոնտուրն իրականացվում է հողանցման էլեկտրոդներից (անկյունակ∟50x50x5,n=3,L=2.5 մ) և այդ էլեկտրոդներն իրար կապող — 40 x 5մմ շերտապողպատից: Միացումներն իրականացվում են եռակցումով, ընդ որում եռակցման կարի երկարությունը պետք է լինի lկար≥2B, որտեղ՝ B=40 մմ շերտապողպատի լայնությունն է: Կարերի բարձրությունն ընդունվում է շերտապողպատի հաստությամբ: Հողանցման կոնտուրի դիմադրությունը չպետք է գերազանցի 4 Օhմը՝տարվա ցանկացած եղանակին: Հակառակ դեպքում ավելացնել էլեկտրոդներ: Իրականացնել չափումներ համապատասխան լիցենզավորված լաբորատոր կազմակերպության կողմից:

Բոլոր էլեկտրամոնտաժային աշխատանքները կատարել համապատասխան գործող ПУЭ 7-րդ հրատարակչություն:

ՆԱԽԱԳԾԱՅԻՆ ԸՆԿԵՐՈՒԹՅՈՒՆ՝		
«ԱՄԵԼԻ» ՍՊԸ "AMELI" LLC		
ՆԱԽԱԳԾԻ ՀԱՍՑԵ՝		
ՅՀ Նաիրի համայնքի Զովունի բնակավայրում սգո սրահի կառուցման աշխատանքներ		
ՆԱԽԱԳԾԻ ԱՆՎԱՆՈՒՄԸ՝		
Ընդհանուր տվյալներ		
ԹԵՐԹ՝	ԹԵՐԹԵՐ՝	ՄԱՍՇՏԱԲ՝
1	8	1:100
ՏՆՕՐԵՆ՝	Ա.ԴԱՎԹՅԱՆ	
ՆԱԽԱԳԾՈՂ՝	Ա.ԹԱԴԵՎՈՍՅԱՆ	
ՍՏՈՒԳԵՑ՝	Ա.ԴԱՎԹՅԱՆ	

ԷԼԵԿՏՐԱՈՒԺԱՅԻՆ ՍԱՐՔԱՎՈՐՈՒՄՆԵՐ:
ԷԼԵԿՏՐԱՍԱՐՔԱՎՈՐՈՒՄՆԵՐԻ, ՆՅՈՒԹԵՐԻ ԵՎ ԿԱՏԱՐՎՈՂ ԱՇԽԱՏԱՆՔՆԵՐԻ ՄԱՄՆԱԳԻՐ

NN	ԱՆՎԱՆՈՒՄԸ	ՄԱԿՆԻՇ	ՉԱՓՄԱՆ ՄԻԱՎՈՐ	ՔԱՆԱԿ
1	2	3	4	5
1	Վահանակ դռնակով 24 մոդուլի համար		հատ	1
2	Ավտոմատ անջատիչ 380Վ, 63Ա		հատ	1
3	Ավտոմատ անջատիչ 220Վ, 25Ա		հատ	14
4	Ավտոմատ անջատիչ 220Վ, 16Ա		հատ	3
5	Դիֆերենցիալ ավտոմատ անջատիչ 220Վ 25Ա IΔ=30mA		հատ	1
6	Լուսադիոդային լուսատու 36Վտ, քառակուսի (595x595մմ) լուսային հոսքը 4200Լմ, լուսային արդյունավետությունը 116Լմ/Վտ, լույսի ջերմաստիճանը 4000K լուսահաղորդման ինդեքսը 80		հատ	7
7	Լուսադիոդային լուսատու 18Վտ,առաստաղային, ուղղանկյուն(280x280x50մմ) լուսային հոսքը 1800Լմ լուսային արդյունավետությունը 100Լմ/Վտ լույսի ջերմաստիճանը 4000K լուսահաղորդման ինդեքսը 80		հատ	2
8	Լուսադիոդային լուսատու 10Վտ, IP54, կլոր (Φ145մմ), լուսային հոսքը 900Լմ լուսային արդյունավետությունը 90Լմ/Վտ լույսի ջերմաստիճանը 4000K լուսահաղորդման ինդեքսը 80 /սանհանգույց/		հատ	8
9	Լուսատու պատի IP54, մետաղական բարձակի վրա, LED 220Վ, 18Վտ, 1800լմ, 4000K		հատ	10
10	Լուսատու ջահ LED 220Վ, 6x7Վտ		հատ	6
11	Լուսատու բռա LED 220Վ, 2x7Վտ		հատ	6
12	Լուսադիոդային լուսատու 27Վտ, IP54, կլոր (Φ280մմ), լուսային հոսքը 2600Լմ լուսային արդյունավետությունը 95Լմ/Վտ լույսի ջերմաստիճանը 4000K լուսահաղորդման ինդեքսը 80		հատ	1
13	Մալուխ պղնձե, մեկուսացված, բաժանիչ հիմքով,հատվածքը 3x2.5մմ²	ВВГнг -LS	մ	350
14	Մալուխ պղնձե, մեկուսացված, բաժանիչ հիմքով,հատվածքը 3x1.5մմ²	ВВГнг -LS	մ	350
15	Անջատիչ, միատակ 220Վ, 6Ա		հատ	3
16	Անջատիչ, երկտակ 220Վ, 6Ա		հատ	5
17	Երկբևեռ խրոցակային վարդակ երրորդ հողանցման հպակով,220Վ, 10Ա		հատ	28
18	Երկբևեռ խրոցակային վարդակ երրորդ հողանցման հպակով, IP54, 220Վ, 16Ա		հատ	4
19	Երկբևեռ խրոցակային վարդակ երրորդ հողանցման հպակով, 220Վ, 16Ա		հատ	5
20	Անջատիչների, խրոցակային վարդակների տեղադրման տուփ		հատ	45
21	Ճյուղավորման տուփ		հատ	30

1	2	3	4	5
22	Ճյուղավորման տուփ IP54, բաց լարանցման համար		հատ	9
23	Երկաթակապ		հատ	1750
24	Ցինկապատ շերտապողպատ 40x5մմ/ 25x5մմ		մ	20/20
25	Ցինկապատ պողպատ անկյունային 50x50x5մմ,L=2.5մ		հատ	3
26	Հաղորդաձող պղնձե 1000x50x5մմ		հատ	1
27	Ակոսների քանդում և վերականգնում		մ	250
28	Պոլիվինիլքլորիդե այրմանը չնպաստող էլեկտրատեխնիկական գոֆրե խողովակ Φ20		մ	35
29	IV կարգի գրունտների քանդում և ետլիցք տոփանումով հողանցման կառուցման համար		մ³	5
30	100մմ և 200մմ հաստության միջնորմի մեջ անցքի բացում և վերականգնում		տեղ	8
31	Հիմնական պատի մեջ անցքի բացում և վերականգնում		տեղ	6

ԾԱՆՈԹՈՒԹՅՈՒՆ

Կառույցի արտաքին էլեկտրամատակարարումն կազմում է 37ԿՎԱ

ՆԱԽԱԳԾԱՅԻՆ ԸՆԿԵՐՈՒԹՅՈՒՆ`		
«ԱՄԵԼԻ» ՍՊԸ "AMELI" LLC		
ՆԱԽԱԳԾԻ ՀԱՍՑԵ`		
ՀՀ Նաիրի համայնքի Զովունի բնակավայրում սգո սրահի կառուցման աշխատանքներ		
ՆԱԽԱԳԾԻ ԱՆՎԱՆՈՒՄԸ`		
Մասնագիր		
ԹԵՐԹ`	ԹԵՐԹԵՐ`	ՄԱՍՇՏԱԲ`
2	8	1:100
ՏՆՕՐԵՆ`	Ա.ԴԱՎԹՅԱՆ	
ՆԱԽԱԳԾՈՂ`	Ա.ԹԱԴԵՎՈՍՅԱՆ	
ՍՏՈՒԳԵՑ`	Ա.ԴԱՎԹՅԱՆ	

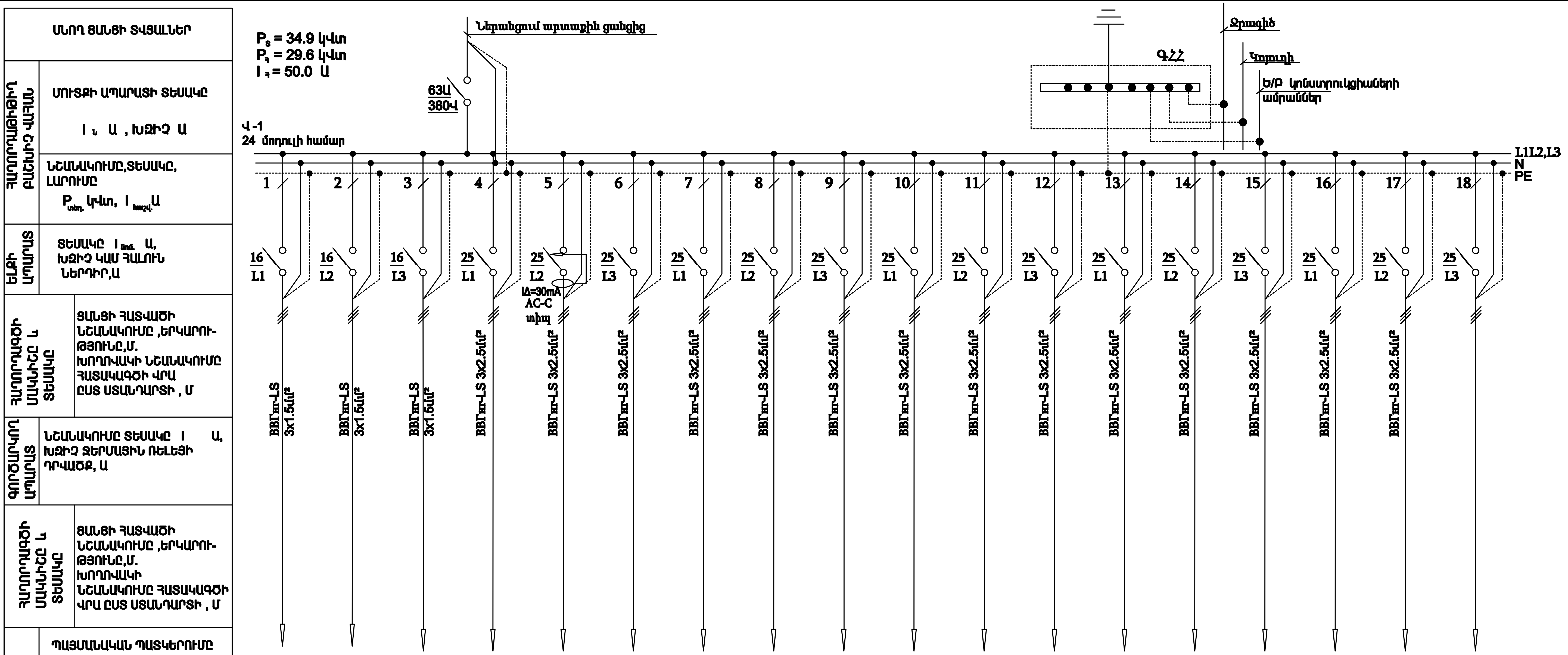

ՀԱՄԱՐ ԸՍՏ ՀԱՏԱԿԱԳԾԻ		խ-1	խ-2	խ-3	խ-4	խ-5	խ-6	խ-7	խ-8	խ-9	խ-10	խ-11	խ-12	խ-13	խ-14	խ-15	խ-16	խ-17	խ-18
ՏԵՍԱԿԸ		-	-	-	-	-	-	-	-	-	-	-	-	-	-	-	-	-	-
$P_{տեղ.}$ կՎտ		0.4	0.4	0.2	3.0	3.0	3.0	1.5	1.5	1.5	1.5	3.0	3.0	3.0	3.0	3.0	2.5	1.4	-
ՀՈՍԱՆՔ Ա	$I_{հաշվ.}$ Ա	1.8	1.8	1.0	13.6	13.6	13.6	8.0	8.0	8.0	8.0	13.6	13.6	13.6	13.6	13.6	11.4	6.4	-
	$I_{թող.}$ Ա	-	-		-	-	-	-	-	-	-	-	-	-	-	-	-	-	-
ԱՆՎԱՆՈՒՄ		Լուսավո-րություն	Լուսավո-րություն	Լուսավո-րություն	Սանհանգույցի խրոցա-կային վարդակներ	Կենցաղային խրոցա-կային վարդակ-ներ	Կենցաղային խրոցա-կային վարդակ-ներ	Կոնդիցիո-ներիխրոցա-կային վարդակ	Կոնդիցիո-ներիխրոցա-կային վարդակ	Կոնդիցիո-ներիխրոցա-կային-վարդակ	Կոնդիցիո-ներիխրոցա-կային վարդակ	Ջեռուցման խրոցա-կային վարդակներ	Ջեռուցման խրոցա-կային վարդակներ	Ջեռուցման խրոցա-կային վարդակներ	Ջեռուցման խրոցա-կային վարդակներ	Ջեռուցման խրոցա-կային-վարդակներ	Ջեռուցման խրոցա-կային վարդակներ	Ջեռուցման խրոցա-կային վարդակներ	-

ԷԼԵԿՏՐԱՍՊԱՌԻՉ

ՀՈՂԱՆՑՄԱՆ ԿՈՆՏՈՒՐԻ ՏԵՂԱԴՐՄԱՆ ՍԽԵՄԱ

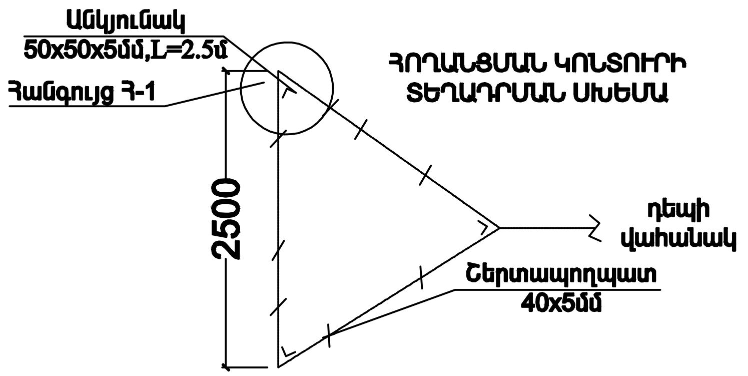

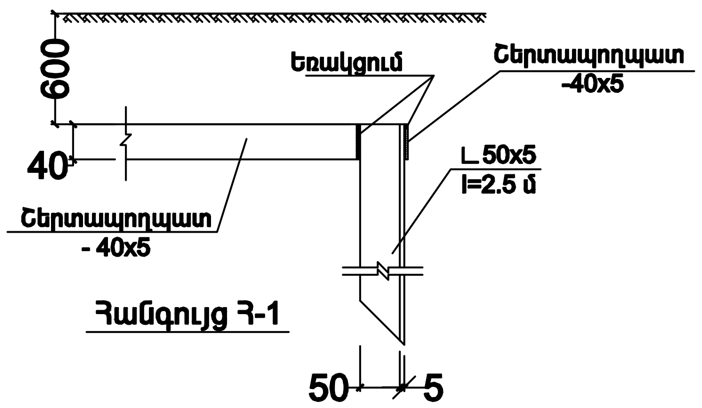

Հանգույց Հ-1

ՆԱԽԱԳԾԱՅԻՆ ԸՆԿԵՐՈՒԹՅՈՒՆ՝	«ԱՄԵԼԻ» ՍՊԸ "AMELI" LLC
ՆԱԽԱԳԾԻ ՀԱՄԱՐ՝	ՀՀ Նաիրի համայնքի Զովունի բնակավայրում սեփ սոսնի կառուցման աշխատանքներ
ՆԱԽԱԳԾԻ ԱՆՎԱՆՈՒՄԸ՝	Ցանցի հաշվարկային մոնտաժային սկզբունքային սխեմա
ԹԵՐԹ՝ 3	ԹԵՐԹԵՐ՝ 8	ՄԱՍՇՏԱԲ՝ 1:100
ՏՆՕՐԵՆ՝	Ա.ՂԱԶԱՐՅԱՆ
ՆԱԽԱԳԾՈՂ՝	Ա.ՔԱՐԱԽԱՆՅԱՆ
ՍՏՈՒԳԵՑ՝	Ա.ՂԱԶԱՐՅԱՆ

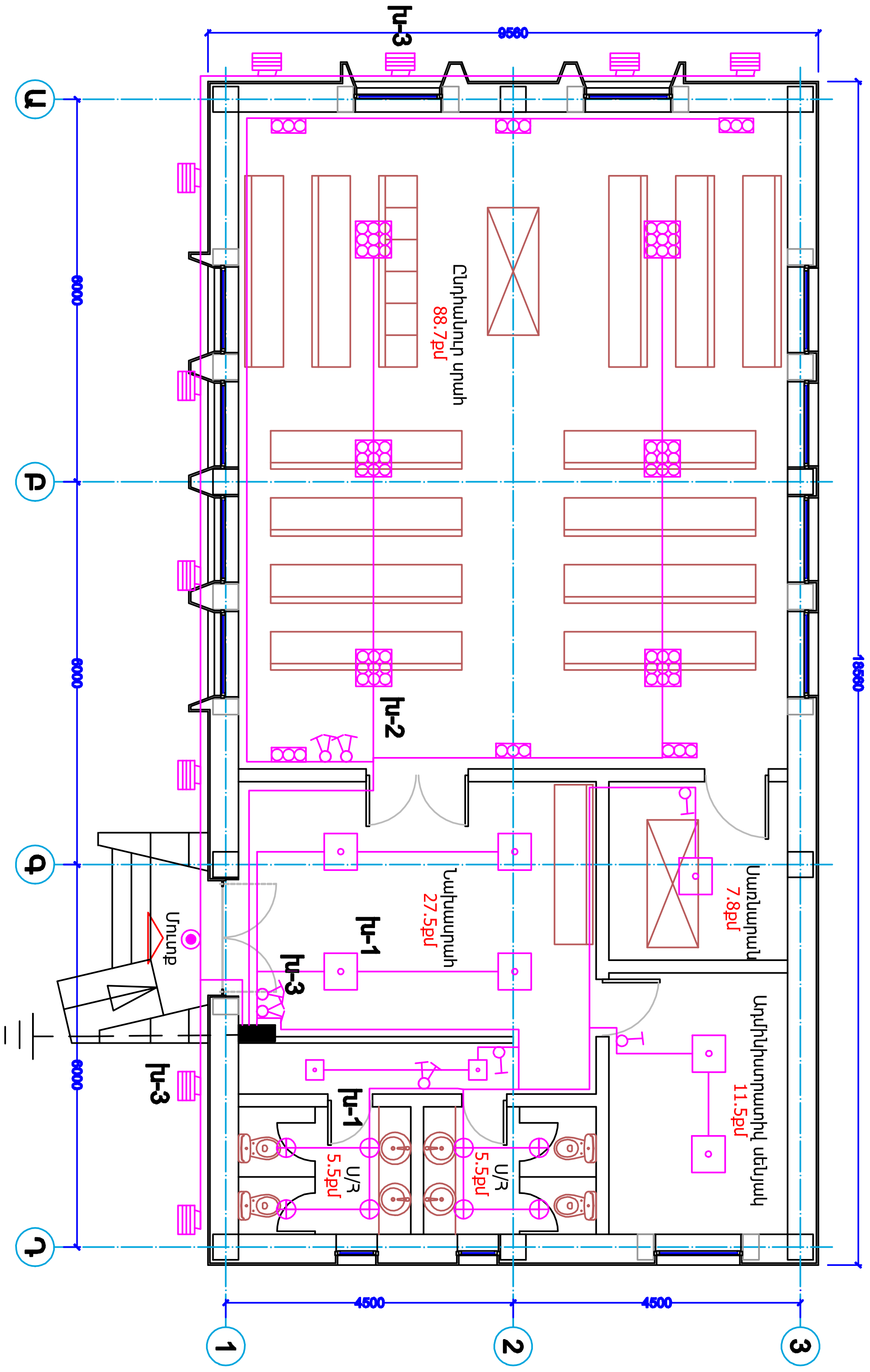

ՆԱԽԱԳԾԱՅԻՆ ԸՆԿԵՐՈՒԹՅՈՒՆ՝

«ԱՄԵԼԻ» ՍՊԸ
"AMELI" LLC

ՆԱԽԱԳԾԻ ՀԱՍՑԵ՝

ՀՀ Նաիրի համայնքի Զովունի բնակավայրում սգո սրահի կառուցման աշխատանքներ

ՆԱԽԱԳԾԻ ԱՆՎԱՆՈՒՄԸ՝

Էլեկտրական լուսավորության հատակագիծ

ԹԵՐԹ՝	ԹԵՐԹԵՐ՝	ՄԱՍՇՏԱԲ՝
4	8	1:100
ՏՆՕՐԵՆ՝	Ա.ԴԱՎԹՅԱՆ	
ՆԱԽԱԳԾՈՂ՝	Ա.ԹԱԴԵՎՈՍՅԱՆ	
ՍՏՈՒԳԵՑ՝	Ա.ԴԱՎԹՅԱՆ	

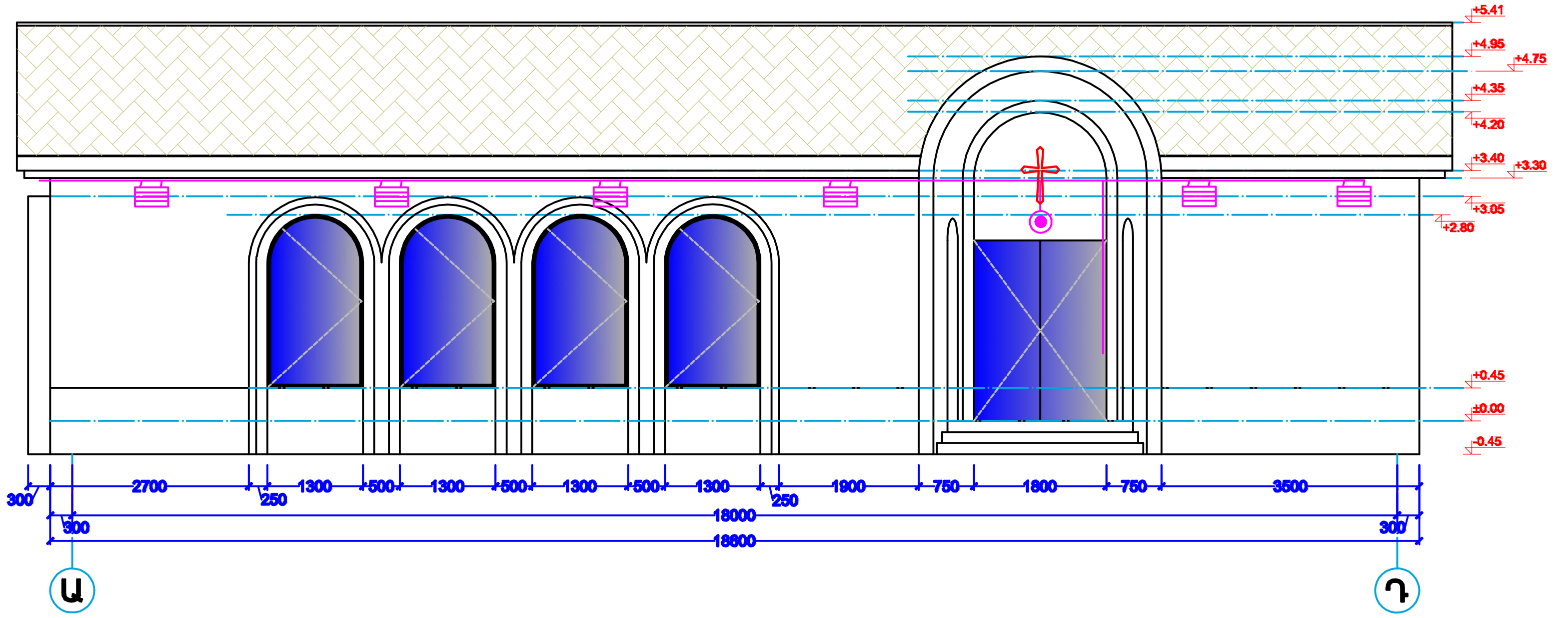

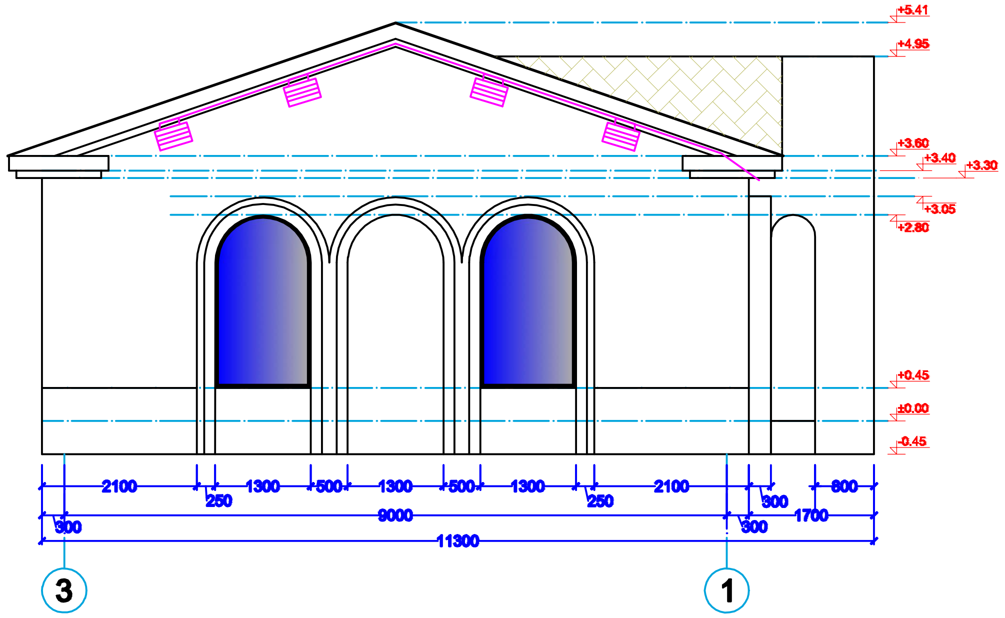

ՆԱԽԱԳԾԱՅԻՆ ԸՆԿԵՐՈՒԹՅՈՒՆ՝		
«ԱՄԵԼԻ» ՍՊԸ "AMELI" LLC		
ՆԱԽԱԳԾԻ ՀԱՍՑԵ՝		
ՀՀ Նաիրի համայնքի Զովունի բնակավայրում սգո սրահի կառուցման աշխատանքներ		
ՆԱԽԱԳԾԻ ԱՆՎԱՆՈՒՄԸ՝		
Ճակատների լուսավորության տեղադրվածության սխեմա		
ԹԵՐԹ՝	ԹԵՐԹԵՐ՝	ՄԱՍՇՏԱԲ՝
5	8	1:100
ՏՆՕՐԵՆ՝	Ա.ԴԱՎԹՅԱՆ	
ՆԱԽԱԳԾՈՂ՝	Ա.ԹԱԴԵՎՈՍՅԱՆ	
ՍՏՈՒԳԵՑ՝	Ա.ԴԱՎԹՅԱՆ	

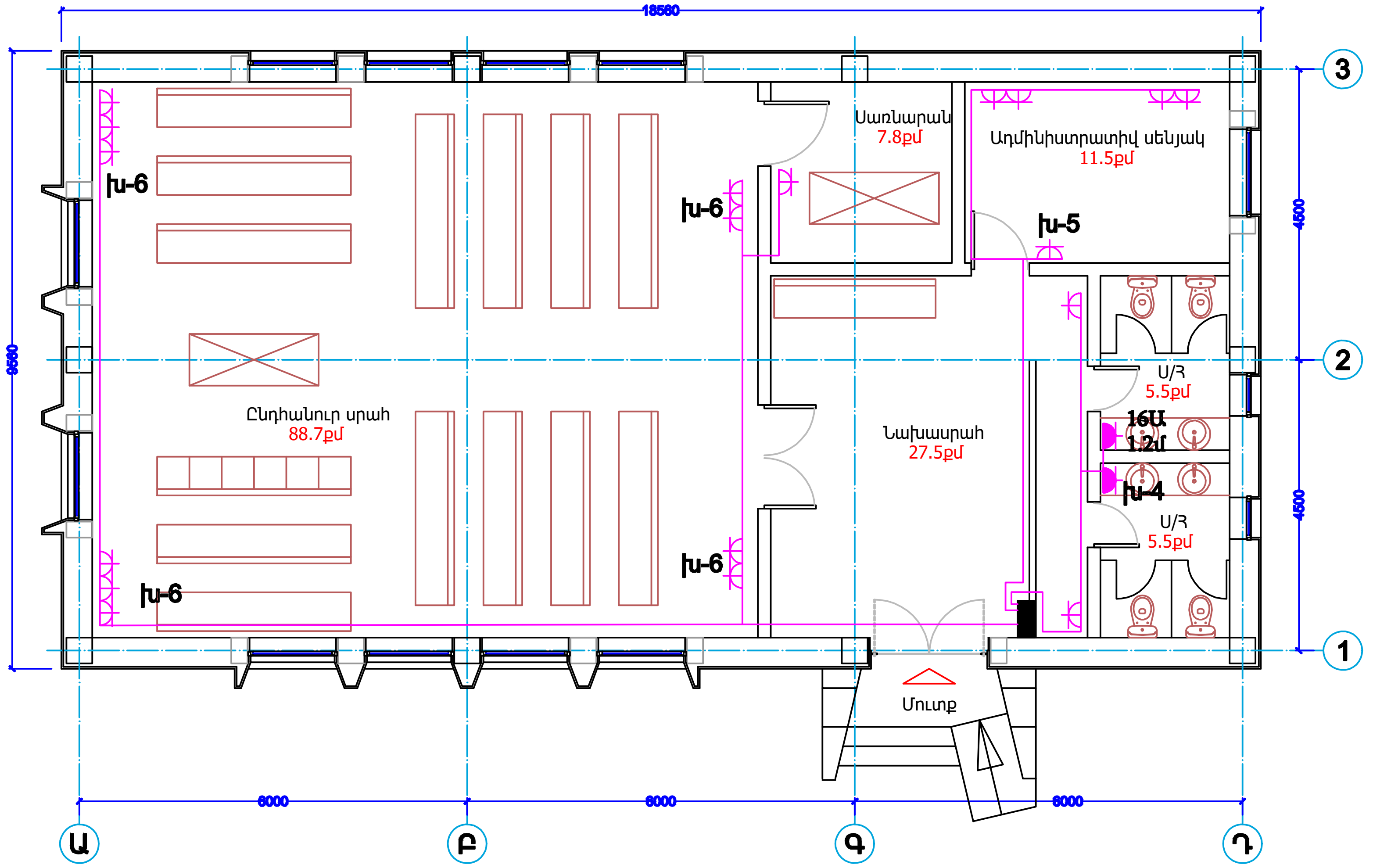

ՆԱԽԱԳԾԱՅԻՆ ԸՆԿԵՐՈՒԹՅՈՒՆ՝		
«ԱՄԵԼԻ» ՍՊԸ "AMELI" LLC		
ՆԱԽԱԳԾԻ ՀԱՍՑԵ՝		
ՀՀ Նաիրի համայնքի Զովունի բնակավայրում սգո սրահի կառուցման աշխատանքներ		
ՆԱԽԱԳԾԻ ԱՆՎԱՆՈՒՄԸ՝		
Խրոցակային վարդակների ցանց հատակագիծ		
ԹԵՐԹ՝	ԹԵՐԹԵՐ՝	ՄԱՍՇՏԱԲ՝
6	8	1:100
ՏՆՕՐԵՆ՝	Ա.ԴԱՎԹՅԱՆ	
ՆԱԽԱԳԾՈՂ՝	Ա.ԹԱԴԵՎՈՍՅԱՆ	
ՍՏՈՒԳԵՑ՝	Ա.ԴԱՎԹՅԱՆ	

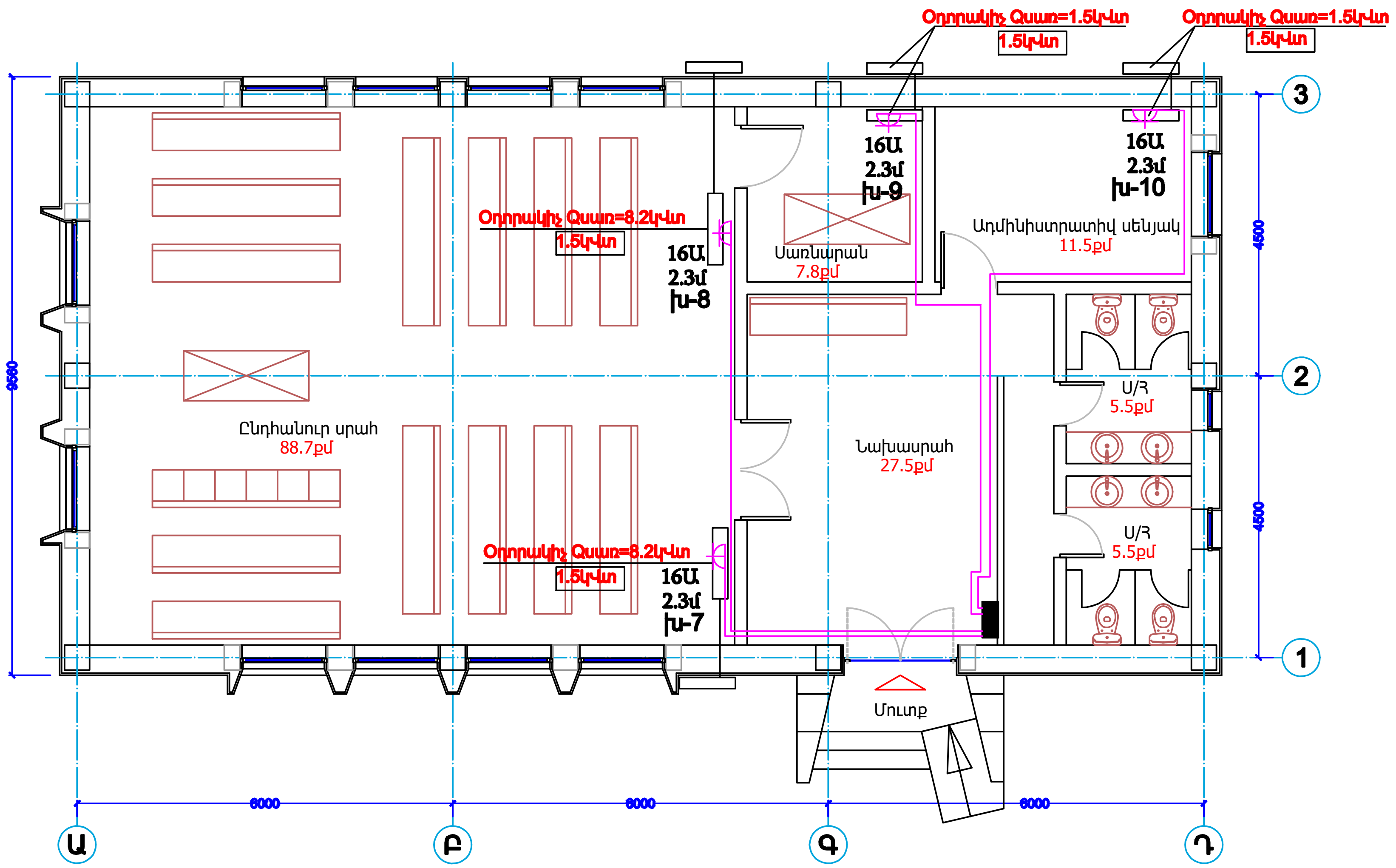

ՆԱԽԱԳԾԱՅԻՆ ԸՆԿԵՐՈՒԹՅՈՒՆ՝

«ԱՄԵԼԻ» ՍՊԸ
"AMELI" LLC

ՆԱԽԱԳԾԻ ՀԱՍՑԵ՝

ՀՀ Նաիրի համայնքի Զովունի բնակավայրում սգո սրահի կառուցման աշխատանքներ

ՆԱԽԱԳԾԻ ԱՆՎԱՆՈՒՄԸ՝

Սառնամատակարարման կոնդիցիոներների տեղադրման հատակագիծ

ԹԵՐԹ՝	ԹԵՐԹԵՐ՝	ՄԱՍՇՏԱԲ՝
7	8	1:100

ՏՆՕՐԵՆ՝	ԱՐԹՈՒՐ	
ՆԱԽԱԳԾՈՂ՝	ԱՐՏՅՈՄ	
ՍՏՈՒԳԵՑ՝	ԱՐԹՈՒՐ	

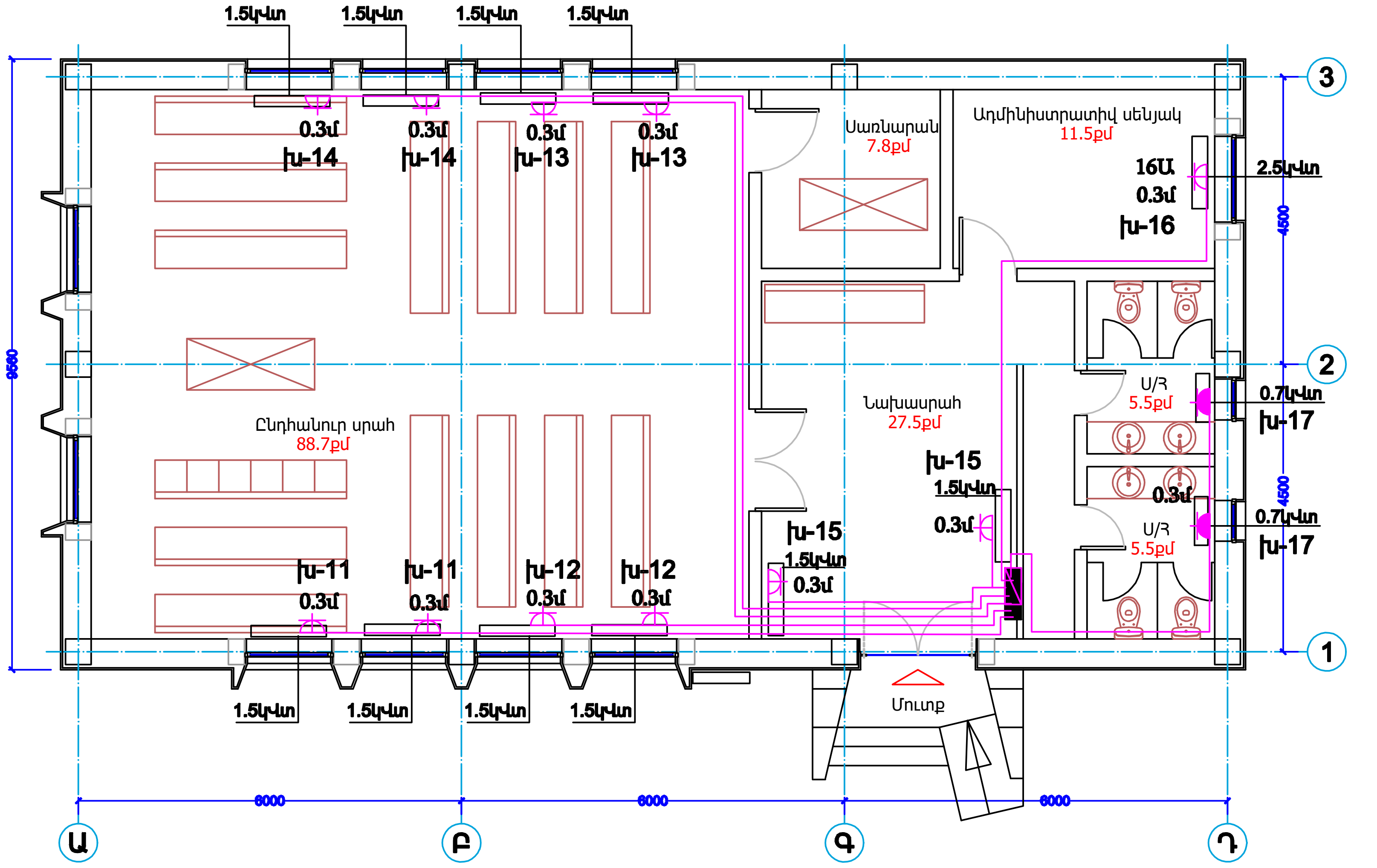

ՆԱԽԱԳԾՈՂԻ ԸՆԿԵՐՈՒԹՅՈՒՆ	«ԱՄԵԼԻ» ՍՊԸ "AMELI" LLC	
ՆԱԽԱԳԾԻ ՀԱՍՑԵ՝	ՀՀ Նաիրի համայնքի Զովունի բնակավայրում սգո սրահի կառուցման աշխատանքներ	
ՆԱԽԱԳԾԻ ԱՆՎԱՆՈՒՄԸ՝	Ջեռուցման խողովակային ռադիատորների ցանց հատակագիծ	
ԹԵՐԹ՝	ԹԵՐԹԵՐ՝	ՄԱՍՇՏԱԲ՝
8	8	1:100
ՏՆՕՐԵՆ՝	ՂՈՒԿԱՍՅԱՆ	
ՆԱԽԱԳԾՈՂ՝	ՊԵՏՐՈՍՅԱՆ	
ՍՏՈՒԳԵՑ՝	ՂՈՒԿԱՍՅԱՆ	

ՀԻՄՆԱԿԱՆ ՋՕ ԼՐԱԿԱԶՄԻ ԱՇԽԱՏԱՆՔԱՅԻՆ ԳԾԱԳՐԵՐԻ ԱՄՓՈՓԱԳԻՐ

ԹԵՐԹ	ԱՆՎԱՆՈՒՄԸ	ԾԱՆՈԹՈՒԹՅՈՒՆ
1	ԸՆԴՀԱՆՈՒՐ ՏՎՅԱԼՆԵՐ	
2	ՀԱՐԿԻ ՋԵՌՈՒՑՄԱՆ ԵՎ ՕԴԱՓՈԽՄԱՆ ՀԱՏԱԿԱԳԻԾ Մ 1:100	
3	ՋԵՌՈՒՑՄԱՆ ՏԱՐԱԾԱԿԱՆ ՍԽԵՄԱ	

ԵԼԱԿԵՏԱՅԻՆ ՏՎՅԱԼՆԵՐ

Շենքի ջեռուցման և օդափոխության նախագծը մշակվել է հիմք ընդունելով
- պատվիրատուի առաջադրանքը
-ճարտարապետաշինարարական գծագրերը
- գործող շինարարական նորմերը և կանոնները
ՀՀՇՆ IV-12.02.01-04 « Ջեռուցում օդափոխում և օդի լավորակում »
ՀՀՇՆ II-7.01-2011 «Շինարարական կլիմայաբանություն»
ՀՀՇՆII-6.02-2006 «ՍԵՅՍՄԱԿԱՅՈՒՆ ՇԻՆԱՐԱՐՈՒԹՅՈՒՆ . ՆԱԽԱԳԾՄԱՆ ՆՈՐՄԵՐ»
Ջեռուցման և օդափոխման հաշվարկային ջերմաստիճանը տարվա ցուրտ ժամանակաշրջանի համար -21^{0}C:
Սենյակների ներքին ջերմաստիճանները ընդունված է ըստ վերը նշված նորմերի:

ՋԵՌՈՒՑՈՒՄ

Շենքում նախատեսված է էլեկտրական տաքացուցիչներով ջեռուցում ; Նախատեսված է պատին տեղադրվող ջեռուցման կոնվեկտորներ:

ՕԴԱՓՈԽՈՒԹՅՈՒՆ

Շենքի Սանհանգույցներից և սրահից նախատեսված է բնական օդափոխման ներածման և արտածման համակարգեր: Օդի ներածումը իրականացվում է պատուհաններից , իսկ արտածումը դեֆլեկտորներով և օդատարներով :

ՀԻՄՆԱԿԱՆ ՑՈՒՑԱՆԻՇՆԵՐԸ ՋՕ ՄԱԿՆԻՇԻ ԱՇԽԱՏԱՆՔԱՅԻՆ ԳԾԱԳՐԵՐԻ ՎԵՐԱԲԵՐՅԱԼ

Շենքի(կառուց-վածքի)սենքի անվանումը	Ծավալը $մ^3$	տարվա ժամանակա-շրջանը $t_ա$ ^{0}C դեպքում	Ջերմության ծախսը Վտ			
			ջեռուցման համար	Օդափոխ-թյան հա-մար	Ընդամենը	Ցրտի ծախսը
Սգո սրահ		-21	19000	-	19000	19400

ՋԵՌՈՒՑՄԱՆ ԱՇԽԱՏԱՆՔԱՅԻՆ ԾԱՎԱԼ

NN	ԱՆՎԱՆՈՒՄԸ	ՉԱՓԸ	ՉԱՓՄԱՆ ՄԻԱՎՈՐԸ	ՔԱՆԱԿԸ
1	Օդատաքացման ագրեգատ фанкойл-գետնին տեղադրվող	3.3կՎտ	կ-տ	7
2	Օդատաքացման ագրեգատ фанкойл-գետնին տեղադրվող	1.52կՎտ	կ-տ	2
	ՕԴԱՓՈԽՈՒԹՅԱՆ ԱՇԽԱՏԱՆՔԱՅԻՆ ԾԱՎԱԼ			
1	Շրջանաձև ЦАГИ դեֆլեկտոր d=400		կ-տ	2
2	Օդատար ցինկապատ թիթեղից դեֆլեկտորի տեղադրման համար d=400 ,L=3.0մ	S=0.7մմ	հատ	2
3	Օդատարի մեջ տեղադրվող դրոսելային կափույր d=400		կ-տ	2
4	Օդի արտածման ճաղաշար 400x400		հատ	2
5	Օդատար ցինկապատ թիթեղից d=150	S=0.5մմ	մ	12
6	Օդի արտածման ճաղաշար 150x150		հատ	4
7	Գլխանոց d=150 օդատարի վրա		հատ	4
8	Օդատարների շուրջը գոգնոցի կառուցում ցինկապատ թիթեղից		$մ^2$	3
9	ինվերտորով օդորակիչ Qսառ=8.2կՎտ մոնտաժային կոմպլեկտով		կ-տ	2
10	ինվերտորով օդորակիչ Qսառ=1.5կՎտ մոնտաժային կոմպլեկտով		կ-տ	2

ՆԱԽԱԳԾԱՅԻՆ ԸՆԿԵՐՈՒԹՅՈՒՆ՝		
«ԱՄԵԼԻ» ՍՊԸ "AMELI" LLC		
ՆԱԽԱԳԾԻ ՀԱՍՑԵ՝		
ՀՀ Նաիրի համայնքի Զովունի բնակավայրում սգո սրահի կառուցման աշխատանքներ		
ՆԱԽԱԳԾԻ ԱՆՎԱՆՈՒՄԸ՝		
Ընդհանուր տվյալներ		
ԹԵՐԹ՝	ԹԵՐԹԵՐ՝	ՄԱՍՇՏԱԲ՝
1	2	1:100
ՏՆՕՐԵՆ՝	Ա.ԴԱՎԹՅԱՆ	
ՆԱԽԱԳԾՈՂ՝	Ա.ԹԱԴԵՎՈՍՅԱՆ	
ՍՏՈՒԳԵՑ՝	Ա.ԴԱՎԹՅԱՆ	

ՀԱՐԿԻ ՋԵՌՈՒՑՄԱՆ ԵՎ ՕԴԱՓՈԽՄԱՆ ՀԱՏԱԿԱԳԻԾ Մ 1:100

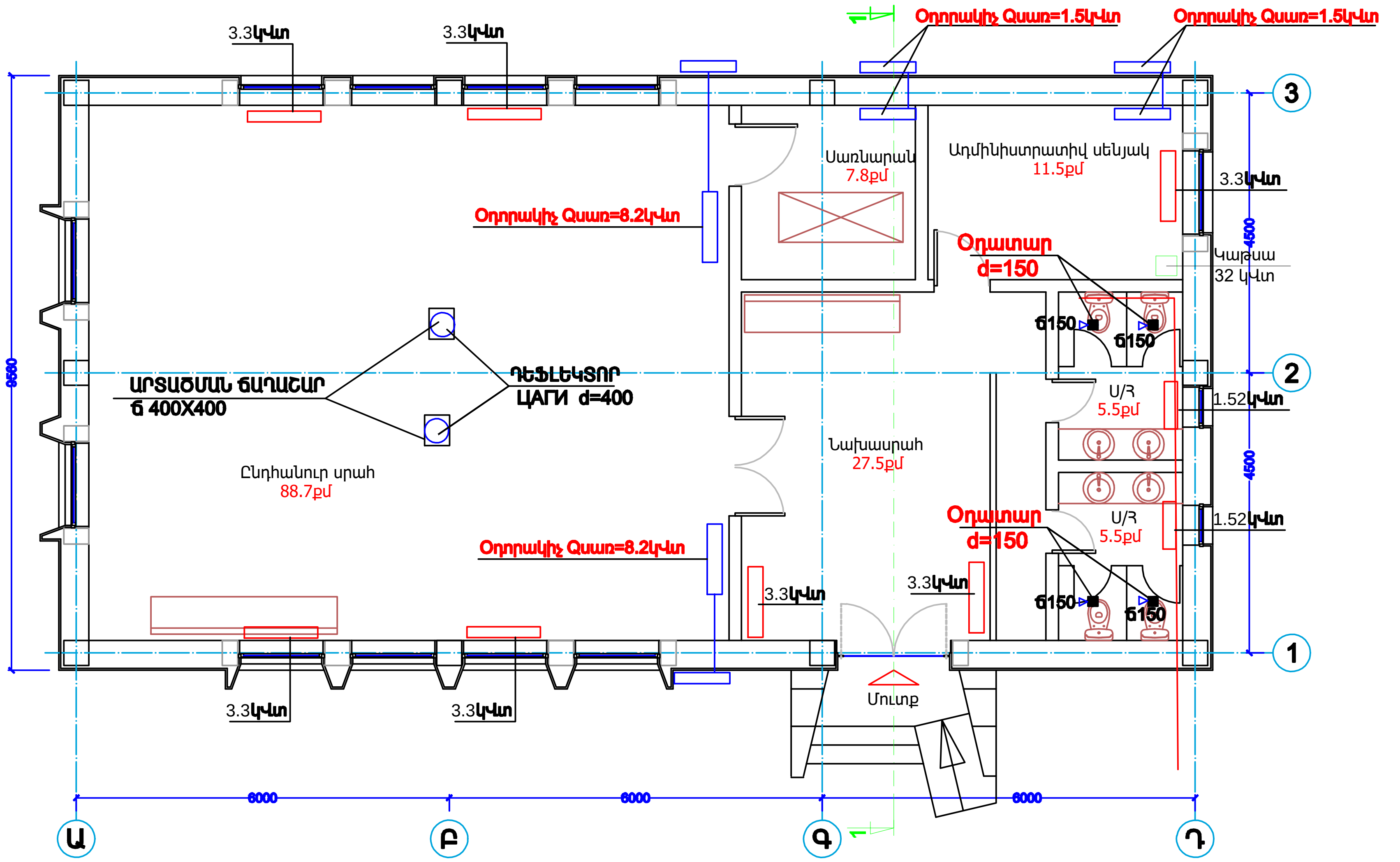

ՕԴԱՓՈԽՄԱՆ ՍԽԵՄԱ Մ 1:100

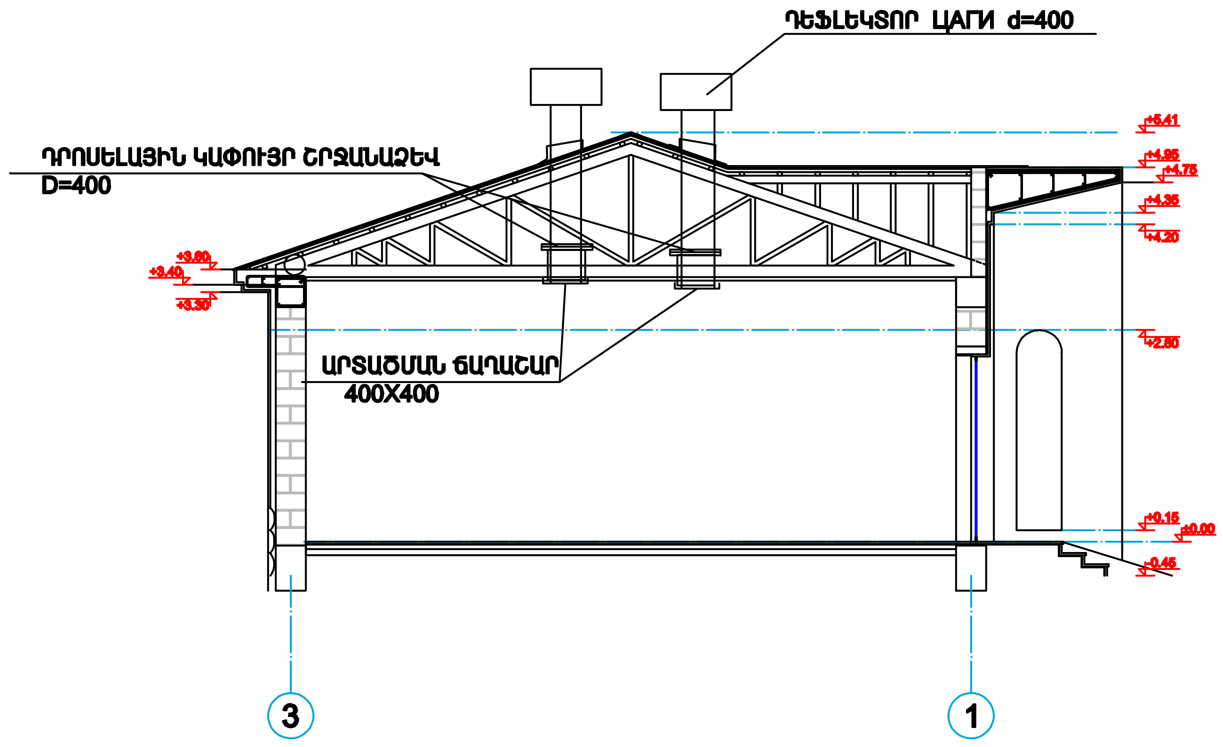

ՆԱԽԱԳԾԱՅԻՆ ԸՆԿԵՐՈՒԹՅՈՒՆ՝		
«ԱՄԵԼԻ» ՍՊԸ "AMELI" LLC		
ՆԱԽԱԳԾԻ ՀԱՍՑԵ՝		
ՀՀ Նաիրի համայնքի Զովունի բնակավայրում սգո սրահի կառուցման աշխատանքներ		
ՆԱԽԱԳԾԻ ԱՆՎԱՆՈՒՄԸ՝		
Ջեռուցման և օդափոխության հատակագիծ		
ԹԵՐԹ՝	ԹԵՐԹԵՐ՝	ՄԱՍՇՏԱԲ՝
2	2	1:100
ՏՆՕՐԵՆ՝	Ա.ԴԱՎԹՅԱՆ	
ՆԱԽԱԳԾՈՂ՝	Ա.ԹԱԴԵՎՈՍՅԱՆ	
ՍՏՈՒԳԵՑ՝	Ա.ԴԱՎԹՅԱՆ	

ՋԵՌՈՒՑՄԱՆ ՏԱՐԱԾԱԿԱՆ ՍԽԵՄԱ

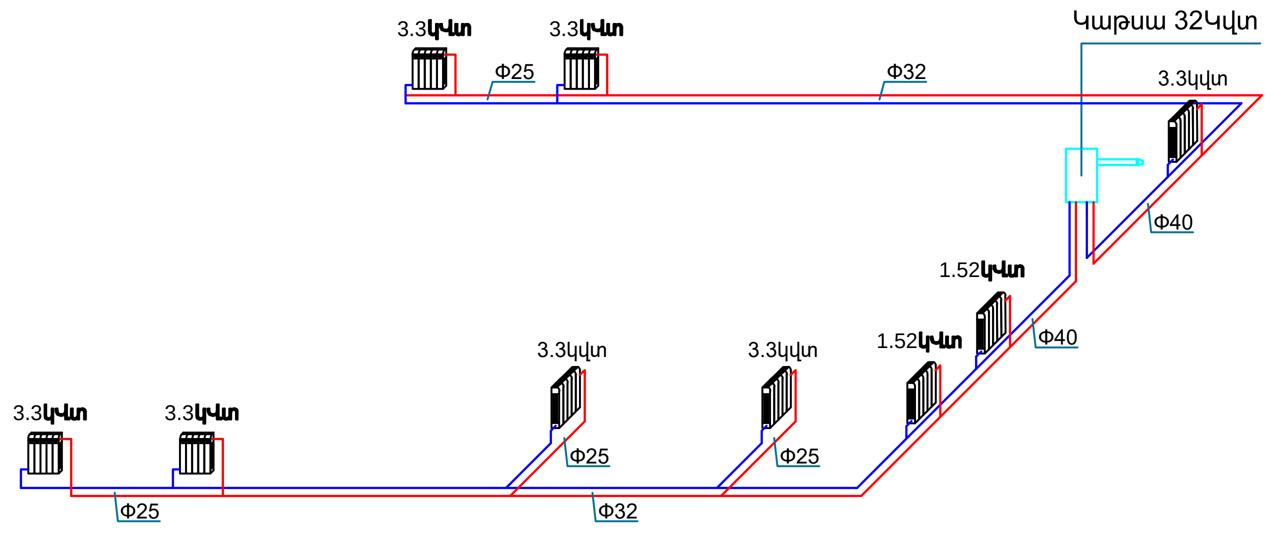

Ջեռուցման ներքին ցանց

1	կոնդենսացիոն կաթսա 32 կՎտ SQUIRELL / կամ համարժեք այլ տեսակի/	հատ	1	14	Անկյուն Պոլիպրոպիլենային, 45° d=40մմ	հատ	2
2	Կաթսայի ծխատար /գործարանային/	հատ	1	15	Անկյուն Պոլիպրոպիլենային, 90° d=25մմ	հատ	12
3	Օդատաքացման ագրեգատների տեղադրում(фанкойл-գետնին տեղադրվող-Bowa FPS-68 3.3 кВт և Kentatsu KFHE12H0EN1-1.52 кВт) կամ համարժեք այլ տեսակի-իրենց անվտանգության ճաղաշարով	հատ	9	16	Անկյուն Պոլիպրոպիլենային, 90° d=32մմ	հատ	6
4	Օդատաքացման ագրեգատ фанкойл-գետնին տեղադրվող-Bowa FPS-68 3.3 кВт /կամ համարժեք այլ տեսակի/	հատ	7	17	Անկյուն Պոլիպրոպիլենային, 90° d=40մմ	հատ	4
5	Օդատաքացման ագրեգատ фанкойл-գետնին տեղադրվող-KFHE12H0EN1-1.52 кВт /կամ համարժեք այլ տեսակի/	հատ	2	18	Եռաբաշխիչ Պոլիպրոպիլենային, d=25մմ	հատ	4
6	Ճաղաշար-արտաքին տեղադրման (фанкойл)-ների պահպանման համար	հատ	9	19	Ջտիչ Պոլիպրոպիլենային, d=25մմ	հատ	1
7	Խողովակաշարի անցկացում պոլիպրոպիլենային խողովակներից /ալյումինե շերտով/ PN 20, d=40x6,7մմ, հիդրավլիկ փորձարկումով	գմ	6.0	20	Փականի տեղադրում Պոլիպրոպիլենային, d=25մմ	հատ	2
8	Խողովակաշարի անցկացում պոլիպրոպիլենային խողովակներից /ալյումինե շերտով/ PN 20, d=32x5,4մմ, հիդրավլիկ փորձարկումով	գմ	98.0	21	Կցամաս Պոլիպրոպիլենային, d=25մմ	հատ	12
9	Խողովակաշարի անցկացում պոլիպրոպիլենային խողովակներից /ալյումինե շերտով/ PN 20, d=25x4,2մմ, հիդրավլիկ փորձարկումով	գմ	16.0	22	Կցամաս Պոլիպրոպիլենային, d=32մմ	հատ	6
10	Փոխակերպիչ Պոլիպրոպիլենային, d=32x25մմ	հատ	14	23	Կցամաս Պոլիպրոպիլենային, d=40մմ	հատ	2
11	Փոխակերպիչ Պոլիպրոպիլենային, d=40x32մմ	հատ	6	24	Փական մարտկոցի, ներքին, անկյունային, 3/4"	հատ	9
12	Անկյուն Պոլիպրոպիլենային, 45° d=25մմ	հատ	4	25	Փական մարտկոցի, վերին, անկյունային, 3/4"	հատ	9
13	Անկյուն Պոլիպրոպիլենային, 45° d=32մմ	հատ	6	26	пакля	հատ	15

Ծանոթություն՝

խողովակ Φ40 - 40x6.7

խողովակ Φ32 - 32x5.4

խողովակ Φ25 - 25x4.2

ՊԱՅՄԱՆԱԿԱՆ ՆՇԱՆՆԵՐ

Ջեռուցման կաթսա

S1 Ջեռուցման մատակարար խողովակներ

S2 Ջեռուցման հետադարձ խողովակներ

S3 Տաք ջրամատակարարման խողովակներ

- Օդատաքացման ագրեգատ (հատակագծում)

- Օդատաքացման ագրեգատ (սխեմայում)

ՆԱԽԱԳԾԱՅԻՆ ԸՆԿԵՐՈՒԹՅՈՒՆ՝		
«ԱՄԵԼԻ» ՍՊԸ "AMELI" LLC		
ՆԱԽԱԳԾԻ ՀԱՍՑԵ՝		
ՀՀ Նաիրի համայնքի Զովունի բնակավայրում սգո սրահի կառուցման աշխատանքներ		
ՆԱԽԱԳԾԻ ԱՆՎԱՆՈՒՄԸ՝		
ՋԵՌՈՒՑՄԱՆ ՏԱՐԱԾԱԿԱՆ ՍԽԵՄԱ		
ԹԵՐԹ՝	ԹԵՐԹԵՐ՝	ՄԱՍՇՏԱԲ՝
ՋՕ-2/1	2	1:100
ՏՆՕՐԵՆ՝	Ա.ԴԱՎԹՅԱՆ	
ՆԱԽԱԳԾՈՂ՝	Ա. ԹԱԴԵՎՈՍՅԱՆ	
ՍՏՈՒԳԵՑ՝	Ա.ԴԱՎԹՅԱՆ	

ԲԱՑԱՏՐԱԳԻՐ

ՀՀ, Նաիրի համայնքի Զովունի բնակավայրում կառուցվող սգո սրահի սառը ջրամատակարարման և կոյուղու մասը կատարված է նախագծի ճարտարապետական մասի, պատվիրատուի կողմից տրված տեխնիկական առաջադրանքի, ինչպես նաև գործող նորմերի և կանոնների համաձայն:

Նախագծով նախատեսված է հետևյալ համակարգերը.

1 խմելուտնտեսական ջրամատակարարում,

2 տնտեսականկենցաղային կոյուղի:

1. Խմելու-տնտեսական ջրամատակարարում (Ջ1)

Համակարգը նախատեսված է սգո սրահի խմելու-տնտեսական կարիքների համար:
Ջրի սնուցումն իրականացվում է արտաքին ցանցից:
Ջրի խողովակն անց է կացվում հատակի բետոնե շերտի միջով և ջերմամեկուսացվում է:
Խողովակաշարը նախատեսված է d=20մմ պոլիպրոպիլենե (PPR) խողովակներից: Բոլոր անհրաժեշտ տեղերում նախատեսվում է փականներ:

2. Տնտ-կենցաղային կոյուղի (Կ1)

Համակարգը նախատեսված է սանիտարատեխնիկական սարքերից տնտ-կենցաղային կեղտաջրերի հեռացման համար: Կեղտաջրերի հեռացումը կատարվում է սանիտարական սարքերից ներքին ցանցի միջոցով դեպի բակային ցանց: Կոյուղու խողովակն անց է կացվում հորանի միջով, իսկ օդափոխության կանգնակը բարձրանում է տանիքից առնվազն 0,7մ: Կանգնակի վրա, հատակից 1,1մ բարձրությամբ տեղադրվում է ստուգիչ սարք, որոնց համար անհրաժեշտ է ռեվիզիոն դռնակ: Ընդունվել են կոյուղու պոլիվինիլքլորիդե dy=110-50մմ խողովակներ:

ՊԱՅՄԱՆԱԿԱՆ ՆՇԱՆՆԵՐ

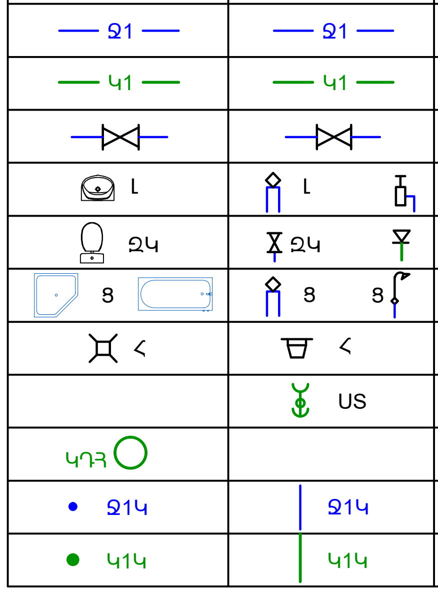

ՀԱՏԱԿԱԳԾՈՒՄ	ՍԽԵՄԱՅՈՒՄ	ՆՇԱՆՆԵՐԻ ԱՆՎԱՆՈՒՄԸ
Ջ1	Ջ1	ՍԱՌԸ ՋՐԻ ԽՈՂՈՎԱԿ
Կ1	Կ1	ԿՈՅՈՒՂՈՒ ԽՈՂՈՎԱԿ
		ՓԱԿԱՆ
Լ	Լ	ԼՎԱՑԱՐԱՆ
ՁԿ	ՁԿ	ՁՈՒԳԱՐԱՆԱԿՈՆՔ
Ց	Ց Ց	ՑՆՑՈՒՂ
Հ	Հ	ՀՈՍԱԿ
	ՍՏ	ՍՏՈՒԳԻՉ
ԿԴՀ		ԿՈՅՈՒՂՈՒ ԴԻՏԱՀՈՐ
Ջ1Կ	Ջ1Կ	ՍԱՌԸ ՋՐԻ ԿԱՆԳՆԱԿ
Կ1Կ	Կ1Կ	ԿՈՅՈՒՂՈՒ ԿԱՆԳՆԱԿ

ՋՐԱՄԱՏԱԿԱՐԱՐՄԱՆ և ԿՈՅՈՒՂՈՒ ՀԱՇՎԱՐԿԱՅԻՆ ԵԼՔԵՐ

ՀԱՄԱԿԱՐԳԻ ԱՆՎԱՆՈՒՄ	ՀԱՇՎԱՐԿԱՅԻՆ ԵԼՔԵՐ			ԾԱՆՈԹՈՒԹՅՈՒՆ
	$Մ^3$/ՕՐ	$Մ^3$/ԺԱՄ	Լ/ՎՐԿ	
ՍԱՌԸ ՋՐԱՄԱՏԱԿԱՐԱՐՈՒՄ	6	1.05	0.62	
ԿՈՅՈՒՂԻ	13.5	2.26	1.6	

ԱՇԽԱՏԱՆՔԱՅԻՆ ԳԾԱԳՐԵՐԻ ՑԱՆԿ

N	ԱՆՎԱՆՈՒՄ	ԹԵՐԹ
1	2	3
1	*ԸՆԴՀԱՆՈՒՐ ՏՎՅԱԼՆԵՐ*	1
2	ՀԱՏԱԿԱԳԻԾ 0.00 *ՆԻՇԻ ՎՐԱ, Մ1:100*	2
3	*ՆԵՐՔԻՆ ՋՐԱՄԱՏԱԿԱՐԱՐՄԱՆ ԵՎ ԿՈՅՈՒՂՈՒ ՍԽԵՄԱՆԵՐ, ՄԱՍՆԱԳՐԵՐ*	3

ՆԱԽԱԳԾԱՅԻՆ ԸՆԿԵՐՈՒԹՅՈՒՆ՝

«ԱՄԵԼԻ» ՍՊԸ
"AMELI" LLC

ՆԱԽԱԳԾԻ ՀԱՍՑԵ՝

ՀՀ Նաիրի համայնքի Զովունի բնակավայրում սգո սրահի կառուցման աշխատանքներ

ՆԱԽԱԳԾԻ ԱՆՎԱՆՈՒՄԸ՝

ԸՆԴՀԱՆՈՒՐ ՏՎՅԱԼՆԵՐ

ԹԵՐԹ՝	ԹԵՐԹԵՐ՝	ՄԱՍՇՏԱԲ՝
1	3	1:100

ՏՆՕՐԵՆ՝	Ա.ԴԱՎԹՅԱՆ	
ՆԱԽԱԳԾՈՂ՝	Ա. ԹԱԴԵՎՈՍՅԱՆ	
ՍՏՈՒԳԵՑ՝	Ա.ԴԱՎԹՅԱՆ	

ՀԱՏԱԿԱԳԻԾ 0.00 ՆԻՇԻ ՎՐԱ, Մ1:100

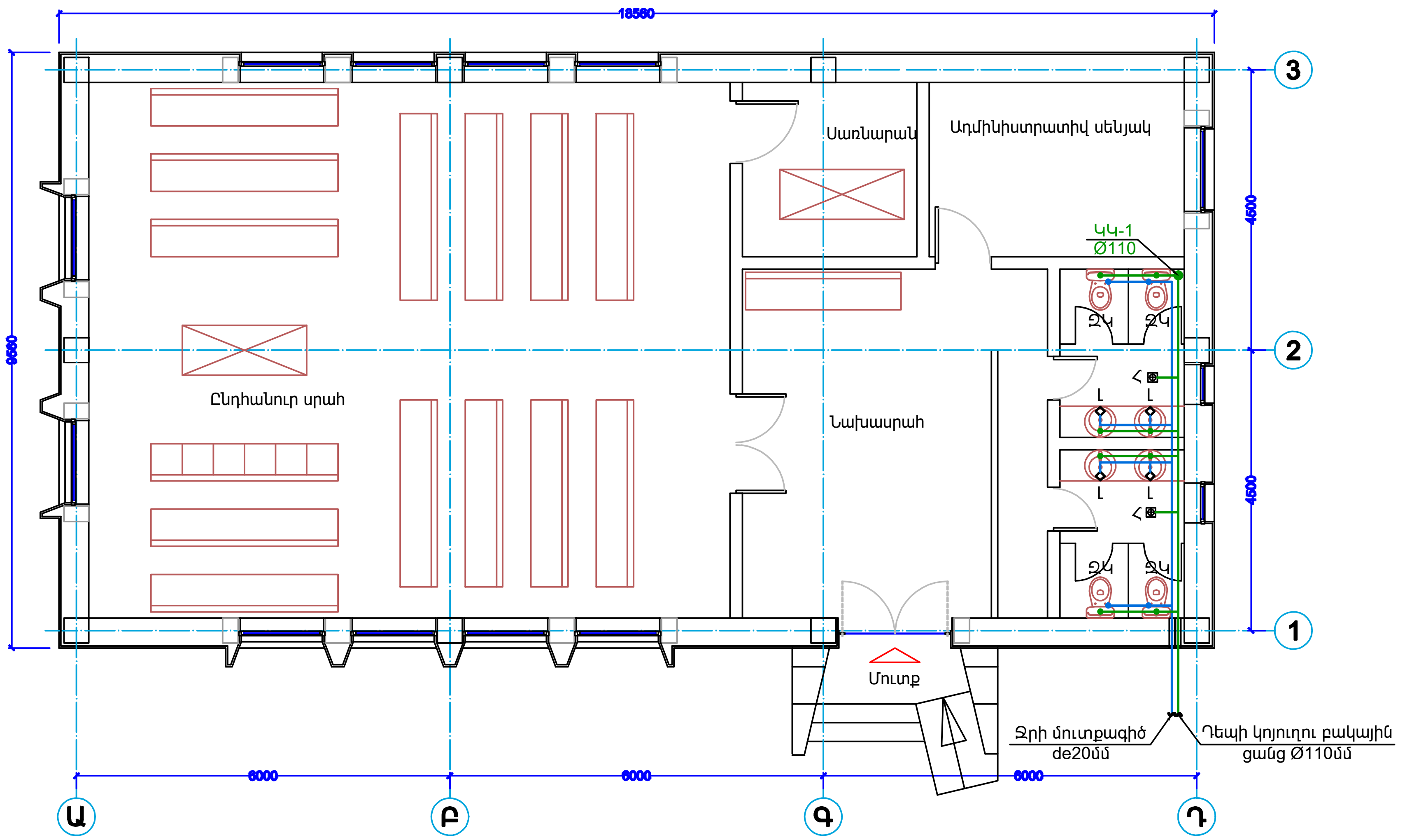

ՆԱԽԱԳԾԱՅԻՆ ԸՆԿԵՐՈՒԹՅՈՒՆ՝

«ԱՄԵԼԻ» ՍՊԸ
"AMELI" LLC

ՆԱԽԱԳԾԻ ՀԱՍՑԵ՝

ՀՀ Նաիրի համայնքի Զովունի բնակավայրում սգո սրահի կառուցման աշխատանքներ

ՆԱԽԱԳԾԻ ԱՆՎԱՆՈՒՄԸ՝

ՀԱՏԱԿԱԳԻԾ 0.00 ՆԻՇԻ ՎՐԱ

ԹԵՐԹ՝	ԹԵՐԹԵՐ՝	ՄԱՍՇՏԱԲ՝
2	3	1:100

ՏՆՕՐԵՆ՝	Ա.ԴԱՎԹՅԱՆ	
ՆԱԽԱԳԾՈՂ՝	Ա. ԹԱԴԵՎՈՍՅԱՆ	
ՍՏՈՒԳԵՑ՝	Ա.ԴԱՎԹՅԱՆ	

ՆԵՐՔԻՆ ԿՈՅՈՒՂՈՒ ՍԽԵՄԱ

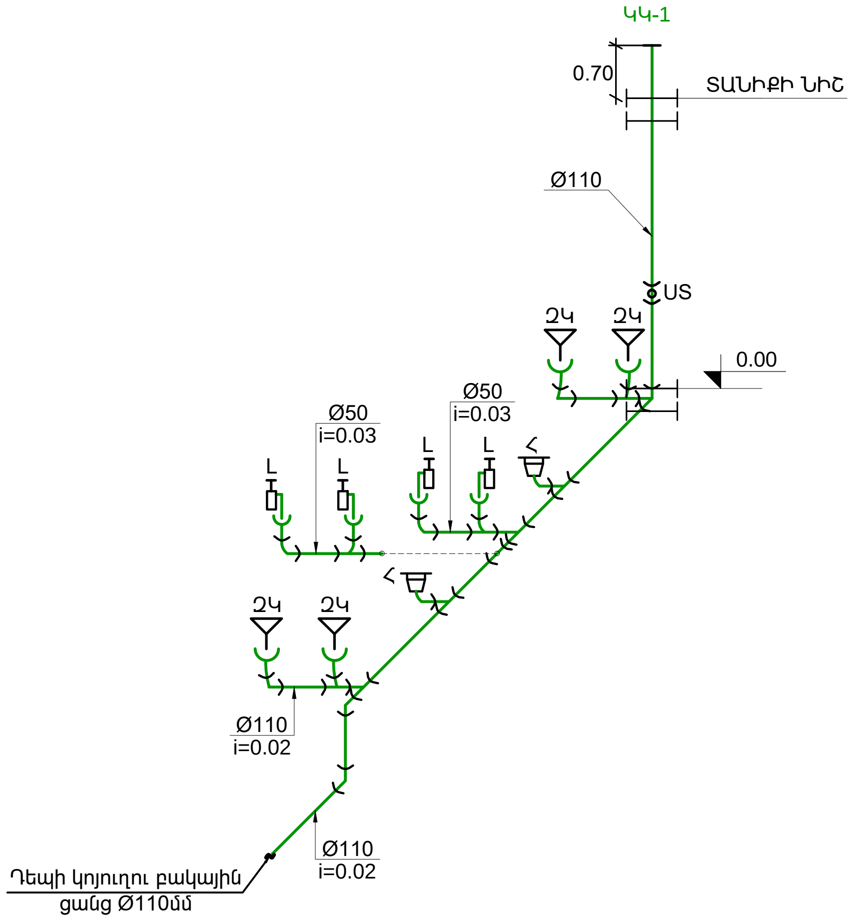

ՆԵՐՔԻՆ ՋՐԱՄԱՏԱԿԱՐԱՐՄԱՆ ՍԽԵՄԱ

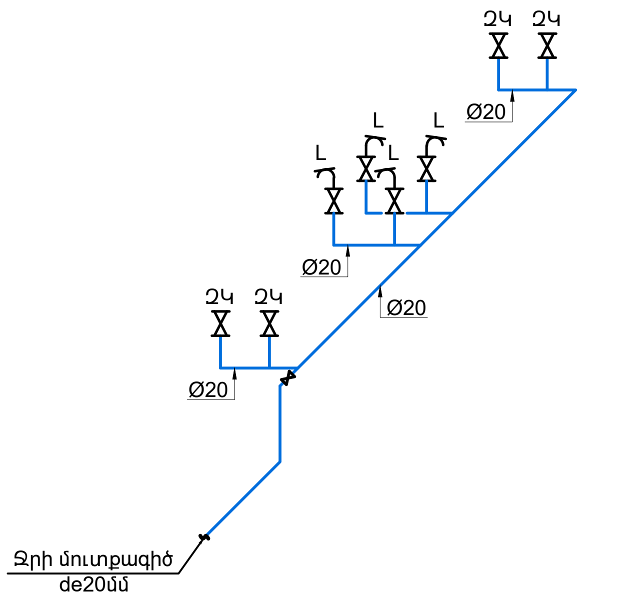

ՆԵՐՔԻՆ ԿՈՅՈՒՂՈՒ ՄԱՍՆԱԳԻՐ

ՀՀ	ԱՆՎԱՆՈՒՄ	ՉԱՓՄԱՆ ՄԻԱՎՈՐ	ՔԱՆԱԿ
1	2	3	4
1	PVC կոյուղու խողովակ Ø110	գծ.մ	18.0
2	PVC կոյուղու խողովակ Ø50	գծ.մ	5.0
3	PVC եռաբաշխիչ 45° Ø110x110x110	հատ	2
4	PVC եռաբաշխիչ 90° Ø110x110x110	հատ	2
5	PVC եռաբաշխիչ 45° Ø110x50x110	հատ	4
6	PVC եռաբաշխիչ 45° Ø50x50x50	հատ	5
7	PVC անկյունակ 45° Ø110	հատ	8
8	PVC անկյունակ 45° Ø50	հատ	6
9	PVC անկյունակ 90° Ø110	հատ	2
10	PVC անկյունակ 90° Ø50	հատ	6
11	PVC ստուգիչ (Ревизия) Ø110	հատ	1
12	Լվացարան սիֆոնով	հատ	4
13	Զուգարանակոնք	հատ	4
14	Ամրակ պարուրաձողով 4"	հատ	5
15	Համակարգի փորձարկում	գծ.մ	23.0

ՍԱՌԸ ՋՐԱՄԱՏԱԿԱՐԱՐՄԱՆ ՄԱՍՆԱԳԻՐ

ՀՀ	ԱՆՎԱՆՈՒՄ	ՉԱՓՄԱՆ ՄԻԱՎՈՐ	ՔԱՆԱԿ
1	2	3	4
1	PPR խողովակ Ø20մմ	գծ.մ	20.0
2	Խողովակածև ռետինե մեկուսիչ Ø20մմ	գծ.մ	20.0
3	PPR փական Ø20	հատ	1
4	PPR եռաբաշխիչ Ø20x20x20	հատ	7
5	PPR անկյունակ 90° Ø20	հատ	15
6	PPR կցորդիչ Ø20	հատ	3
7	PPR կոմբինացված կցամաս Ø20-1/2"	հատ	8
8	Լվացարանի ծորակ	հատ	4
9	Գնդիկային փական 1/2"	հատ	4
10	Համակարգի լվացում և փորձարկում	գծ.մ	20.0

ԾԱՆՈԹՈՒԹՅՈՒՆ

Մասնագրում ներառված չեն քանդման հողային աշխատանքների ծավալները:

ՆԱԽԱԳԾԱՅԻՆ ԸՆԿԵՐՈՒԹՅՈՒՆ՝		
«ԱՄԵԼԻ» ՍՊԸ "AMELI" LLC		
ՆԱԽԱԳԾԻ ՀԱՍՑԵ՝		
ՀՀ Նաիրի համայնքի Զովունի բնակավայրում սգո սրահի կառուցման աշխատանքներ		
ՆԱԽԱԳԾԻ ԱՆՎԱՆՈՒՄԸ՝		
ՆԵՐՔԻՆ ՋՐԱՄԱՏԱԿԱՐԱՐՈՒՄ ԵՎ ՋՐԱՀԵՌԱՑՈՒՄ		
ԹԵՐԹ՝	ԹԵՐԹԵՐ՝	ՄԱՍՇՏԱԲ՝
3	3	1:100
ՏՆՕՐԵՆ՝	Ա.ԴԱՎԹՅԱՆ	
ՆԱԽԱԳԾՈՂ՝	Ա. ԹԱԴԵՎՈՍՅԱՆ	
ՍՏՈՒԳԵՑ՝	Ա.ԴԱՎԹՅԱՆ	

ՀԻՄՆԱԿԱՆ ԼՐԱԿԱԶՄԻ ԱՇԽԱՏԱՆՔԱՅԻՆ ԳԾԱԳՐԵՐԻ ԱՄՓՈՓԱԳԻՐ

ԹԵՐԹ	ԱՆՎԱՆՈՒՄԸ	ԾԱՆՈԹՈՒԹՅՈՒՆ
1	Ընդհանուր տվյալներ	
2	Ջրամատակարարման և կոյուղագծի հատակագիծ, կտրվածք	
3	Դիտահորի տիպային կտրվածք	
4	Ջրաչափական հորի հատակագիծ միացման հանգույցներ	

ԲԱՑԱՏՐԱԳԻՐ

Շենքի կոյուղագծին և ջրագծին միացման նախագիծը մշակված է համաձայն՝

ա) Պատվիրատուի կողմից տրված առաջադրանքի,

բ) Տեղանքի հատակագծի,

գ) տեխնիկական պայմանի

դ) ՀՀ տարածքում գործող շինարարական նորմանների և կանոնների:

Նախագծում նախատեսվում է կառուցել կոյուղագիծ պոլիէթիլենային ծալքավոր Ø160մմ կոյուղու խողովակներից, լայնվածքով և 2 հատ կոյուղու դիտահոր: Կոյուղագծի ընդհանուր երկարությունը կազմում է 35 մ:

Ջրամատակարարման համար նախատեսվում է կառուցել ջրաչափական հանգույց և35մ պոլիէթիլենե խողովակներով ջրատար 35մ:

ՋՐԱՄԱՏԱԿԱՐԱՐՄԱՆ և ԿՈՅՈՒՂՈՒ ՀԱՇՎԱՐԿԱՅԻՆ ԵԼՔԵՐ

ՀԱՄԱԿԱՐԳԻ ԱՆՎԱՆՈՒՄ	ՀԱՇՎԱՐԿԱՅԻՆ ԵԼՔԵՐ			ԾԱՆՈԹՈՒԹՅՈՒՆ
	$Մ^3$/ՕՐ	$Մ^3$/ԺԱՄ	Լ/ՎՐԿ	
ՍԱՌԸ ՋՐԱՄԱՏԱԿԱՐԱՐՈՒՄ	6	1.05	0.62	
ԿՈՅՈՒՂԻ	13.5	2.26	1.6	

ՀՀ	Աշխատանքների անվանումը	Չափման միավոր	Քանակ	Ծանոթություն
	ԿՈՅՈՒՂԱԳԾԻ ԱՇԽԱՏԱՆՔՆԵՐԻ ԾԱՎԱԼՆԵՐ			
1	Պոլիէթիլենային ծալքավոր կոյուղու խողովակ Ø160մմ, լայնվածքով	գծմ	35	
2	Կոյուղու ն/բ կլոր հոր հավաքովի էլեմենտներով D=1.0մ ; H_p=0.9մ (բետոն 1.16 մ^3, ամրան 47.6կգ)	կառ.	2	
3	Թուջե կափարիչ "T" տիպի	հատ	2	
4	Մետաղական աստիճան 7.68 կգ	հատ	2	
5	Ներդիր դետալներ, հորի սեյսմակայունությունը ապահովելու համար 37կգ	կգ	2	
6	Միացում առկա կոյուղագծին	տեղ	1	
7	Ավազակոպճային նախաշերտի իրականացում հորի տակ h=10սմ հաստությամբ	մ^3	0.45	
8	Համակարգի փորձարկում	գծմ	35	
9	Խրամուղու մշակում III կարգի գրունտներում կողալիցքով	գծմ	70	
10	Ավազի նախապատրաստական շերտի իրականացում h=10սմ հաստությամբ	մ^3	2.5	
11	Ավազի պաշտպանիչ շերտի իրականացում	մ^3	9.5	
12	Խրամուղու ետլիցք կողալիցքի մշակված գրունտներից, տոփանումով	մ^3	57.55	
13	Ավելորդ գրունտի տեղափոխում	մ^3	12.45	
	ՋՐԱԳԾԻ ԱՇԽԱՏԱՆՔՆԵՐԻ ԾԱՎԱԼՆԵՐ			
1	Պոլիէթիլեն ջրատար խողովակ de25(Pe)	գծմ	35	
2	Միացում առկա ջրագծին	տեղ	1	
3	Ավազակոպճային նախաշերտի իրականացում հորի տակ h=10սմ հաստությամբ	մ^3	0.45	
4	Համակարգի փորձարկում	գծմ	35	
5	Խրամուղու մշակում III կարգի գրունտներում կողալիցքով	գծմ	38	
6	Ավազի նախապատրաստական շերտի իրականացում h=10սմ հաստությամբ	մ^3	1.75	
7	Ավազի պաշտպանիչ շերտի իրականացում	մ^3	4.3	
8	Խրամուղու ետլիցք կողալիցքի մշակված գրունտներից, տոփանումով	մ^3	31.5	
9	Ավելորդ գրունտի տեղափոխում	մ^3	6.5	

ՆԱԽԱԳԾԱՅԻՆ ԸՆԿԵՐՈՒԹՅՈՒՆ՝

«ԱՄԵԼԻ» ՍՊԸ
"AMELI" LLC

ՆԱԽԱԳԾԻ ՀԱՍՑԵ՝

ՀՀ Նաիրի համայնքի Զովունի բնակավայրում սգո սրահի կառուցման աշխատանքներ

ՆԱԽԱԳԾԻ ԱՆՎԱՆՈՒՄԸ՝

Ընդհանուր տվյալներ

ԹԵՐԹ՝	ԹԵՐԹԵՐ՝	ՄԱՍՇՏԱԲ՝
1	4	1:100
ՏՆՕՐԵՆ՝	Ա.ԴԱՎԹՅԱՆ	
ՆԱԽԱԳԾՈՂ՝	Ա.ԹԱԴԵՎՈՍՅԱՆ	
ՍՏՈՒԳԵՑ՝	Ա.ԴԱՎԹՅԱՆ	

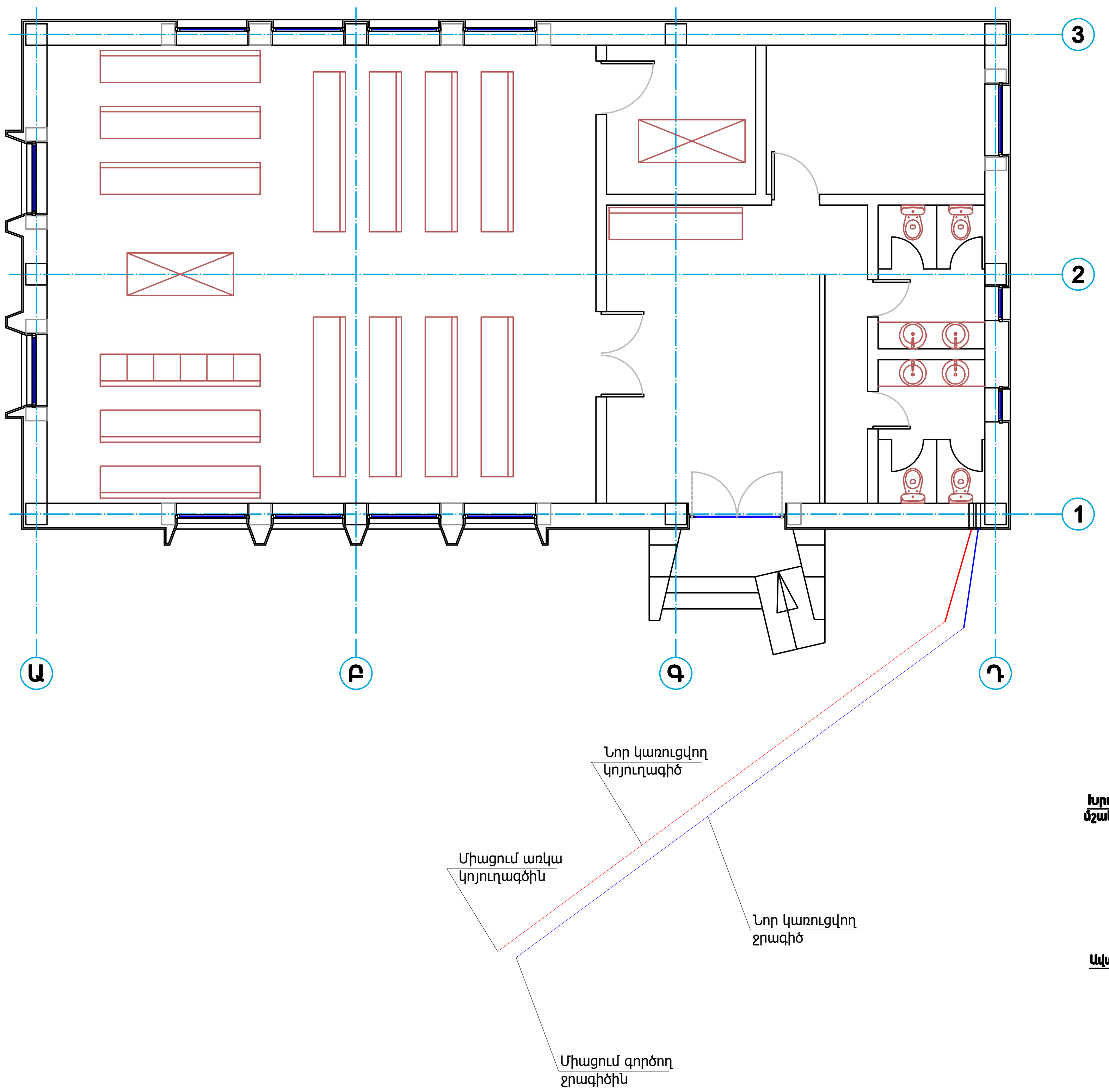

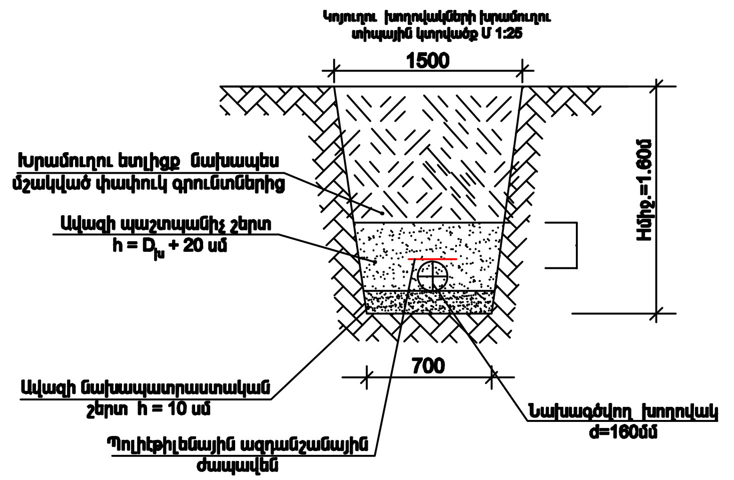

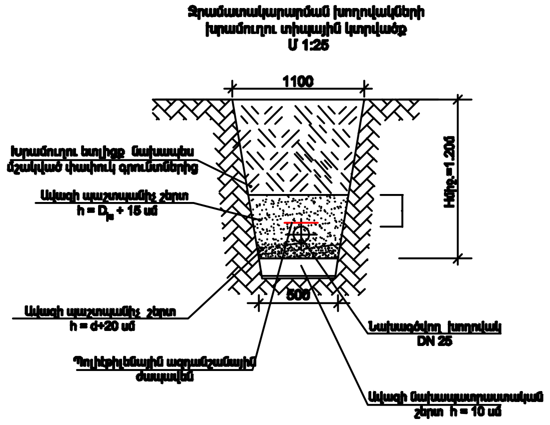

Ծանուցում

Ջրագծի և կոյուղագծի երկարությունները կարող են ենթարկվել փոփոխության շինարարական աշխատանքների ընթացքում

ՆԱԽԱԳԾԱՅԻՆ ԸՆԿԵՐՈՒԹՅՈՒՆ՝

«ԱՄԵԼԻ» ՍՊԸ
"AMELI" LLC

ՆԱԽԱԳԾԻ ՀԱՍՑԵ՝

ՀՀ Նաիրի համայնքի Զովունի բնակավայրում սգո սրահի կառուցման աշխատանքներ

ՆԱԽԱԳԾԻ ԱՆՎԱՆՈՒՄԸ՝

Ջրամատակարարման և կոյուղագծի հատակագիծ կտրվածքներ

ԹԵՐԹ՝	ԹԵՐԹԵՐ՝	ՄԱՍՇՏԱԲ՝
2	4	1:100

ՏՆՕՐԵՆ՝	Ա.ԴԱՎԹՅԱՆ	
ՆԱԽԱԳԾՈՂ՝	Ա.ԹԱԴԵՎՈՍՅԱՆ	
ՍՏՈՒԳԵՑ՝	Ա.ԴԱՎԹՅԱՆ	

ՀԱՏԱԿԱԳԻԾ Մ 1:25

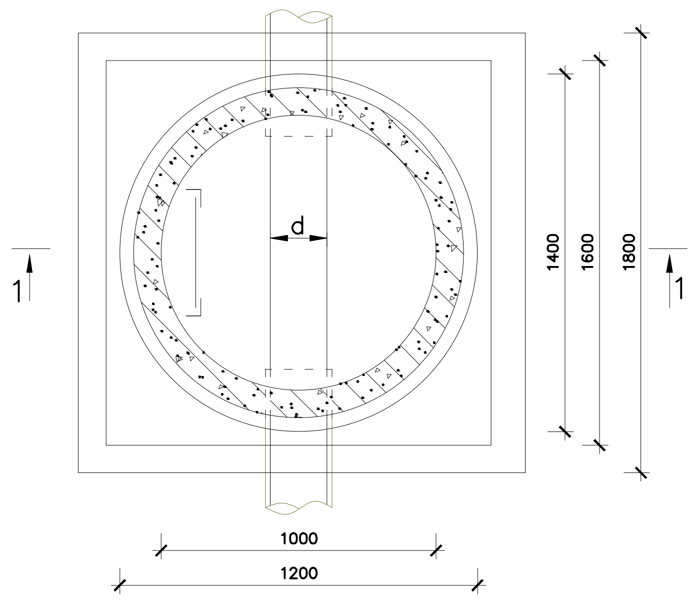

Աստիճան Ա-1

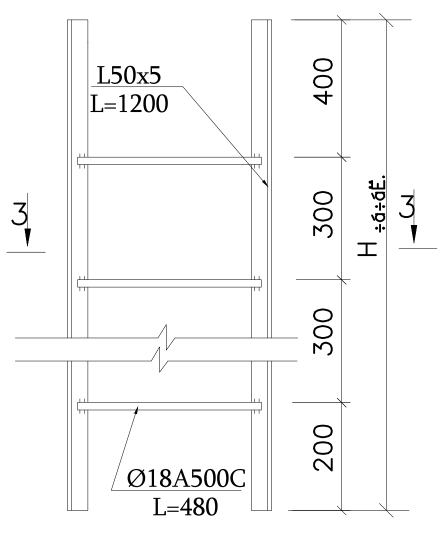

Կտրվածք 3-3

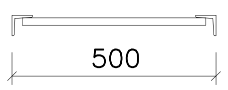

Հանգույց 1

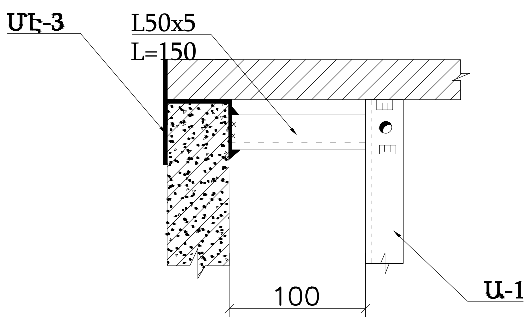

Հանգույց 2

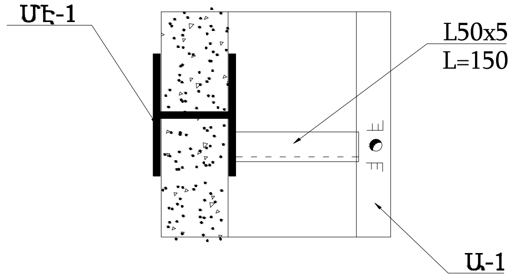

ՄԷ-1

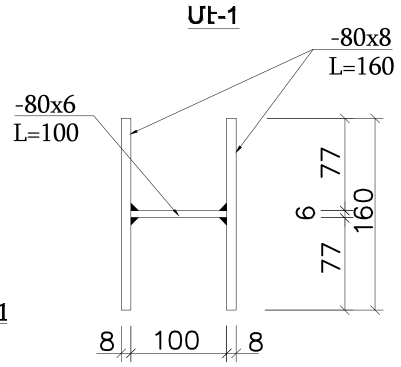

ՄԷ-2

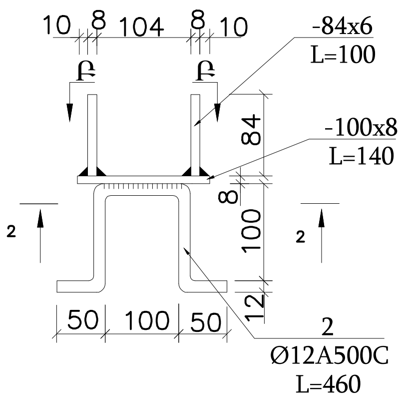

ՄԷ-3

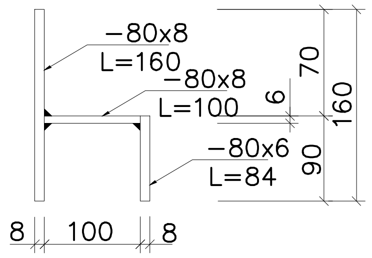

ԿՏՐՎԱԾՔ Մ 1:25

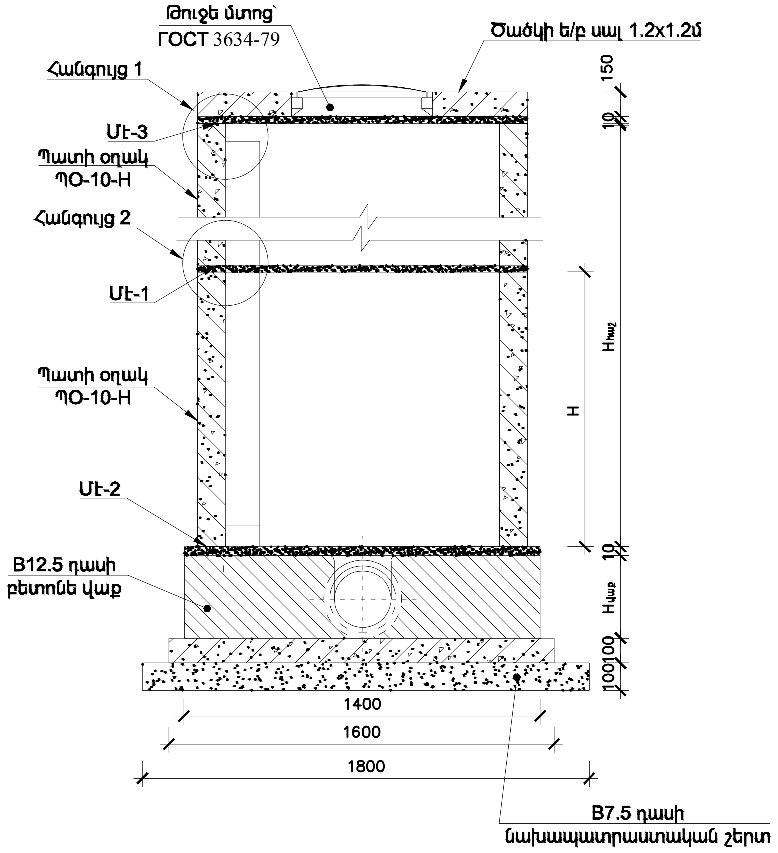

ԾԱՆՈԹՈՒԹՅՈՒՆ

1. Կոյուղու հորի մոնտաժման ժամանակ պատի օղակները և ծածկի սալերը տեղադրվում են 10մմ հաստության ցեմենտավազային թարմ պատրաստված շաղախի վրա:
2. Հորերի փաստացի բարձրությունները ներկայացված են երկայնական կտրվածքում:
   Հորի բարձրությունը կարելի է կարգավորել պատի օղակի համապատասխան չափի կտրումով կամ միաձույլ բետոնե վաքի վրա մանրահատիկ B12.5 մակնիշի միաձույլ բետոնե պատի բարձրացման միջոցով :
3. h/հատ - հատակի հաստությունը հավասար է խողովակի պատի հաստությանը գումարած 30մմ:
4. h/վ - բետոնե վաքի բարձրությունը հավասար է խողովակի տրամագծին գումարած նվազագույնը 50մմ:

Ա-Ա

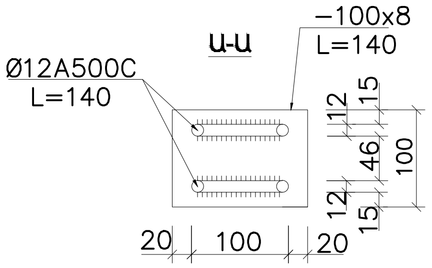

Բ-Բ

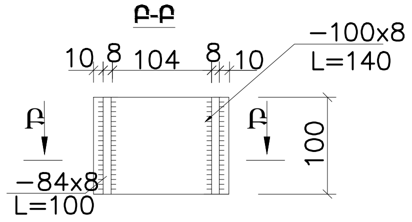

ՆԱԽԱԳԾԱՅԻՆ ԸՆԿԵՐՈՒԹՅՈՒՆ՝		
«ԱՄԷԼԻ» ՍՊԸ "AMELI" LLC		
ՆԱԽԱԳԾԻ ՀԱՍՑԵ՝		
ՀՀ Նաիրի համայնքի Ձովունի բնակավայրում սգո սրահի կառուցման աշխատանքներ		
ՆԱԽԱԳԾԻ ԱՆՎԱՆՈՒՄԸ՝		
Դիտահորի տիպային կտրվածք		
ԹԵՐԹ՝	ԹԵՐԹԵՐ՝	ՄԱՍՇՏԱԲ՝
3	4	1:100
ՏՆՕՐԵՆ՝	Ա.ԴԱՎԹՅԱՆ	
ՆԱԽԱԳԾՈՂ՝	Ա.ԹԱԴԵՎՈՍՅԱՆ	
ՍՏՈՒԳԵՑ՝	Ա.ԴԱՎԹՅԱՆ	

ՀԱՏԱԿԱԳԻԾ Մ1:10

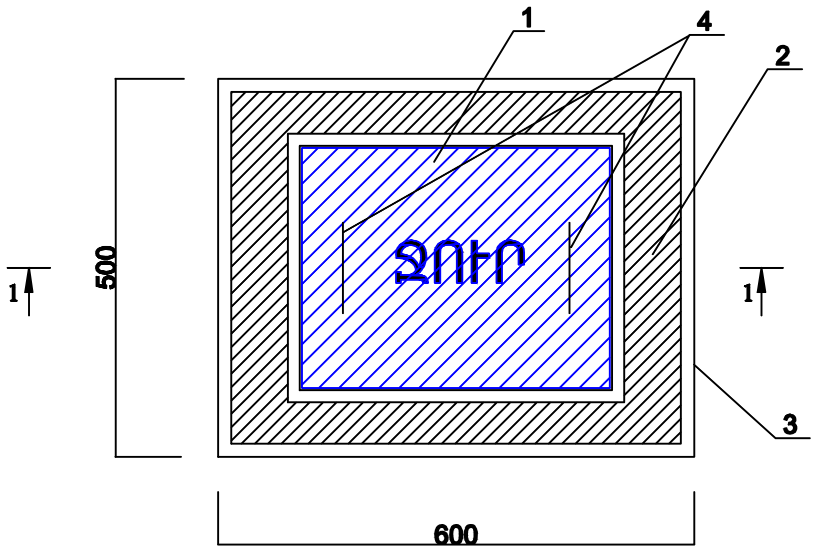

Պայմանական նշաններ

1. Կափարիչ
2. Պատ
3. Հիմքի շրջան
4. Պողպատե բռնակ

Կտրվածք 1-1

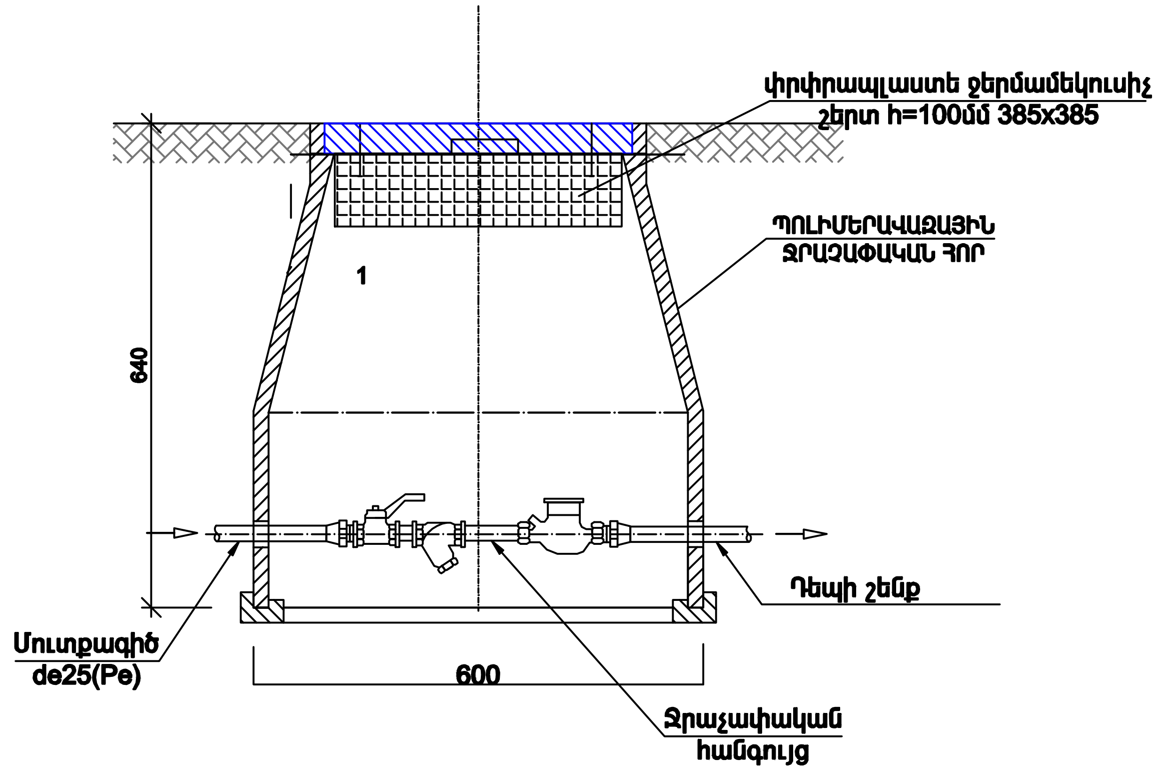

ՋՐԱՉԱՓԱԿԱՆ ՀԱՆԳՈՒՅՑԻ ՍԽԵՄԱՏԻԿ ՀԱՏԱԿԱԳԻԾ

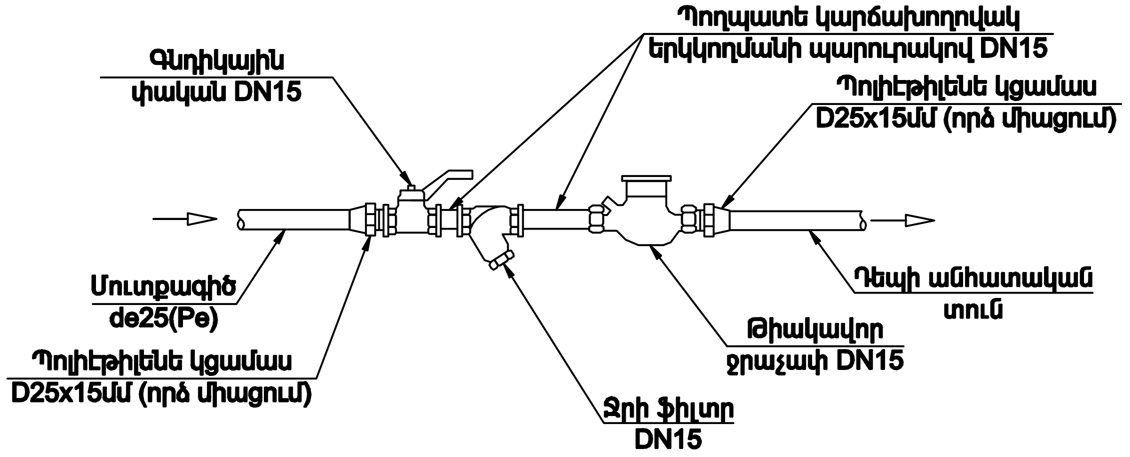

ՋՐԱՉԱՓԱԿԱՆ ՀԱՆԳՈՒՅՑԻ ԱՇԽԱՏԱՆՔԱՅԻՆ ԾԱՎԱԼՆԵՐ

Հ/Հº	Ա Ն Վ Ա Ն ՈՒ Մ	Չափմ. միավ	Քանակը
1	տիպային ջրաչափական հոր 600x500x640	կ-տ	1
2	Պոլիէթիլենե կցամաս D25x15մմ (որձ միացում)	հատ	2
3	Պողպատե կարճախողովակ երկկողմանի պարուրակով DN15 L=75 մմ	հատ	2
4	Թիակավոր ջրաչափ DN15	հատ	1
5	Ջրի ֆիլտր DN15	հատ	1
6	Բռնակով փրփրապլաստե ցանցապատ ջերմամեկուսիչ շերտ h=100մմ 380x380	հատ	1

ՄՈՒՏՔԱԳԾԻ ՄԻԱՑՄԱՆ ՀԱՆԳՈՒՅՑ ԳՈՅՈՒԹՅՈՒՆ ՈՒՆԵՑՈՂ ՋՐԱԳԾԻՑ

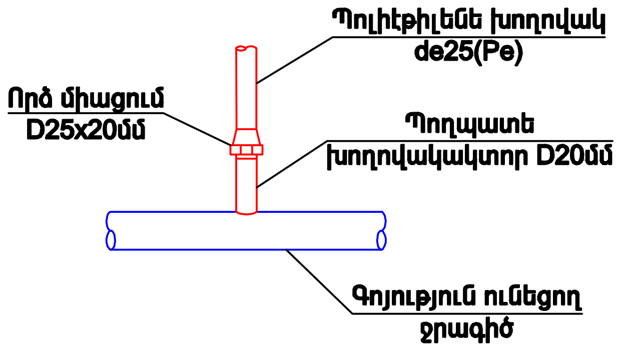

ՆԱԽԱԳԾԱՅԻՆ ԸՆԿԵՐՈՒԹՅՈՒՆ՝		
«ԱՄԵԼԻ» ՍՊԸ "AMELI" LLC		
ՆԱԽԱԳԾԻ ՀԱՍՑԵ՝		
ՀՀ Նաիրի համայնքի Զովունի բնակավայրում սգո սրահի կառուցման աշխատանքներ		
ՆԱԽԱԳԾԻ ԱՆՎԱՆՈՒՄԸ՝		
Ջրաչափական հորի հատակագիծ միացման հանգույցներ		
ԹԵՐԹ՝	ԹԵՐԹԵՐ՝	ՄԱՍՇՏԱԲ՝
4	4	1:100
ՏՆՕՐԵՆ՝	Ա.ԴԱՎԹՅԱՆ	
ՆԱԽԱԳԾՈՂ՝	Ա.ԹԱԴԵՎՈՍՅԱՆ	
ՍՏՈՒԳԵՑ՝	Ա.ԴԱՎԹՅԱՆ	

ԸՆԴՀԱՆՈՒՐ ՏՎՅԱԼՆԵՐ

ՀԱԿԱՀՐԴԵՀԱՅԻՆ ԵՎ ՊԱՀՊԱՆՈՒԹՅԱՆ ԱԶԴԱՆՇԱՆՄԱՆ ԼՐԱԿԱԶՄԻ ԻՆՉՊԵՍ ՆԱԵՎ ՏԵՍԱՀՍԿՄԱՆ ՀԱՄԱԿԱՐԳԻ ԱՇԽԱՏԱՆՔԱՅԻՆ ԳԾԱԳՐԵՐԸ ՄՇԱԿՎԱԾ ԵՆ ՃԱՐՏԱՐԱՊԵՏԱ - ՇԻՆԱՐԱՐԱԿԱՆ ԳԾԱԳՐԵՐԻ ՀԻՄԱՆ ՎՐԱ: ՆԱԽԱԳԾԻ ՏՎՅԱԼ ՄԱՍՈՎ ՄՇԱԿՎԱԾ Է ՀՐԴԵՀԱՅԻՆ ԱՎՏՈՄԱՏ ԱԶԴԱՆՇԱՆՈՒՄԸ, ՊԱՀՊԱՆՈՒԹՅԱՆ ԱԶԴԱՆՇԱՆՄԱՆ ՀԱՄԱԿԱՐԳԵՐԸ: ՇԵՆՔՈՒՄ, ՀՐԴԵՀԻ ՏԵՂԻ ՀԱՅՏՆԱԲԵՐՄԱՆ ՀԱՄԱՐ, ՏԵՂԱԴՐՎՈՒՄ ԵՆ ՀՐԴԵՀԱՅԻՆ ԾԽԱՅԻՆ, ՁԵՌՔԻ ԵՎ ԼՈՒՍԱՁԱՅՆԱՅԻՆ ԱԶԴԱՍԱՐՔԵՐ:

ՈՐՊԵՍ ԸՆԴՈՒՆԻՉ ԿԱՅԱՆ ՕԳՏԱԳՈՐԾՎԱԾ Է 250 ՀԱՍՑԵԱՆՈՑ ՀՍԿԻՉ ՊԱՆԵԼ ՆԵՐԿԱՌՈՒՑՎԱԾ ԱՎՏՈՆՈՄ ՍՆՈՒՑՄԱՆ ԲԼՈԿՈՎ՝ ՄԱՐՏԿՈՑՈՎ: ՀՍԿԻՉ ՊԱՆԵԼԻ ՄԵՋ ՏԵՂԱԴՐՎԱԾ ՍԱՐՔԻ ՕԳՆՈՒԹՅԱՄԲ ՀՆԱՐԱՎՈՐ Է ՀՐԴԵՀԻ ԱԶԴԱՆՇԱՆԻ ԴԵՊՔՈՒՄ ԱՀԱԶԱՆԳ ՈՒՂԱՐԿԵԼ 911 ԾԱՌԱՅՈՒԹՅԱՆԸ ԵՎ ՊԱՆԵԼԻ ՄԵՋ ԾՐԱԳՐԱՎՈՐՎԱԾ ՀԵՌԱԽՈՍԱՀԱՄԱՐՆԵՐԻՆ:

ՊԱՀՊԱՆՈՒԹՅԱՆ ԱԶԴԱՆՇԱՆՈՒՄԸ ԿԱԶՄԱԿԵՐՊՎՈՒՄ Է ԾԱՎԱԼԱՅԻՆ (ՇԱՐԺՄԱՆ) ՏՎԻՉՆԵՐ: ՀԵՌԱԽՈՍԱՀԱՄԱՐՆԵՐԻ ԸՆՏՐՈՒԹՅՈՒՆԸ ԿԱՏԱՐՎՈՒՄ Է ՊԱՏՎԻՐԱՏՈՒԻ ԿՈՂՄԻՑ:

ԿԵՆՏՐՈՆԱԿԱՆ ՎԱՀԱՆԱԿԻ ՕԳՆՈՒԹՅԱՄԲ ԿԱՐԵԼԻ Է ՃՇՏԵԼ, ԹԵ ՈՐ ԳՈՏՈՒ, ՈՐ ՍԵՆՅԱԿՈՒՄ Է (ՀԱՍՑԵՈՒՄ Է) ՏԱԳՆԱՊԸ:

ՊԱՆԵԼԻ ՍՆՈՒՑՈՒՄՆ ԻՐԱԿԱՆԱՑՎՈՒՄ Է ВРГ-660В ՄԱԿՆԻՇԻ ՄԱԼՈՒԽՈՎ:

ՀՐԴԵՀԱՅԻՆ ԾԽԻ ՀԱՍՑԵԱԿԱՆ ԱԶԴԱՍԱՐՔԵՐԸ ՏԵՂԱԴՐՎՈՒՄ ԵՆ ՊԱՇՏՊԱՆՎՈՂ ՍԵՆՅԱԿՆԵՐԻ (ՄԻՋԱՆՑՔՆԵՐԻ) ԱՌԱՍՏԱՂՆԵՐԻՆ:

ԾԱՎԱԼԱՅԻՆ (ՇԱՐԺՄԱՆ) ՏՎԻՉՆԵՐԸ ՏԵՂԱԿԱՅՎՈՒՄ ԵՆ ՊԱՏԵՐԻ ՎՐԱ, ԱՌԱՍՏԱՂԻՑ 200ՄՄ ՆԵՐՔԵՎ: ԱԶԴԱՍԱՐՔԵՐԻ ՄԻԱՑՈՒՄՆԵՐԸ ԻՐԱԿԱՆԱՑՎՈՒՄ Է ՀԱՋՈՐԴԱԿԱՆ ՍԽԵՄԱՅՈՎ: ԱԶԴԱՆՇԱՆՄԱՆ ՑԱՆՑՆ ԻՐԱԿԱՆԱՑՎՈՒՄ Է CV4U ՄԱԿՆԻՇԻ ՀԱՂՈՐԴԱԼԱՐՈՎ, ՊԱՏԵՐԻ ԵՎ ԱՌԱՍՏԱՂՆԵՐԻ ՎՐԱՅՈՎ, ԾԱԾԿՎԱԾ ՊՈԼԻԷԹԻԼԵՆԱՅԻՆ ՍԱԿԱՌՆԵՐՈՎ (ԳԻՊՍԱՍՏՎԱՐԱԹՂԹԵ ԱՌԱՍՏԱՂՆԵՐԻ ԵՎ ՊԱՏԵՐԻ ԱՌԿԱՅՈՒԹՅԱՆ ԴԵՊՔՈՒՄ՝ ՆՐԱՆՑ ՄԻՋՈՎ):

ՀԱՂՈՐԴԱԼԱՐԸ ՊԱՏԵՐԻ ԵՎ ԱՌԱՍՏԱՂՆԵՐԻ ՄԻՋՈՎ ԱՆՑՆՈՒՄ Է ՃԿՈՒՆ ԽՈՂՈՎԱԿՈՎ՝ D16:

ՍՊԱՍԱՐԿՈՂ ԱՆՁՆԱԿԱԶՄԻՆ ԷԼԵԿՏՐԱԿԱՆ ՀՈՍԱՆՔԻՑ ՊԱՇՏՊԱՆԵԼՈՒ ՀԱՄԱՐ ՆԱԽԱՏԵՍՎՈՒՄ Է ՀՍԿԻՉ ՊԱՆԵԼԻ ՀՈՂԱՆՑՈՒՄԸ:

ԼՐԱԿԱԶՄԻ ՀԱՄԱԿԱՐԳԻ ԱՇԽԱՏԱՆՔԱՅԻՆ ԳԾԱԳՐԵՐԻ ԱՄՓՈՓԱԳԻՐ

ԹԵՐԹ	ԱՆՎԱՆՈՒՄ	ԾԱՆՈԹՈՒԹՅՈՒՆ
1	ԸՆԴՀԱՆՈՒՐ ՏՎՅԱԼՆԵՐ ԱՇԽԱՏԱՆՔԱՅԻՆ ԳԾԱԳՐԵՐԻ ԱՄՓՈՓԱԳԻՐ	
2	ԱԶԴԱՆՇԱՆԱՅԻՆ ՀԱՄԱԿԱՐԳԻ ՄԻԱՑՄԱՆ ՍԽԵՄԱ	
3	ՀԱԿԱՀՐԴԵՀԱՅԻՆ ԱԶԴԱՆՇԱՆՈՒՄ	
4	ՊԱՀՊԱՆՈՒԹՅԱՆ ԱԶԴԱՆՇԱՆՈՒՄ	

ԱՇԽԱՏԱՆՔԱՅԻՆ ԾԱՎԱԼՆԵՐ

1	Անվտանգության և հրդեհային ահազանգման հասցեային համակարգի ընդունող-ղեկավարող սարքի տեղադրում	հատ	1
2	երկրորդային էլ. սնուցման պահուստային աղբյուրի նախատեսում	հատ	1
3	Հրդեհային ծխային հասցեանալոգային տվիչի տեղադրում	հատ	7
4	Շարժական տվիչ հասցեական	հատ	5
5	Անվտանգության և հրդեհային ահազանգման կոմբինացված լուսաձայնային ազդարարի տեղադրում	հատ	1
6	Հրդեհային ձեռքի հասցեային տվիչի տեղադրում	հատ	1
7	Շլեյֆի մեկուսիչի տեղադրում	հատ	1
8	Ընդունող-ղեկավարող TM վերահսկիչով GSM սարքի տեղադրում	հատ	1
9	Սնուցման մարտկոցների տեղադրում	հատ	1
10	Կրակմարիչ	հատ	1
11	Հակահրդեհային պահարան	կ-տ	1
12	Հրակայուն պղնձե 2x2x0.5 քառ. մմ մալուխի անցկացում /միակողմանի հաղորդիչներով, սիլիկոնային ռետինե խցիկով և ՊՎՔ պլաստիկ շերտով/	գմ	320
13	Հասցեային ռելեային մոդուլի տեղադրում	հատ	1

LEGEND:
ՊԱՅՄԱՆԱԿԱՆ ՆՇԱՆՆԵՐ:

- ՀՍԿԻՉ ՊԱՆԵԼ ՆԵՐԿԱՌՈՒՑՎԱԾ ՄԱՐՏԿՈՑՈՎ
- ՀՍԿԻՉ ՊԱՆԵԼԻ ԿԱՌԱՎԱՐՄԱՆ ՍԱՐՔ
- ԼՈՒՍԱՁԱՅՆԱՅԻՆ ՇՉԱԿ
- ՀՐԴԵՀԱՅԻՆ ԱԶԴԱՍԱՐՔ ՁԵՌՔԻ
- 1/3 ՀՐԴԵՀԱՅԻՆ ԱԶԴԱՍԱՐՔԵՐԻ ՃԱՌԱԳԱՅԹԻ ՀԱՄԱՐԸ ԵՎ ՔԱՆԱԿԸ
- ՀՐԴԵՀԱՅԻՆ ԱԶԴԱՍԱՐՔ ԾԽԱՅԻՆ
- ԱՎՏՈՆՈՄ ԼՈՒՍԱՎՈՐՈՒԹՅԱՆ ՍԱՐՔ
- ԳԱԶԱՅԻՆ ԿՐԱԿՄԱՐԻՉ
- ՀԱԿԱՀՐԴԵՀԱՅԻՆ ՊԱՀԱՐԱՆ

ՆԱԽԱԳԾԱՅԻՆ ԸՆԿԵՐՈՒԹՅՈՒՆ՝		
«ԱՄԵԼԻ» ՍՊԸ "AMELI" LLC		
ՆԱԽԱԳԾԻ ՀԱՍՑԵ՝		
ՀՀ Նաիրի համայնքի Զովունի բնակավայրում սգո սրահի կառուցման աշխատանքներ		
ՆԱԽԱԳԾԻ ԱՆՎԱՆՈՒՄԸ՝		
ՀԱԿԱՀՐԴԵՀԱՅԻՆ ԵՎ ՊԱՀՊԱՆՈՒԹՅԱՆ ԱԶԴԱՆՇԱՆԱՅԻՆ ՀԱՄԱԿԱՐԳԵՐ ԸՆԴՀԱՆՈՒՐ ՏՎՅԱԼՆԵՐ, ԱՇԽԱՏԱՆՔԱՅԻՆ ԳԾԱԳՐԵՐԻ ԱՄՓՈՓԱԳԻՐ		
ԹԵՐԹ՝	ԹԵՐԹԵՐ՝	ՄԱՍՇՏԱԲ՝
1	4	1:150
ՏՆՕՐԵՆ՝	Ա.ԴԱՎԹՅԱՆ	
ՆԱԽԱԳԾՈՂ՝	Ա.ԹԱԴԵՎՈՍՅԱՆ	
ՍՏՈՒԳԵՑ՝	Ա.ԴԱՎԹՅԱՆ	

ՀԱԿԱՀՐԴԵՀԱՅԻՆ ԵՎ ՊԱՀՊԱՆՈՒԹՅԱՆ ԱԶԴԱՆՇԱՆԱՅԻՆ ՀԱՄԱԿԱՐԳԵՐԻ ՄԻԱՑՄԱՆ ՍԽԵՄԱ

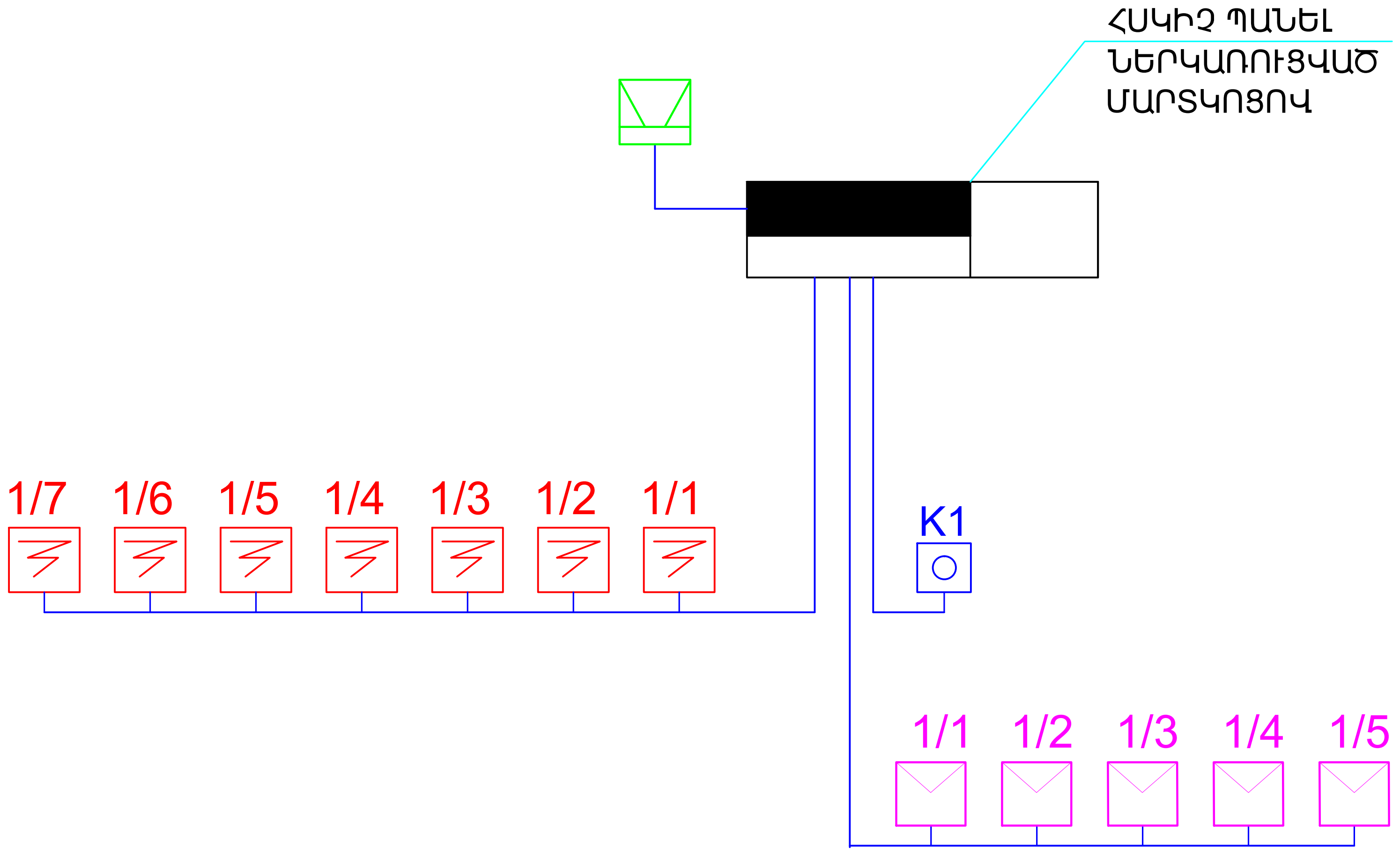

ՆԱԽԱԳԾԱՅԻՆ ԸՆԿԵՐՈՒԹՅՈՒՆ՝		
«ԱՄԵԼԻ» ՍՊԸ "AMELI" LLC		
ՆԱԽԱԳԾԻ ՀԱՍՑԵ՝		
ՀՀ Նաիրի համայնքի Զովունի բնակավայրում սգո սրահի կառուցման աշխատանքներ		
ՆԱԽԱԳԾԻ ԱՆՎԱՆՈՒՄԸ՝		
ՀԱԿԱՀՐԴԵՀԱՅԻՆ ԵՎ ՊԱՀՊԱՆՈՒԹՅԱՆ ԱԶԴԱՆՇԱՆԱՅԻՆ ՀԱՄԱԿԱՐԳԵՐԻ ՄԻԱՑՄԱՆ ՍԽԵՄԱ		
ԹԵՐԹ՝	ԹԵՐԹԵՐ՝	ՄԱՍՇՏԱԲ՝
2	4	1:50
ՏՆՕՐԵՆ՝	Ա.ԴԱՎԹՅԱՆ	
ՆԱԽԱԳԾՈՂ՝	Ա.ԹԱԴԵՎՈՍՅԱՆ	
ՍՏՈՒԳԵՑ՝	Ա.ԴԱՎԹՅԱՆ	

ՀԱՏԱԿԱԳԻԾ ԿԱՀԱՎՈՐՈՒՄ

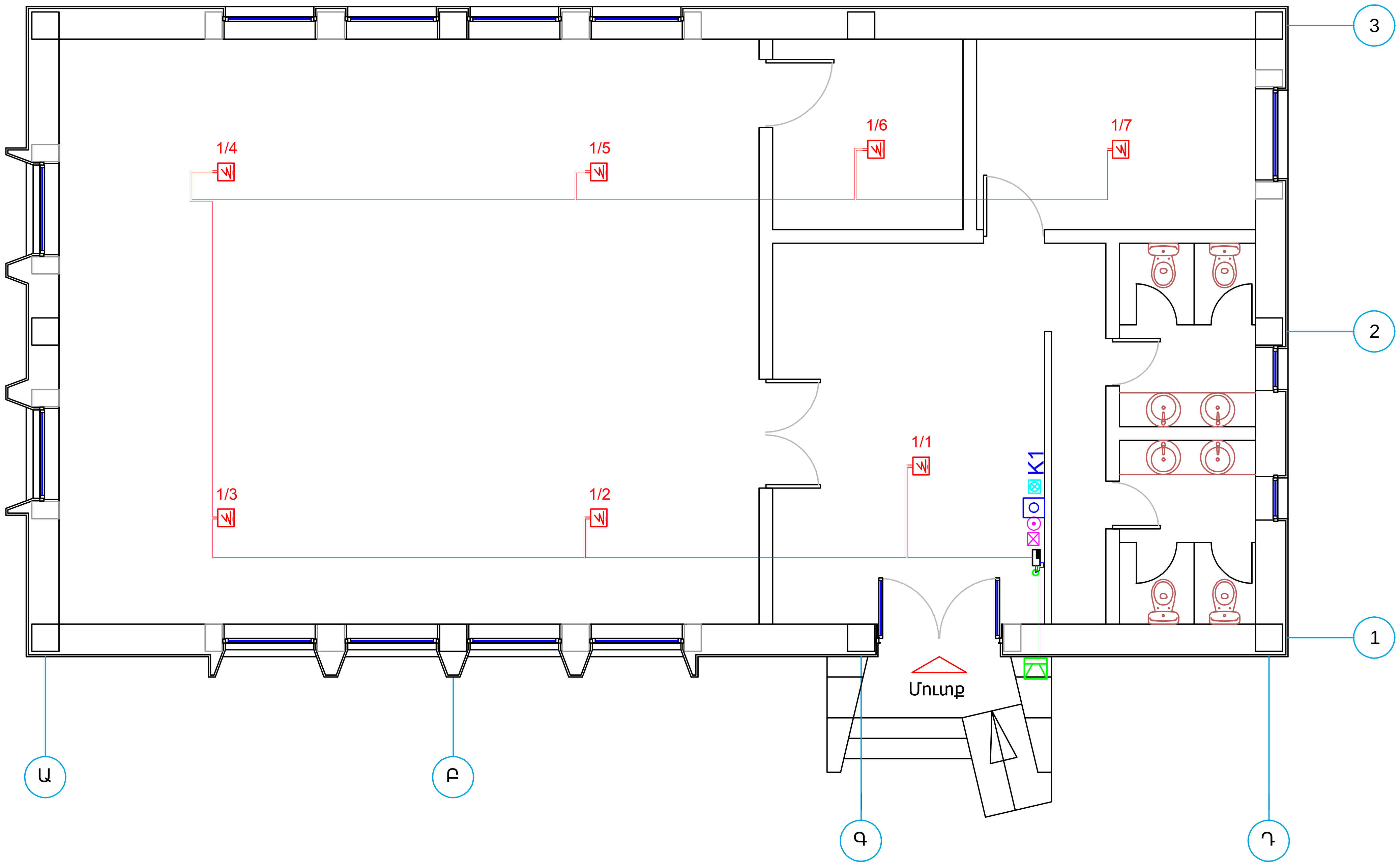

ՆԱԽԱԳԾԱՅԻՆ ԸՆԿԵՐՈՒԹՅՈՒՆ՝		
«ԱՄԵԼԻ» ՍՊԸ "AMELI" LLC		
ՆԱԽԱԳԾԻ ՀԱՍՑԵ՝		
ՀՀ Նաիրի համայնքի Զովունի բնակավայրում սգո սրահի կառուցման աշխատանքներ		
ՆԱԽԱԳԾԻ ԱՆՎԱՆՈՒՄԸ՝		
ՀԱԿԱՀՐԴԵՀԱՅԻՆ ԱԶԴԱՆՇԱՆՈՒՄ		
ԹԵՐԹ՝	ԹԵՐԹԵՐ՝	ՄԱՍՇՏԱԲ՝
3	4	1:75
ՏՆՕՐԵՆ՝	Ա.ԴԱՎԹՅԱՆ	
ՆԱԽԱԳԾՈՂ՝	Ա.ԹԱԴԵՎՈՍՅԱՆ	
ՍՏՈՒԳԵՑ՝	Ա.ԴԱՎԹՅԱՆ	

ՅԱՏԱԿԱԳԻԾ ԿԱՅԱՎՈՐՈՒՄ

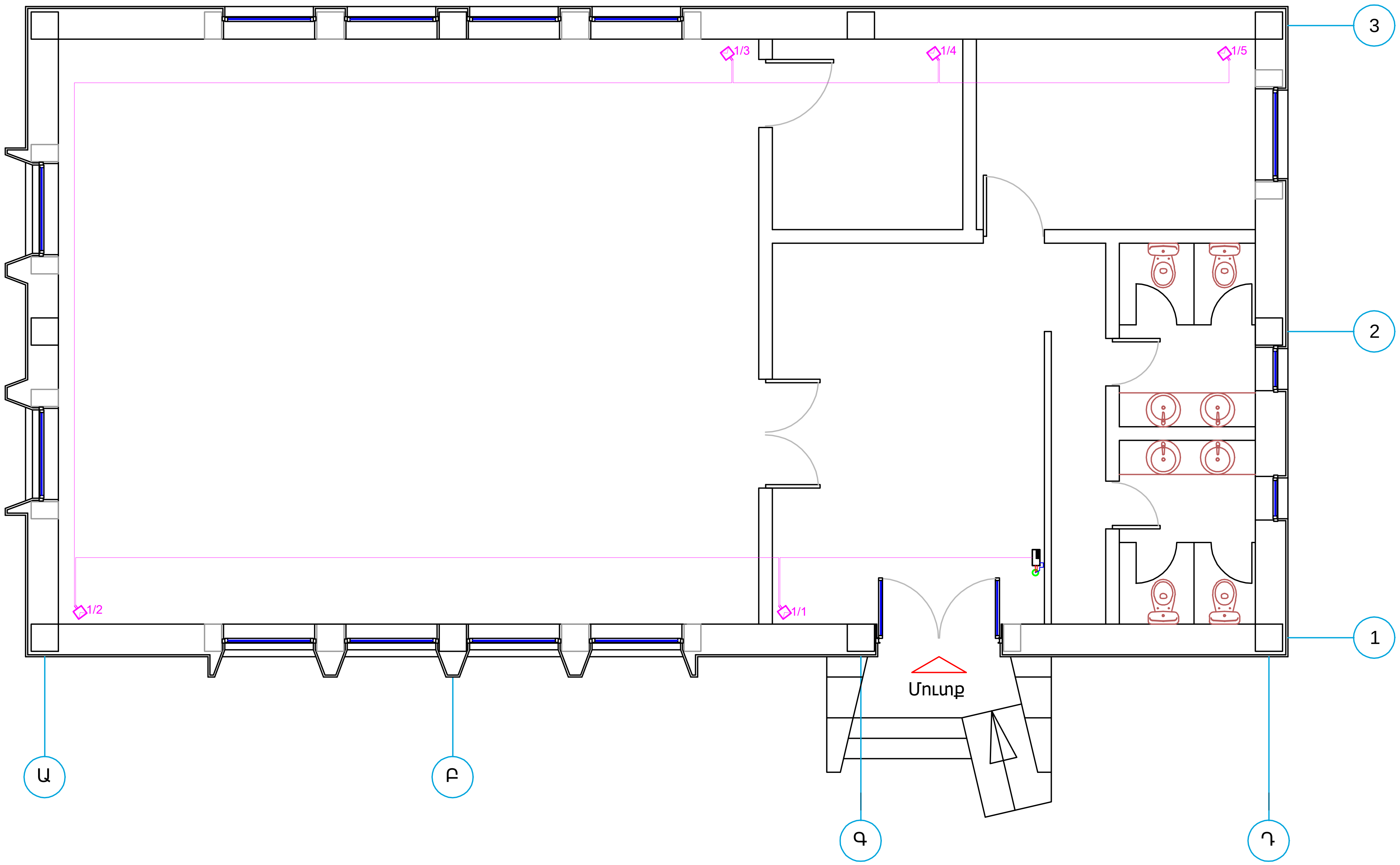

ՆԱԽԱԳԾԱՅԻՆ ԸՆԿԵՐՈՒԹՅՈՒՆ՝		
«ԱՄԵԼԻ» ՍՊԸ "AMELI" LLC		
ՆԱԽԱԳԾԻ ՀԱՍՑԵ՝		
ՅՅ Նաիրի համայնքի Զովունի բնակավայրում սգո սրահի կառուցման աշխատանքներ		
ՆԱԽԱԳԾԻ ԱՆՎԱՆՈՒՄԸ՝		
ՊԱՀՊԱՆՈՒԹՅԱՆ ԱԶԴԱՆՇԱՆՈՒՄ		
ԹԵՐԹ՝	ԹԵՐԹԵՐ՝	ՄԱՍՇՏԱԲ՝
4	4	1:75
ՏՆՕՐԵՆ՝	Ա.ԴԱՎԹՅԱՆ	
ՆԱԽԱԳԾՈՂ՝	Ա.ԹԱԴԵՎՈՍՅԱՆ	
ՍՏՈՒԳԵՑ՝	Ա.ԴԱՎԹՅԱՆ	